23A25G

მრავალბინიანი საცხოვრებელი სახლის ავტოფარეხი

ქ. თბილისი, სპირიდონ კედიას ქუჩა N10ა (ს/კ 01.13.06.008.118)

კონსტრუქციული ნაწილი

სამშენებლო დოკუმენტაცია C.D.

TBILISI Aug, 2026 YEAR

ქ. თბილისი, სპირიდონ კედიას ქუჩა N10ა

საკადასტრო კოდი: 01.13.06.008.118

მრავალბინიანი საცხოვრებელი სახლის ავტოფარეხი

კონსტრუქციული ნაწილი

სამშენებლო დოკუმენტაცია C.D.

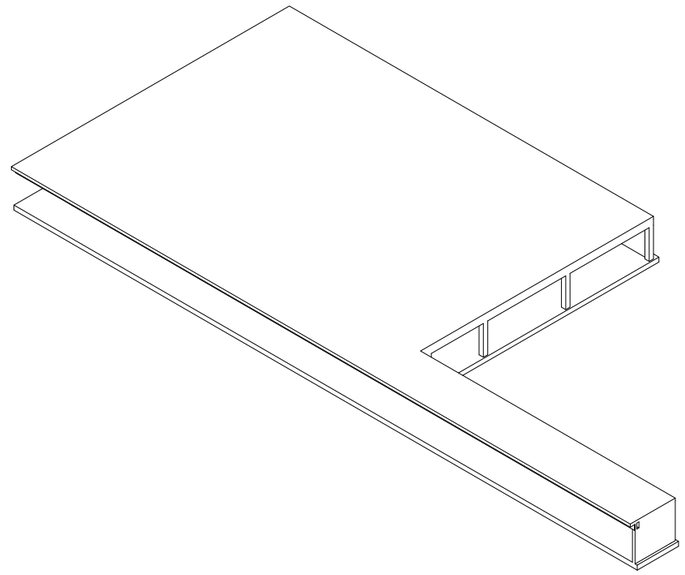

3D საილუსტრაციო

დირექტორი		გ. თაბაგარი
მთ.კონსტრუქტორი		მ. საჯაია
მთ.კონსტრუქტორი		თ. მორალიშვილი
კონსტრუქტორი		ლ. გელაშვილი
შეამოწმა		თ. მორალიშვილი

TORNIKEMORALISHVILI@GMAIL.COM
+995 511 222 442

Project Number: 23A25G
TBILISI, GEORGIA
Aug 31, 2026 YEAR

ნახაზების ჩამონათვალი

ნახაზების დასახელება	ფურცელი
ნახაზების ჩამონათვალი	კ-0101
პირობითი აღნიშვნები	კ-0121
მასალის ამოკრეფა საერთო ხარჯი	კ-0122
განმარტებითი ბარათი	კ-0123
3D ხედები I	კ-0200
3D ხედები II	კ-0201
საანგარიშო მოდელის 3D ხედი	კ-0300
დატვირთვები სეისმიკა მასალები დატვირთვების თანწყობა	კ-0301
გრძივი ძალა სტატიკური დატ. გადაად. სეისმური ზემოქმედებით	კ-0302
გრძივი ძალა N გადაადგილება სეისმური ზემოქმედებით	კ-0303
გადაადგილება სეისმური ზემოქმედებით	კ-0304
საძირკვლის ფილის არმირება (ქვედა შრე)	კ-0305
საძირკვლის ფილის არმირება (ზედა შრე)	კ-0306
რიგელების და სვეტების არმირება	კ-0307
ტიპიური ფილის არმირება (ქვედა შრე)	კ-0308
ტიპიური ფილის არმირება (ზედა შრე)	კ-0309
მონოლითური კედლის არმირება	კ-0310
პერიოდები	კ-0311
-3.400 ნ.-ზე საძირკვლის ფილის საყალიბე გეგმა	კ-1000
-3.400 ნ.-ზე საძ. ფილის არმირების გეგმა; ქვედა შრე X მიმართ.	კ-1001
-3.400 ნ.-ზე საძ. ფილის არმირების გეგმა; ქვედა შრე Y მიმართ.	კ-1002
-3.400 ნ.-ზე საძ. ფილის არმირების გეგმა; ზედა შრე X მიმართ.	კ-1003
-3.400 ნ.-ზე საძ. ფილის არმირების გეგმა; ზედა შრე Y მიმართ.	კ-1004
-3.400 ნ.-ზე საძირკვლის ფილაში განივი არმირების გეგმა	კ-1005
-3.400 ნ.-ზე საძირკვლის ფილიდან ნაშვერების სამონტაჟო გეგმა	კ-1006
საძირკვლის ფილის კვეთი 1-1 2-2 & 3-3	კ-1007
სვეტის ნაშვერი - 1; 2 & 3	კ-1008
სვეტის ნაშვერის ესკიზი და სპეციფიკაცია	კ-1009
საძირკვლის ფილაში განივი არმირების მოწყობის ფრაგმენტი	კ-1010
საძირკვლის ფილის დამ. არმირების განაწილება	კ-1011
საძირკვლის ფილის სპეციფიკაცია & ესკიზი	კ-1012
-3.400 ნ.-ზე მონოლითური კედლების საყალიბე გეგმა	კ-1200
მონოლითური კედელი მ.კ.-1	კ-1201
-0.250 ნ.-ზე გადახურვის ფილის საყალიბე გეგმა	კ-2000
-0.250 ნ.-ზე გად. ფილის არმირების გეგმა ქვედა შრე X მიმთულებ.	კ-2001
-0.250 ნ.-ზე გად. ფილის არმირების გეგმა ქვედა შრე Y მიმთულებ.	კ-2002
-0.250 ნ.-ზე გად. ფილის არმირების გეგმა ზედა შრე X მიმთულებ.	კ-2003
-0.250 ნ.-ზე გად. ფილის არმირების გეგმა ზედა შრე Y მიმთულებ.	კ-2004
ფილის კვეთი 1-1; 2-2; 3-3	კ-2005
გადახურვის ფილის ესკიზი & სპეციფიკაცია	კ-2006
-3.400 ნ.-ზე მონ. სვეტებისა და დიაფრაგმების მარკირების გეგმა	კ-3000
მონოლითური სვეტი მ.ს.-1	კ-3001
მონოლითური სვეტი მ.ს.-2	კ-3002
მონოლითური სვეტი მ.ს.-3	კ-3004
-0.250 ნ.-ზე მონ. რიგელების დამატებითი არმირების სქემა	კ-4000
-0.250 ნ.-ზე მონ. რიგელების ზედა შრის დამატ. არმირების სქემა	კ-4001
მონოლითური რიგელის რიგელების დაარმირების ტიპიური ფრაგმენტი	კ-4002
რიგელის რიგელთან შეერთების კვანძი	კ-4003
მონოლითური რიგელი მ.რ.- 1 ; კვეთი A-A B-B & C-C	კ-4004
რიგელი დამატებით არმირების კვეთი C-C & D-D	კ-4005
მონოლითური რიგელების ესკიზი & სპეციფიკაცია	კ-4006
ფილაში ფიქსატორების მოწყობის ნახაზი	კ-8000
ზღუდარის სამონტაჟო ფრაგმენტი	კ-8001
კედლების ანტისეისმური არმირების სქემა	კ-8002
კედლების ანტისეისმური არმირების სქემა II	კ-8003

TORNIKEMORALISHVILI@GMAIL.COM
OFFICE@NASAKHI.COM
+995 511 222 442
www.nasakhi.com

შენიშვნები :

1. ნახაზში შეტანილი ყველა ცვლილება უნდა შეთანხმდეს პროექტის ავტორთან.
2. შენობის საპროექტო ნული ±0.00=414.60 აბსოლუტურ ნიშნულს.
3. პროექტში ყველა ზომა მოცემულია მილიმეტრებში, ნიშნულები-მეტრებში.

თარიღი	Aug 31, 2026 წ.

კორექტირება

№	კორექტირება	თარიღი	შეასრ.
1			
2			
3			

პროექტი / Project

მრავალბინიანი საცხოვრებელი სახლის ავტოფარეხი

მისამართი / Address

ქ. თბილისი, სპირიდონ კედიას ქუჩა N10ა ს/კ 01.13.06.008.118

დამკვეთი / Client

შ.პ.ს. "გრადა დეველოპმენტი"

სიტუაციური გეგმა

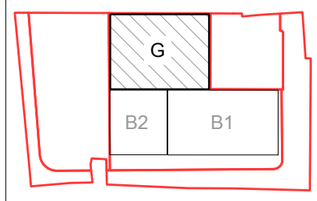

თანამდებობა	გვარი	ხელმოწერა
დირექტორი	გ. თაბაგარი	
მთ.კონსტრუქტორი	მ. საპაია	
კონსტრუქტორი	თ. მორალიშვილი	
შეასრუა	ლ. გელაშვილი	
შეამოწმა	თ. მორალიშვილი	

ფაილი/File:LIST OF DWG	
პროექტი/Project No 23A25G	ფორმატი Paper Size A3
თარიღი/Date: Aug 31, 2026	
სტადია/Status: C.D.	

ნახაზის დასახელება / Drawing Name:

ნახაზების ჩამონათვალი

ფურცელი/Drawing No	კ-0101

პირობითი აღნიშვნები:
General Legend:

- არსებული კონსტრუქცია
- Existing Wall

- დასაშლელი კონსტრუქცია
- Demolition Wall

- კვეთი ბეტონის ელემენტზე
- Section on concrete element

- კვეთი რკ.ბ. ელემენტზე
- Section on r.c. element

- მონოლითური რკ.ბეტონის ელემენტი (კონსტრუქცია)
- Monolitic r.c. element (Structural)

- ბლოკის წყობა
- Block Masonry

- აგურის წყობა
- Brick Masonry

- ბეტონის მომზადება
- Concrete Preparation

- ქვიშა
- SAND

- ხვინჭა
- Ballast

- ღორღი
- Gravel

- გრუნტი
- Soil

- ნაყარი გრუნტი
- Filled soil

- ძირითადი ქანი
- Main rock

- ჰიდროიზოლაცია
- Waterproofing

- გრუნტიზე მოწყობილი ფილა

- დამატებითი არმირების განაწილება

- პოლიეთილენის ფენა
- Polyethylene layer

- ქვაბულის ფერდი
- Trench side

- დაბეტონების დონე
- Pouring Level

- "ქარხნული" შედუღება
- "Factory" Welding

- ადგილობრივი შედუღება
- Local Welding

22 / [8]
- ნაშვერების პოზიცია
- Dowels Position
- ნაშვერების რაოდენობა
- Dowels Quantity

h_0 / h_l
- მანძილი ფილიდან ღიობამდე
- Distance From the Slab to the Openings
- ღიობის სიმაღლე
- Opening Height

-1.10
- კედლის ზედაპირის ნიშნული
- Wall top level

0.000
- ელემენტის კონსტრუქციული ნიშნული
- Structural level of the element

-4.10=54.65
- საპროექტო ნიშნული
- Design Level
- აბსოლიტური ნიშნული
- Elevation (Height above mean sea level)

415.60 / 422.25
- წითელი ნიშნული
- Red Level
- შავი ნიშნული
- Black Level

30(50)
- კვეთში ეს აღნიშვნა მუთითებს, რომ ურთიერთგადადამკვეთ რიგელებს აქვთ სხვადასხვა სისქის (ბეტონის) დაამცავი ზონა
- This legend in section mentions that beams have diffenrent concrete coat thickness

1 1
- ჭრილი ან კვეთის დასახელება
- Section Name
- ფურცლის ნომერი
- Sheet Number

კ3. - II / კ - 100
- კვანძის ნომერი
- Detail Number
- ფურცლის ნომერი
- Sheet Number

აბრევიატურა
List of Abbreviations

დ.ა. C.O.S.	- დაიჭრას ადგილზე - Cut on Site
დაზ.ა. V.S.	- დაზუსტდეს ადგილზე - Verify on Site
მ.ს. C.	- მონოლითური სვეტი - Column
მ.რ. BM.	- მონოლითური რიგელი - Reinforced Concrete Beam
ს.დ. SH.W.	- სიხისტის დიაფრაგმა - Shear wall
მ.კ. R.C.W.	- მონოლითური კედელი - Reinforced Concrete wall
რ.კ. G.B.	- რანდკოჭი (ან როსტვერკის კოჭი) - Ground Beam
ხ. P.	- ხიმინჯი - Pile
წ.ს. S.F.	- წერტილოვანი საძირკველი - Spread Footing
ლ. საძ. C.F.	- ლენტური საძირკველი - Continuous Footing
ა.მ.კ. B.S.C.	- არმატურის მოც. კარკასი - Bar Space Cage
ხ.კ. P.R.C.	- ხიმინჯის კარკასი - Pile Reinforcement Cage
კ. C.R.	- კარკასი (სიბრტყითი) - Cage of Reinforcement
ბადე (ბ. -) MESH	- არმატურის ბადე - Rebar Mesh
პარაპეტი U.	- პარაპეტი - Upstand
ლ.ს. ST.C.	- ლითონის სვეტი - Steel Column
ლ.მ.კ. ST.G.	- ლითონის მთავარი კოჭი - Steel Girder
ლ.კ. ST.B.	- ლითონის კოჭი - Steel Beam
ლ.წ. ST.T.	- ლითონის წამწე - Steel Truss
ლ.ვ.კ. ST.V.B.	- ლითონის ვერტიკალური კავშირი - Steel Vertical Bracing
ლ.ჰ.კ. ST.H.B.	- ლითონის ჰორიზონტალური კავშირი - Steel Horizontal Bracing
შ.კ. C.B.	- შედგენილი კოჭი - Composite Beam
ჩ.დ. E.P.	- ჩასატანებელი დეტალი - Embedded Part

არმატურის აღნიშვნა:
Rebar Marking:

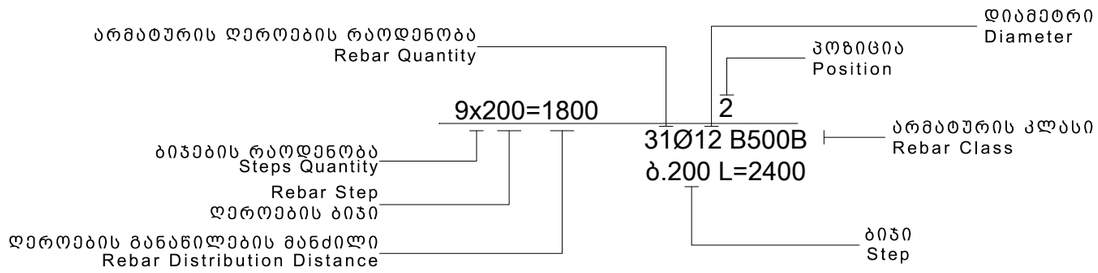

სამშენებლო ფაზების აბრევიატურა
Construction phases abbreviations

სქემატური დიზაინი
Schematic Design - (S.D.)

სანებართვო დოკუმენტაცია
Project Approval - (P.A.)

სატენდერო დოკუმენტაცია
Tender Documentation- (T.D.)

სამშენებლო დოკუმენტაცია
Construction Documents - (C.D.)

მშენებლობის ფაზა (ზედამხედველობა)
Construction Phase - (C.P.)

TORNIKEMORALISHVILI@GMAIL.COM
OFFICE@NASAKHI.COM
+995 511 222 442
www.nasakhi.com

შენიშვნები :
1. ნახაზში მეტანილი ყველა ცვლილება უნდა შეთანხმდეს პროექტის ავტორთან.
2. შენობის საპროექტო ნული ±0.00=414.60 აბსოლუტურ ნიშნულს.
3. პროექტში ყველა ზომა მოცემულია მილიმეტრებში, ნიშნულები-მეტრებში.

თარიღი	Aug 31, 2026 წ.

კორექტირება

№	კორექტირება	თარიღი	შეასრ.
1			
2			
3			

პროექტი / Project

მრავალბინიანი საცხოვრებელი სახლის ავტოფარეხი

მისამართი / Address

ქ. თბილისი, სპირიდონ კედიას ქუჩა N10ა ს/კ 01.13.06.008.118

დამკვეთი / Client

შ.პ.ს. "გრადა დეველოპმენტი"

სიტუაციური გეგმა

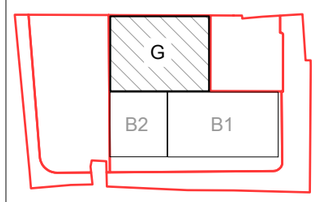

თანამდებობა	გვარი	ხელმოწერა
დირექტორი	გ. თაბაგარი	
მთ.კონსტრუქტორი	მ. საჯაია	
კონსტრუქტორი	თ. მორალიშვილი	
შეასრუა	თ. მორალიშვილი	
შეამოწმა	თ. მორალიშვილი	

ფაილი/File:LEGEND

პროექტი/Project No 23A25G	ფორმატი Paper Size A3
თარიღი/Date: Aug 31, 2026	
სტადია/Status: C.D.	

ნახაზის დასახელება / Drawing Name:

პირობითი აღნიშვნები

ფურცელი/Drawing No ბ-0121

ავტოფარეხის ჯამური სპეციფიკაცია

კონსტრუქციის დასახელება	არმატურის კლასი - B500B								ბეტონი კლასით m^3	ბეტონი კლასით m^3
	არმატურის სტანდარტი BS EN 10080							მთლიანად არმატურა კგ.		
	Ø 8	Ø 10	Ø 12	Ø 16	Ø 18	Ø 22	Ø 25		B25	B15.0
საძირკველი	364	4030	24160	2911	2245	316	709	34734	383	98
მონოლითური კედლები	37	1997						2035	23	
ფილა	201	16419		6968				23588	212	
სვეტი	1097				1042	424	869	3432	13	
რიგელი	4773			1454			15755	21982	84	
ჯამი ∑	**6472**	**22446**	**24160**	**11333**	**3287**	**740**	**17332**	**85771**	**716**	**98**

TORNIKEMORALISHVILI@GMAIL.COM
OFFICE@NASAKHI.COM
+995 511 222 442
www.nasakhi.com

შენიშვნები :
1. ნახაზში შეტანილი ყველა ცვლილება უნდა შეთანხმდეს პროექტის ავტორთან.
2. შენობის საპროექტო ნული ±0.00=414.60 აბსოლუტურ ნიშნულს.
3. პროექტში ყველა ზომა მოცემულია მილიმეტრებში, ნიშნულები-მეტრებში.

თარიღი	Aug 31, 2026 წ.

კორექტირება

№	კორექტირება	თარიღი	შეასრ.
1			
2			
3			

პროექტი / Project

მრავალბინიანი საცხოვრებელი სახლის ავტოფარეხი

მისამართი / Address

ქ. თბილისი, სპირიდონ კედიას ქუჩა N10ა ს/კ 01.13.06.008.118

დამკვეთი / Client

შ.პ.ს. "გრადა დეველოპმენტი"

სიტუაციური გეგმა

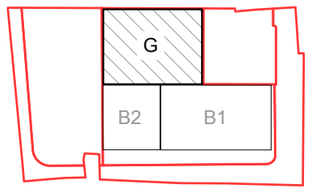

თანამდებობა	გვარი	ხელმოწერა
დირექტორი	გ. თაბაგარი	
მთ.კონსტრუქტორი	მ. საჯაია	
კონსტრუქტორი	თ. მორალიშვილი	
შეასრუა	ლ. გელაშვილი	
შეამოწმა	თ. მორალიშვილი	

ფაილი/File:TOTAL SUM	
პროექტი/Project No 23A25G	ფორმატი Paper Size A3
თარიღი/Date: Aug 31, 2026	
სტადია/Status: C.D.	

ნახაზის დასახელება / Drawing Name:

მასალის ამოკრეფა საერთო ხარჯი

ფურცელი/Drawing No	კ-0122

1. ზოგადი

- ობ. მისამართი - ქ. თბილისი, სპირიდონ კედიას ქუჩა N10ა
- საკადასტრო კოდი ს.კ. - 01.13.06.008.118
- ობ. დასახელება - მრავალბინიანი საცხოვრებელი სახლის ავტოფარეხი
- არქიტექტურული ნაწილი - შ.პ.ს. "გრადა დეველოპმენტი"
- საინჟინრო გეოლოგია - შ.პ.ს. "თბილინვესტპროექტი"
- გეოფიზიკური და სეისმური კვლევა - შპს "საქართველოს გეოფიზიკური ასოციაცია", ვახტანგ არაბიძე;
- დამკვეთი - შ.პ.ს. "გრადა დეველოპმენტი"
- შენობა-ნაგებობის კლასი (#57_2009/03/24) - III

2. საინჟინრო გეოლოგია და დაფუძნების პირობები, ქვაბული

2.1 საძირკვლის ფუძედ მიჩნეული გრუნტის მახასიათებლები:

- დასახელება - ფენა N2 - სგე I - თიხა;
- პირობითი საანგარიშო წინაღობა R_0=3.0 კგძ/სმ²; (0.30 მპა; 30.00 ტ/მ²);
- კუთრი წონა ρ=1.90 ტ/მ³;
- დეფორმაციის მოდული E=21.00 მპა (210.00 კგძ/სმ²);
- კუთრი შეჭიდულობა C=46.0 კპა (0.46 კგძ/სმ²);
- შიგა ხახუნის კუთხე φ=17°;
- პუასონის კოეფიციენტი μ=0.42;
- დასკვნა - მშენებლობისთვის გამოყოფილ უბანზე და მის ირგვლივ არ აღინიშნება საშიში გეოლოგიური პროცესები და მათი ჩასახვა არც მომავალშია მოსალოდნელი, იგი იმყოფება დამაკმაყოფილებელ საინჟინრო-გეოლოგიურ პირობებში;
- გრუნტის კატეგორია სეისმური თვისებების მიხედვით - II (პნ 01.01.-09 ცხ.#1);
- გრუნტის წყალი - გრუნტის წყლის გამოჩენა დაფიქსირდა 6.4-7.8 მ სიღრმეზე, (იხ.გეოლოგია).
- ქვაბული - ქვაბულის გვერდების დამუშავება მოხდეს გრუნტების ბუნებრივი ქანობის კუთხით;.

3. უსაფრთხოება

- მშენებლობის პროცესი წარიმართოს საქართველოს მთავრობის 2007 წლის 28 მარტის #62 დადგენილების მოთხოვნების შესაბამისად და მკაცრად იქნას დაცული უსაფრთხოების წესები.

4. მასალები

- მასალების ანტიკოროზიული და ხანძარსაწინააღმდეგო დაცვა - შესრულდეს ნორმების СНиП 2.01.02-85* და СНиП 2.03.11-85 მოთხოვნების შესაბამისად;
- ბეტონი - შენობის მზიდ კონსტრუქციებში გამოყენებულია ბეტონი კლასით - B25, საძირკვლის ქვეშ გამოყენებულია ბეტონის მომზადება B15 (ГОСТ 25192 - 2012); ხიმინჯების ბეტონი კლასით B25 W4, (სულფატმედეგ ცემენტზე დამზადებული, იხ. გეოლოგიური დასკვნა)
- არმატურა - შენობის რკ.ბეტონის ელემენტებში გამოყენებულია არმატურა კლასით - B500B (BS EN 10080) ან A500C; A240C. (ДСТУ 3760-98); (საანგ. წინაღობა გაჭიმვაზე R_e=500 მპა);
- საკედლე და სატიხრე მასალა - შენობის კონტურზე კედლების შევსება მოხდება მსუბუქი საამშენებლო ბლოკებით მარკით არანაკლებ M 50-ისა, მოცულობითი წონით არაუმეტეს 1200 კგ./მ³. ქვიშა-ცემენტის ხსნარზე, მარკით არანაკლებ M 50-ისა; წყობის ღერძულ გაჭიმვაზე დროებითი წინაღობის (ნორმალური შეჭიდულობის) სიდიდე უნდა იყოს არანაკლებ 1.2კგ.ძ/სმ²-სა
- ჰიდროიზოლაცია - შენობის კონსტრქუციები რომლებიც შეხებაში არის გრუნტთან დაიფაროს ჰიდროსაიზოლაციო შრით, (ჰიდროიზოლაციის ტიპი განისაზღვროს დამკვეთთან შეთანხმებით);
- საამშენებლო მასალების ხარისხის კონტროლი:
  - საამშენებლო მოედანზე აუცილებელია განხორციელდეს საამშენებლო მასალების სისტემატური კონტროლი. მშენებლობაზე შემოზიდულ მასალებს თან უნდა ახლდეს მმწარმოებლის ხარისხის დამადასტურებელი დოკუმენტი (პასპორტი) რომელშიც მითითებული იქნება ტექნიკური მახასიათებლები, მაგ: მასალის სიმტკიცის ზღვარი, ყინვამედეგობის მაჩვენებელი და სხვა.
  - ბეტონის სამუშაოების წარმოებისას მშრალი და ცხელი კლიმატის პირობებში 25°C-ზე მეტი ჰაერის ტემპერატურისა და 50%-ზე ნაკლები ფარდობითი ტენიანობისას გამოყენებულ იქნას ცემენტები, რომელთა სამარკო სიმტკიცე არანაკლებ 20%-ით სჭარბობს ბეტონის საპროექტო მარკას.
  - ახლადჩაწყობილი ბეტონი დაცული უნდა იქნას მექანიკური დაზიანებისგან (და/ან ზემოქმედებისგან), მზის სხივების პირდაპირი მოხვედრისგან, ყინვისგან, ქარისგან. პროექტში მითითებული სიმტკიცის 75%-ის მიღწევამდე ბეტონის სტრუქტურა ადვილად იმსხვრევა, აქედან გამომდინარე აღნიშნული სიმტკიცის მირწევამდე აუცილებელია მკაცრად დაცული იქნას ტემპერატურის და ტენიანობის რეჟიმი;

5. კლიმატოლოგია და დატვირთვები

- ჩაყინვის სიღრმე - 0.00 მ (პნ 01.05-08);
- ქარი - W_0 = 85 გკ/მ² (პნ 1.0508);
- თოვლი - q = 50 კგ/მ² (პნ 01.0508);
- სტატიკური მუდმივი - საძირკვლის ფილა - 350 კგ/მ² ; გადახურვის ფილა - 2000 კგ/მ²;
- სტატიკური დროებითი ხანგრძლივი - საძირკვლის ფილა - 200 კგ/მ²; გადახურვის ფილა - 200 კგ/მ²;
- სტატიკური დროებითი ხანმოკლე - საძირკვლის ფილა - 480 კგ/მ²; გადახურვის ფილა - 200 კგ/მ²;
- სეისმურობა - საქართველოს ტერიტორიის სეისმური საშიშროების რუქის მიხედვით ქ. თბილისი, სპირიდონ კედიას ქუჩა N10ა იმყოფება 8 ბ. სეისმურ ზონაში (სკალა MSK64), ჰორიზონტალური აჩქარება - 0.17 (სეისმურობის კოეფიციენტი); განსახილველ უბანზე საანგარიშო ჰორიზონტალური აჩქარების დაზუსტებული მნიშვნელობა შეადგენს 0.179 g-ს;

6. მათ. მოდელირება (გაანგარიშება)

- «Lira - САПР 2021» პროგრამული კომპლექსის მეშვეობით, სასრული ელემენტების მეთოდის საფუძველზე. შენობის საანგარიშო მოდელი შედგენილია არქიტექტურული ნახაზების მიხედვით.
- გაანგარიშებაში მიღებულია შემდეგი დატვირთვები:
  - სტატიკური მუდმივი;
  - სტატიკური დროებითი ხანმოკლე;
  - სეისმური X მიმართულება;
  - სეისმური Y მიმართულება;
  - სეისმური 45^0 მიმართულება;
  - სეისმური 135^0 მიმართულება;
  - სეისმური Z მიმართულება;
- გათვალისწინებულია საკუთარი რხევების 41 ფორმა.
- სეისმური ზემოქმედების ანგარიშისას მასების მონაწილეობის ფაქტორი შეადგენს 21-22%;
- შენობის საკუთარი რხევის პერიოდები: T1=0.31 წმ. T2=0.30 წმ. T3=0.29 წმ.;
- საძირკვლის ფილაზე საშუალო წნევა საანგარიშო დატვირთვათა ძირითადი შეხამებისას შეადგენს - 10.00 ტ/მ^2;

7. შენობის აღწერილობა

- პირობითი საპროექტო ნიშნული 0.00 - არის პირველი სართულის იატაკის დონე და შეესაბამება აბსოლუტურ ნიშნულს გენგეგმაზე 414.60
- კონსტრუქციული სქემა - შენობა ხისტკვანძებიან მონოლითური რკ.ბეტონის ჩარჩო სისტემას წარმოადგენს;
- სართულიანობა - 1 სართული, 1 მიწისქვეშა სართული (ავტოფარეხი);
- შენობის მიახლოებითი გაბარიტული ზომები - 56.70X25.70 მ. (ღერძებში), გეგმაში მართკუთხედი ფორმის;
- საძირკველი - მონოლითური მთლიანკვეთიანი საძირკვლის ფილა, სისქით - 40 სმ(h);
- კონსტრუქციული ელემენტები (სართ. გადახურვის ფილა, სვეტი, რიგელი, ა.შ.)
  - სართულშუა გადახურვის ფილა - 22 & 25 სმ;
  - რიგელები - 40X70 (h) სმ;
  - სვეტები - 40X40 სმ;
  - მონოლითური რკ.ბეტონის კედლები - 25 სმ;
  - სახურავი - შენობის სახურავს წარმოადგენს ე.წ. ბრტყელი გადახურვა;

8. შენიშვნები

- საძირკვლის ფუძე აუცილებელია მიიღოს ინჟ. გეოლოგმა.
- მიწის სამუშაოთა წარმოებისას დაცული უნდა იყოს СНиП 3.02.01-87 ЗЕМЛЯНЫЕ СООРУЖЕНИЯ,ОСНОВАНИЯ И ФУНДАМЕНТЫ 10.1÷10.5 პუნქტების მოთხოვნები;
- შენობის ღერძების დაკვალვა განხორციელდეს არქიტექტურული ნახაზების შესაბამისად;
- ნახაზებში აღმოჩენილი შეუსაბამობის, არქიტექტურულ ნახაზებთან შეუსაბამობის და/ან საინჟინრო-გეოლოგიური ნაწილის ადგილზე არსებულ სიტუაციასთან შეუსაბამობის შემთხვევაში - აუცილებლად ეცნობოს პროექტის ავტორს;
- არმატურების მოღუნვა განხორციელდეს ცივად გაცხელების გარეშე;
- თუ სადმე ბლოკის წყობის სიმაღლის და სიგანის ფარდობა (H/W) აღემატება 12-ს აუცილებელია შუალედური რკ.ბეტონის სარტყელის მოწყობა;

9. გამოყენებული ლიტერატურა

- (პნ 01.01-09) - სეისმომედეგი მშენებლობა
- (პნ 03.01-09) - ბეტონისა და რკინაბეტონის კონსტრუქციები
- (პნ 02.01-08) - შენობების და ნაგებობების ფუძეები
- (პნ 01.05-08) - სამშენებლო კლიმატოლოგია
- СНиП 2.01.07-85* _ Нагрузки и воздействия

TORNIKEMORALISHVILI@GMAIL.COM
OFFICE@NASAKHI.COM
+995 511 222 442
www.nasakhi.com

შენიშვნები :

1. ნახაზში შეტანილი ყველა ცვლილება უნდა შეთანხმდეს პროექტის ავტორთან.
2. შენობის საპროექტო ნული ±0.00=414.60 აბსოლუტურ ნიშნულს.
3. პროექტში ყველა ზომა მოცემულია მილიმეტრებში, ნიშნულები-მეტრებში.

თარიღი	Aug 31, 2026 წ.

კორექტირება

№	კორექტირება	თარიღი	შეასრ.
1			
2			
3			

პროექტი / Project

მრავალბინიანი საცხოვრებელი სახლის ავტოფარეხი

მისამართი / Address

ქ. თბილისი, სპირიდონ კედიას ქუჩა N10ა ს/კ 01.13.06.008.118

დამკვეთი / Client

შ.პ.ს. "გრადა დეველოპმენტი"

სიტუაციური გეგმა

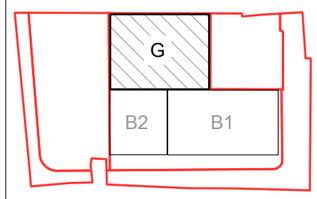

თანამდებობა	გვარი	ხელმოწერა
დირექტორი	გ. თაბაგარი	
მთ.კონსტრუქტორი	მ. საჯაია	
კონსტრუქტორი	თ. მორალიშვილი	
შეასრუა	ლ. გელაშვილი	
შეამოწმა	თ. მორალიშვილი	

ფაილი/File:EXPL.NOTE

პროექტი/Project No 23A25G	ფორმატი Paper Size A3
თარიღი/Date: Aug 31, 2026	
სტადია/Status: C.D.	

ნახაზის დასახელება / Drawing Name:

განმარტებითი ბარათი

ფურცელი/Drawing No	კ-0123

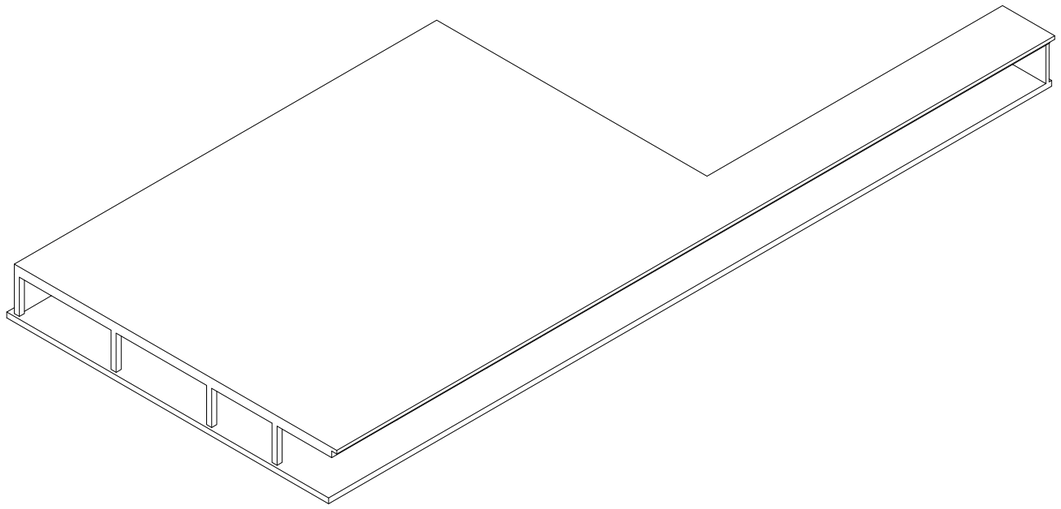

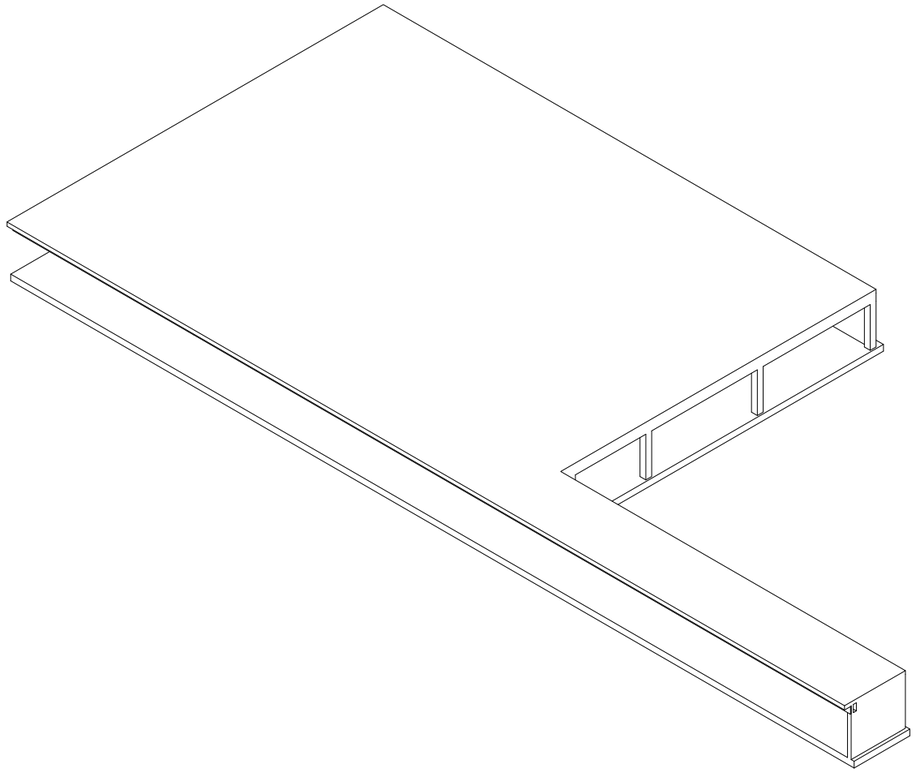

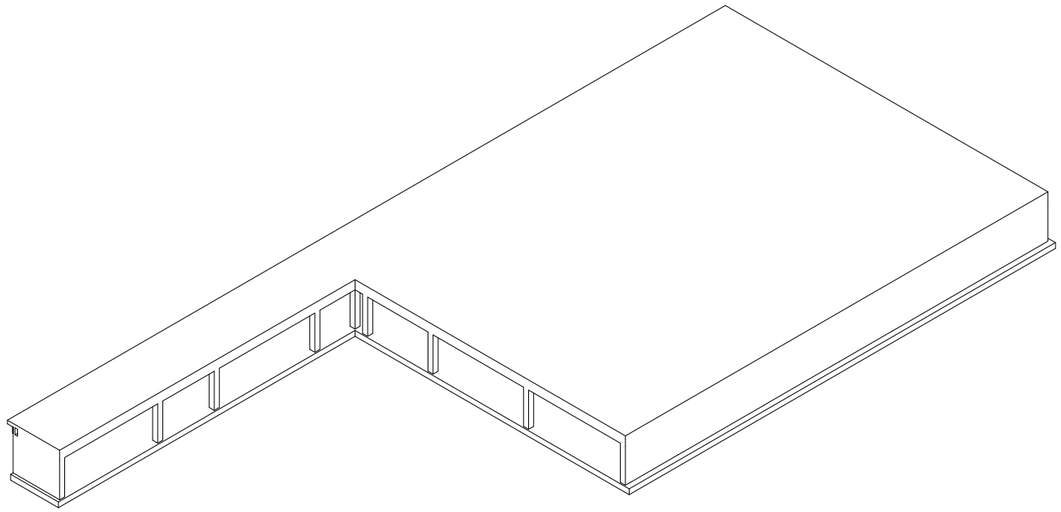

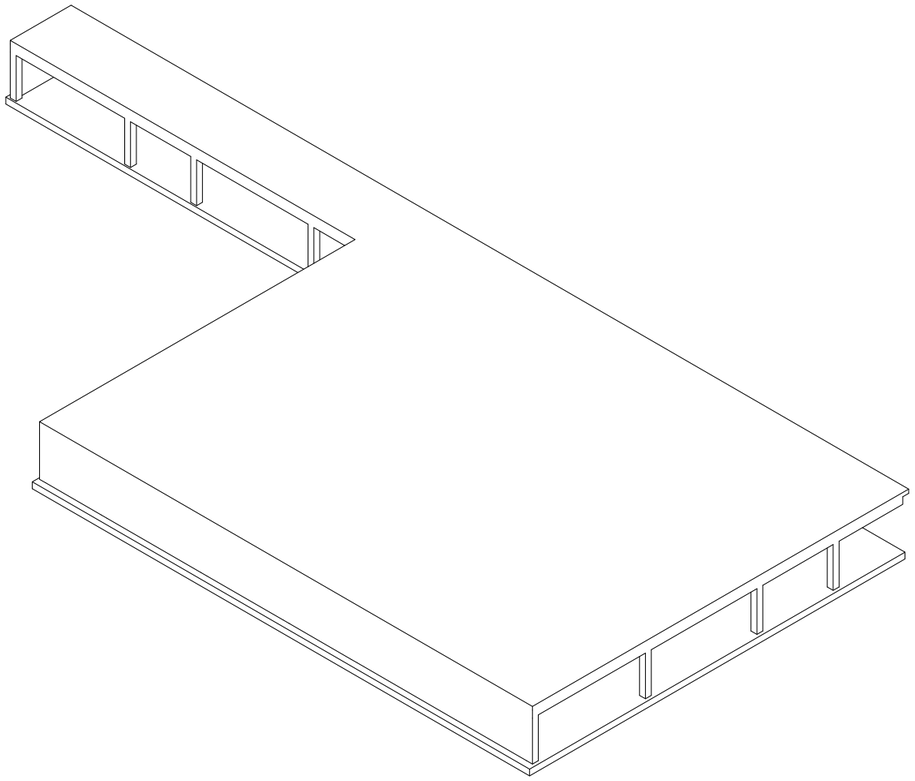

TORNIKEMORALISHVILI@GMAIL.COM
OFFICE@NASAKHI.COM
+995 511 222 442
www.nasakhi.com

შენიშვნები :

1. ნახაზში მეტანილი ყველა ცვლილება უნდა შეთანხმდეს პროექტის ავტორთან.
2. შენობის საპროექტო ნული ±0.00=414.60 აბსოლუტურ ნიშნულს.
3. პროექტში ყველა ზომა მოცემულია მილიმეტრებში, ნიშნულები-მეტრებში.

თარიღი	Aug 31, 2026 წ.

კორექტირება

№	კორექტირება	თარიღი	შეასრ.
1			
2			
3			

პროექტი / Project

მრავალბინიანი საცხოვრებელი სახლის ავტოფარეხი

მისამართი / Address

ქ. თბილისი, სპირიდონ კედიას ქუჩა N10ა ს/კ 01.13.06.008.118

დამკვეთი / Client

შ.პ.ს. "ბრადა დეველოპმენტი"

სიტუაციური გეგმა

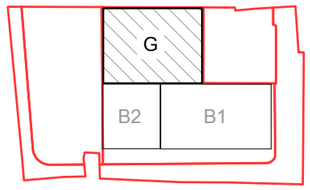

თანამდებობა	გვარი	ხელმოწერა
დირექტორი	გ. თაბაგარი	
მთ.კონსტრუქტორი	მ. საჯაია	
კონსტრუქტორი	თ. მორალიშვილი	
შეასრუა	თ. მორალიშვილი	
შეამოწმა	თ. მორალიშვილი	

ფაილი/File:3D VIEW

პროექტი/Project No 23A25G	ფორმატი Paper Size A3
თარიღი/Date: Aug 31, 2026	
სტადია/Status: C.D.	

ნახაზის დასახელება / Drawing Name:

3D ხედები I

ფურცელი/Drawing No	კ-0200

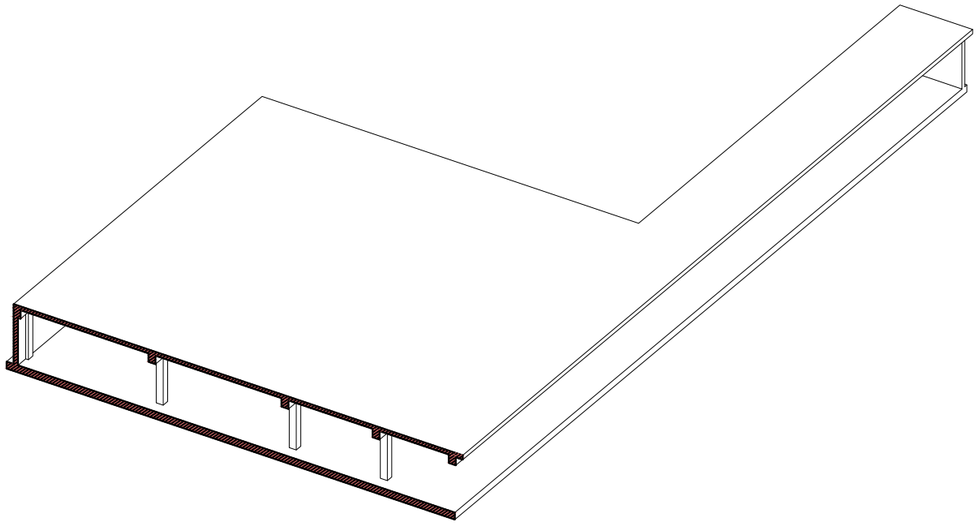

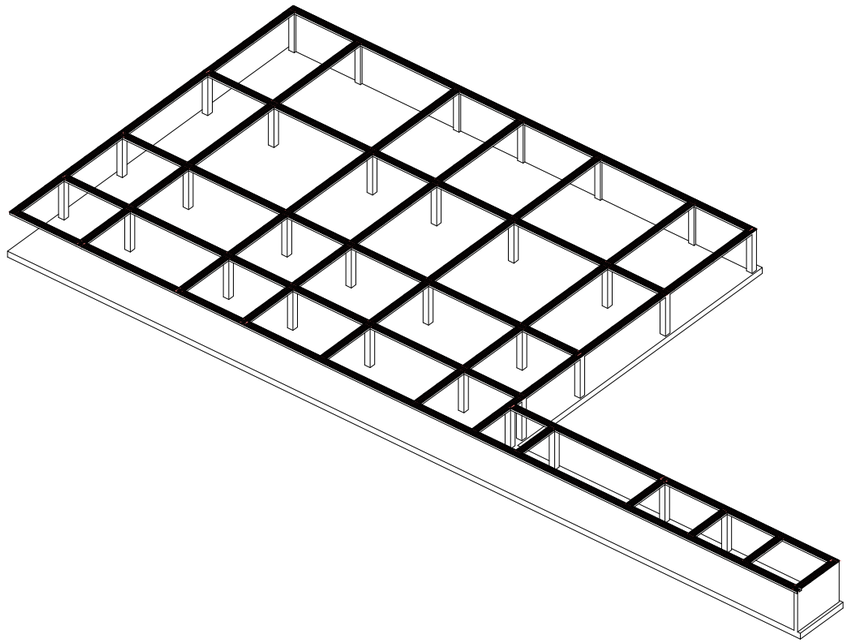

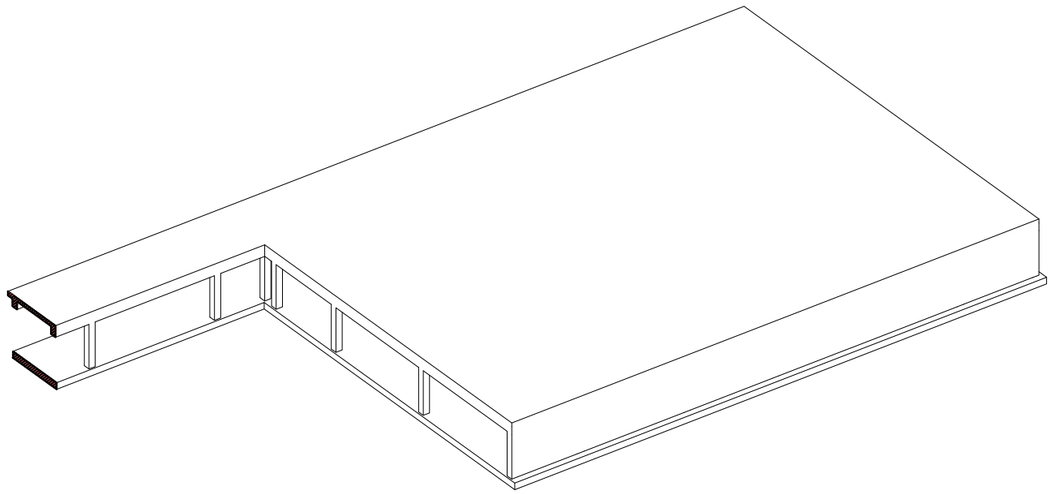

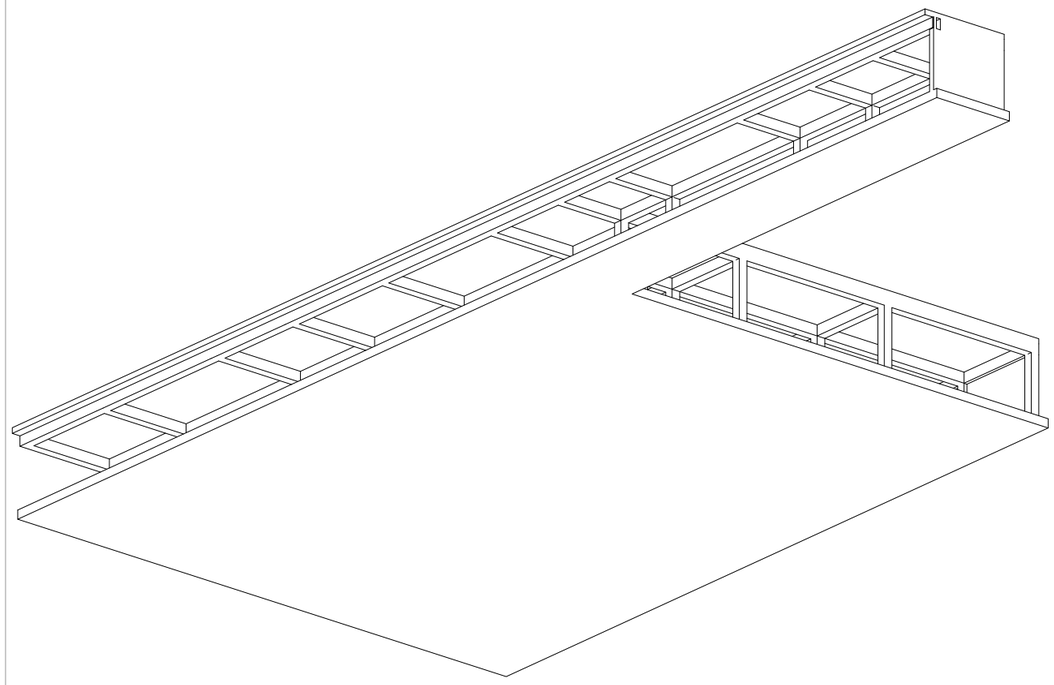

TORNIKEMORALISHVILI@GMAIL.COM
OFFICE@NASAKHI.COM
+995 511 222 442
www.nasakhi.com

შენიშვნები :

1. ნახაზში შეტანილი ყველა ცვლილება უნდა შეთანხმდეს პროექტის ავტორთან.
2. შენობის საპროექტო ნული ±0.00=414.60 აბსოლუტურ ნიშნულს.
3. პროექტში ყველა ზომა მოცემულია მილიმეტრებში, ნიშნულები-მეტრებში.

თარიღი	Aug 31, 2026 წ.

კორექტირება

№	კორექტირება	თარიღი	შეასრ.
1			
2			
3			

პროექტი / Project

მრავალბინიანი საცხოვრებელი სახლის ავტოფარეხი

მისამართი / Address

ქ. თბილისი, სპირიდონ კედიას ქუჩა N10ა ს/კ 01.13.06.008.118

დამკვეთი / Client

შ.პ.ს. "ბრადა დეველოპმენტი"

სიტუაციური გეგმა

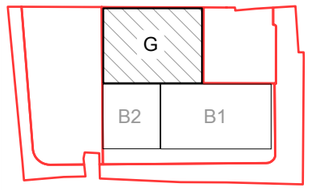

თანამდებობა	გვარი	ხელმოწერა
დირექტორი	გ. თაბაგარი	
მთ.კონსტრუქტორი	მ. საჯაია	
კონსტრუქტორი	თ. მორალიშვილი	
შეასრუა	თ. მორალიშვილი	
შეამოწმა	თ. მორალიშვილი	

ფაილი/File:3D VIEW

პროექტი/Project No 23A25G	ფორმატი Paper Size A3
თარიღი/Date: Aug 31, 2026	
სტადია/Status: C.D.	

ნახაზის დასახელება / Drawing Name:

3D ხედები II

ფურცელი/Drawing No კ-0201

საანგარიშო მოდელის 3D ხედი საილუსტრაციოდ

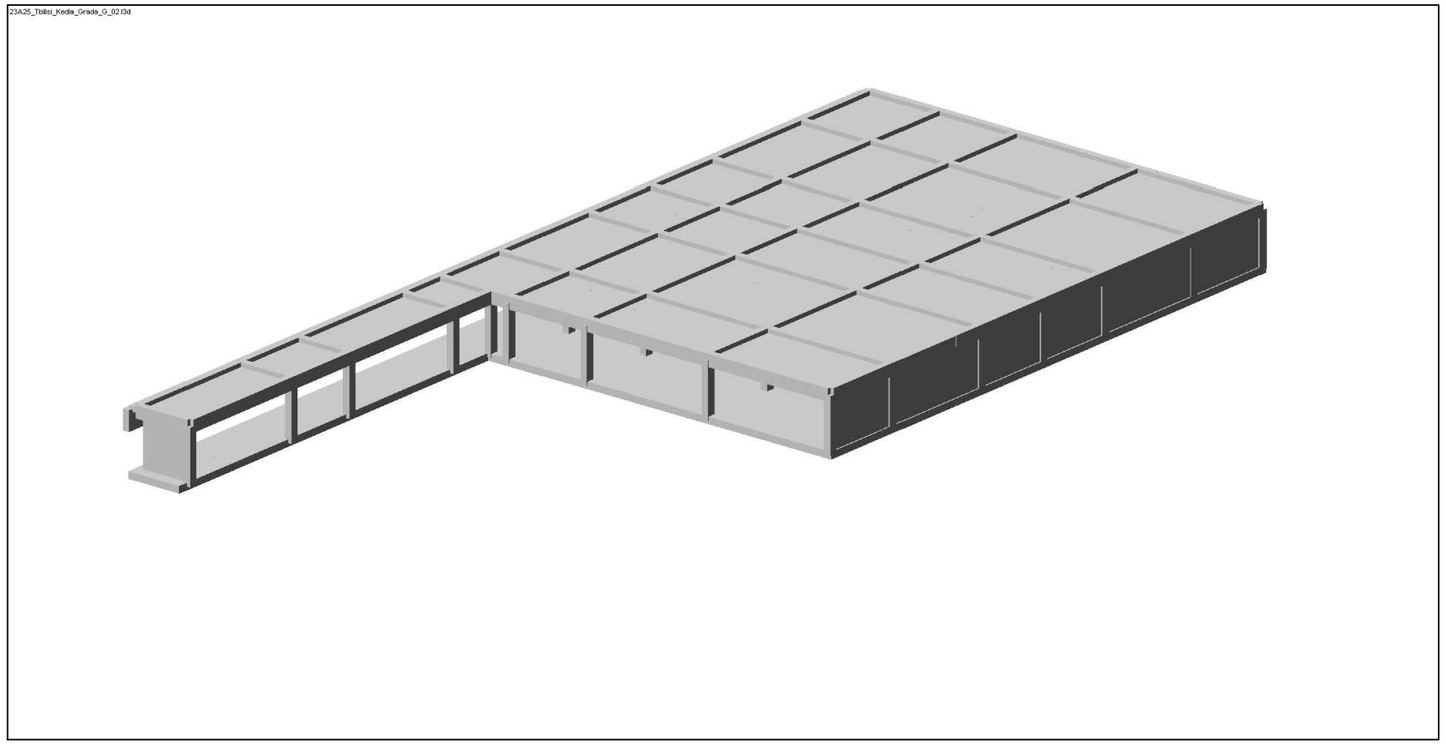

საანგარიშო მოდელის 3D ხედი საილუსტრაციოდ

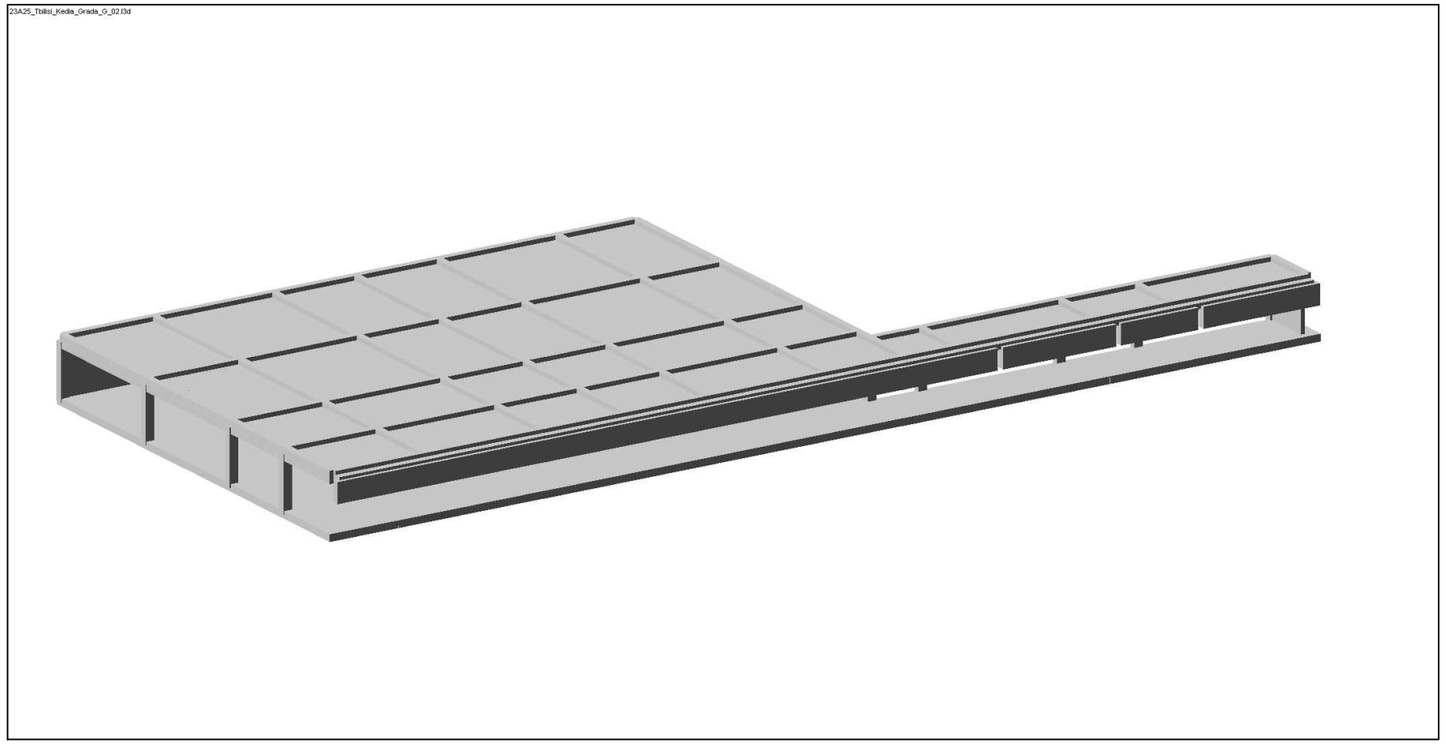

TORNIKEMORALISHVILI@GMAIL.COM
OFFICE@NASAKHI.COM
+995 511 222 442
www.nasakhi.com

შენიშვნები :

1. ნახაზში მეტანილი ყველა ცვლილება უნდა შეთანხმდეს პროექტის ავტორთან.
2. შენობის საპროექტო ნული ±0.00=414.60 აბსოლუტურ ნიშნულს.
3. პროექტში ყველა ზომა მოცემულია მილიმეტრებში, ნიშნულები-მეტრებში.

თარიღი	Aug 31, 2026 წ.

კორექტირება

№	კორექტირება	თარიღი	შეასრ.
1			
2			
3			

პროექტი / Project

მრავალბინიანი საცხოვრებელი სახლის ავტოფარეხი

მისამართი / Address

ქ. თბილისი, სპირიდონ კედიას ქუჩა N10ა ს/კ 01.13.06.008.118

დამკვეთი / Client

შ.პ.ს. "ბრადა დეველოპმენტი"

სიტუაციური გეგმა

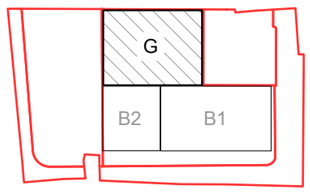

თანამდებობა	გვარი	ხელმოწერა
დირექტორი	გ. თაბაგარი	
მთ.კონსტრუქტორი	მ. საჯაია	
კონსტრუქტორი	თ. მორალიშვილი	
შეასრუა	თ. მორალიშვილი	
შეამოწმა	თ. მორალიშვილი	

ფაილი/File:R0_CALCULATION 3D

პროექტი/Project No 23A25G	ფორმატი Paper Size A3
თარიღი/Date: Aug 31, 2026	
სტადია/Status: C.D.	

ნახაზის დასახელება / Drawing Name:

საანგარიშო მოდელის 3D ხედი

ფურცელი/Drawing No კ-0300

სეისმიკა - სეისმიკის ცხრილი შევსებულია (PN 01.01.-09)-(53) ის საფუძველზე.

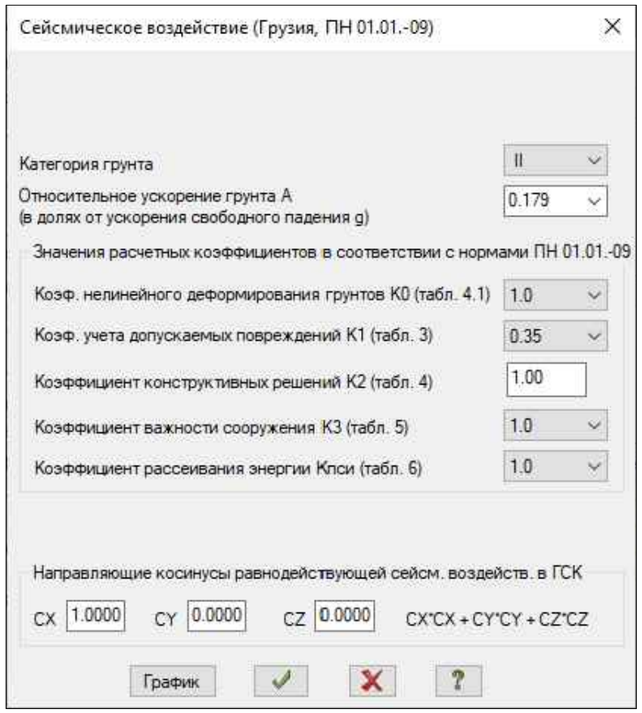

დატვირთვების თანწყობა

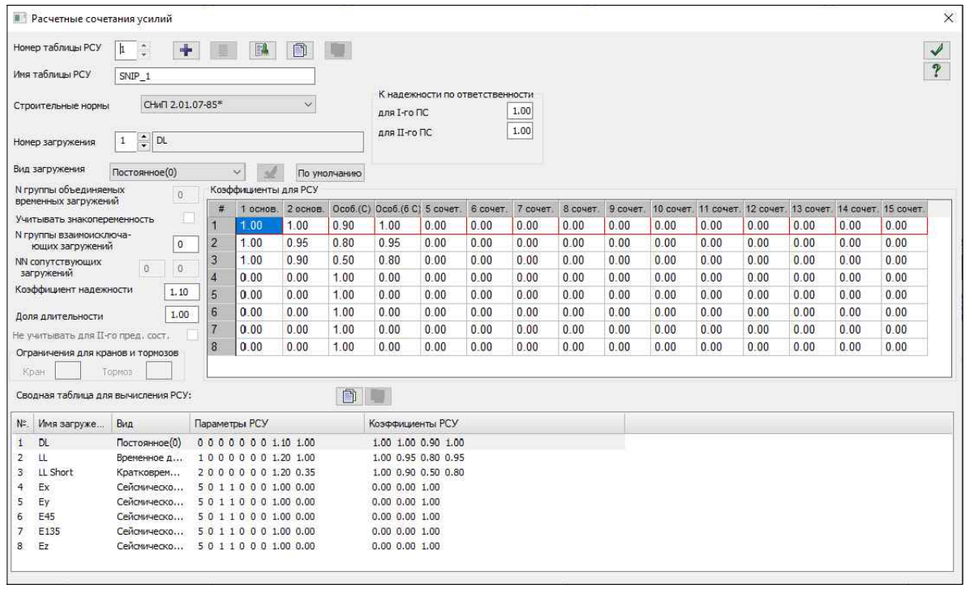

#	1 основ.	2 основ.	Особ.(С)	Особ.(б С)	5 сочет.	6 сочет.	7 сочет.	8 сочет.	9 сочет.	10 сочет.	11 сочет.	12 сочет.	13 сочет.	14 сочет.	15 сочет.
1	1.00	1.00	0.90	1.00	0.00	0.00	0.00	0.00	0.00	0.00	0.00	0.00	0.00	0.00	0.00
2	1.00	0.95	0.80	0.95	0.00	0.00	0.00	0.00	0.00	0.00	0.00	0.00	0.00	0.00	0.00
3	1.00	0.90	0.50	0.80	0.00	0.00	0.00	0.00	0.00	0.00	0.00	0.00	0.00	0.00	0.00
4	0.00	0.00	1.00	0.00	0.00	0.00	0.00	0.00	0.00	0.00	0.00	0.00	0.00	0.00	0.00
5	0.00	0.00	1.00	0.00	0.00	0.00	0.00	0.00	0.00	0.00	0.00	0.00	0.00	0.00	0.00
6	0.00	0.00	1.00	0.00	0.00	0.00	0.00	0.00	0.00	0.00	0.00	0.00	0.00	0.00	0.00
7	0.00	0.00	1.00	0.00	0.00	0.00	0.00	0.00	0.00	0.00	0.00	0.00	0.00	0.00	0.00
8	0.00	0.00	1.00	0.00	0.00	0.00	0.00	0.00	0.00	0.00	0.00	0.00	0.00	0.00	0.00

№.	Имя загруже...	Вид	Параметры РСУ	Коэффициенты РСУ
1	DL	Постоянное(0)	0 0 0 0 0 0 0 1.10 1.00	1.00 1.00 0.90 1.00
2	LL	Временное д...	1 0 0 0 0 0 0 1.20 1.00	1.00 0.95 0.80 0.95
3	LL Short	Кратковрем...	2 0 0 0 0 0 0 1.20 0.35	1.00 0.90 0.50 0.80
4	Ex	Сейсмическо...	5 0 1 1 0 0 0 1.00 0.00	0.00 0.00 1.00
5	Ey	Сейсмическо...	5 0 1 1 0 0 0 1.00 0.00	0.00 0.00 1.00
6	E45	Сейсмическо...	5 0 1 1 0 0 0 1.00 0.00	0.00 0.00 1.00
7	E135	Сейсмическо...	5 0 1 1 0 0 0 1.00 0.00	0.00 0.00 1.00
8	Ez	Сейсмическо...	5 0 1 1 0 0 0 1.00 0.00	0.00 0.00 1.00

მასალები

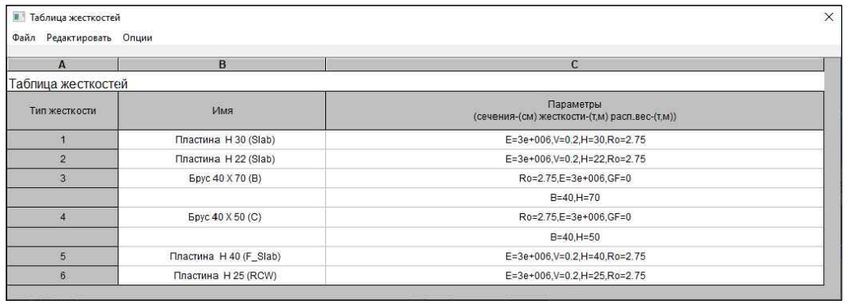

Тип жесткости	Имя	Параметры (сечения-(см) жесткости-(т,м) расп.вес-(т.м))
1	Пластина H 30 (Slab)	E=3e+006,V=0.2,H=30,Ro=2.75
2	Пластина H 22 (Slab)	E=3e+006,V=0.2,H=22,Ro=2.75
3	Брус 40 X 70 (B)	Ro=2.75,E=3e+006,GF=0
		B=40,H=70
4	Брус 40 X 50 (C)	Ro=2.75,E=3e+006,GF=0
		B=40,H=50
5	Пластина H 40 (F_Slab)	E=3e+006,V=0.2,H=40,Ro=2.75
6	Пластина H 25 (RCW)	E=3e+006,V=0.2,H=25,Ro=2.75

შენიშვნა: მახასიათებელი მოცემულია
კუბური სიმტკიცისთვის.

არმატურა

Class	A500C1	A500C1	Ac-I
Diameters	8...22	8...22	3...40
Rs t/m**2	45900.0	45900.0	37500.0
Rsw t/m**2	30000.0	30000.0	30000.0
Rsc t/m**2	45900.0	45900.0	37500.0
Rs,ser t/...	50000.0	50000.0	40000.0
Es t/m**2	190000...	190000...	200000...

- შენიშვნა: არმატურა - შენობის რკ.ბეტონის ელემენტებში გამოყენებულია არმატურა კლასით - A500C; A240C. (ДСТУ 3760-98); შენიშვნა: საქართველოს ბაზარზე არ არსებობის შემთხვევაში A500C & A240C კლასი შეიცვალოს - B500B ან B500C (BS EN 10080) (საანგ. წინაღობა გაჭიმვაზე R_e=500 მპა);

TORNIKEMORALISHVILI@GMAIL.COM
OFFICE@NASAKHI.COM
+995 511 222 442
www.nasakhi.com

შენიშვნები :
1. ნახაზში შეტანილი ყველა ცვლილება უნდა შეთანხმდეს პროექტის ავტორთან.
2. შენობის საპროექტო ნული ±0.00=414.60 აბსოლუტურ ნიშნულს.
3. პროექტში ყველა ზომა მოცემულია მილიმეტრებში, ნიშნულები-მეტრებში.

თარიღი	Aug 31, 2026 წ.

კორექტირება

№	კორექტირება	თარიღი	შეასრ.
1			
2			
3			

პროექტი / Project

მრავალბინიანი საცხოვრებელი სახლის ავტოფარეხი

მისამართი / Address

ქ. თბილისი, სპირიდონ კედიას ქუჩა N10ა ს/კ 01.13.06.008.118

დამკვეთი / Client

შ.პ.ს. "ბრადა დეველოპმენტი"

სიტუაციური გეგმა

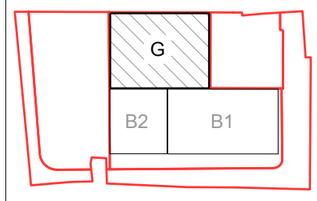

თანამდებობა	გვარი	ხელმოწერა
დირექტორი	გ. თაბაგარი	
მთ.კონსტრუქტორი	მ. საპაია	
კონსტრუქტორი	თ. მორალიშვილი	
შეასრუა	თ. მორალიშვილი	
შეამოწმა	თ. მორალიშვილი	

ფაილი/File:R1_EARTHQUAKE & MATERIAL

პროექტი/Project No 23A25G	ფორმატი Paper Size A3
თარიღი/Date: Aug 31, 2026	
სტადია/Status: C.D.	

ნახაზის დასახელება / Drawing Name:
დატვირთვები სეისმიკა მასალები დატვირთვების თანწყობა

ფურცელი/Drawing No	კ-0301

გადაადგილება Z ღერძის მიმართ

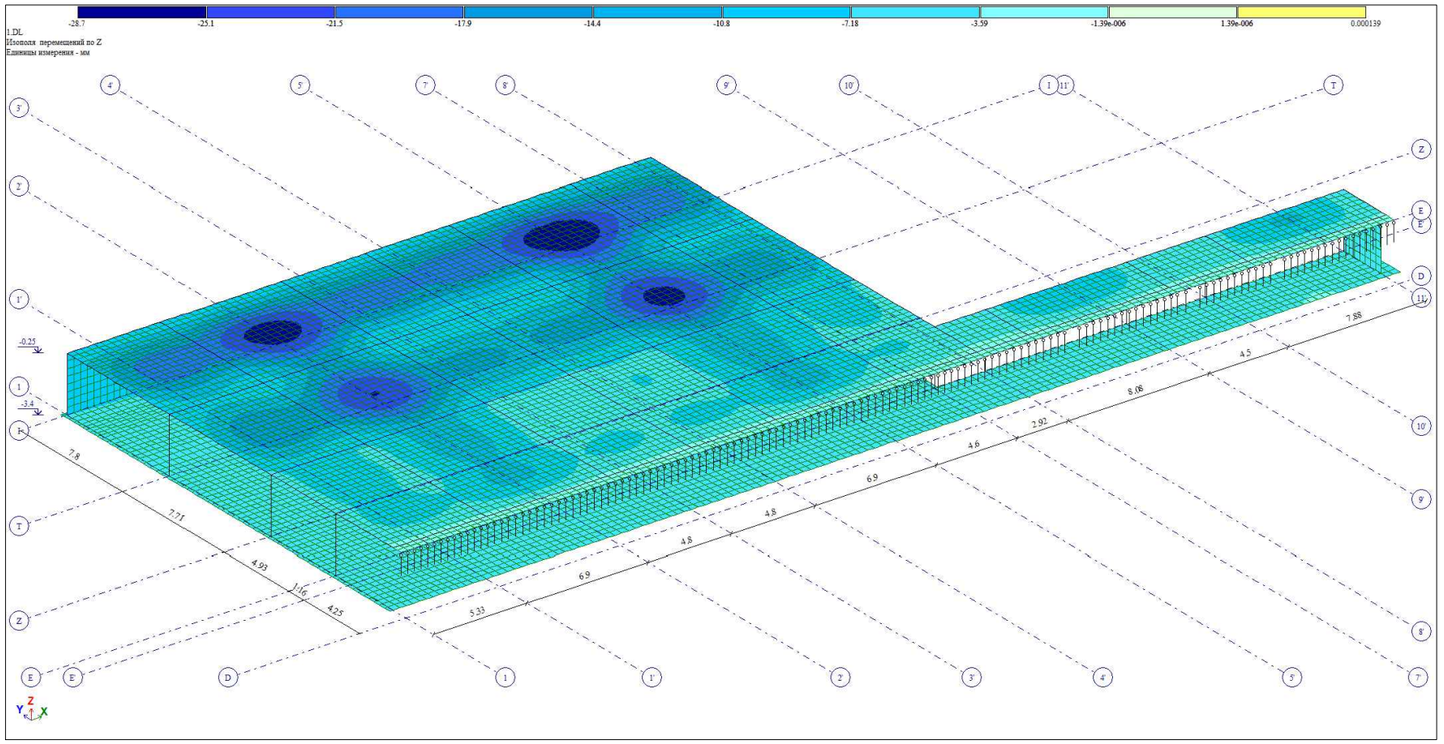

გადაადგილება Z ღერძის მიმართ სეისმური ზემოქმედებისგან გამოწვეული

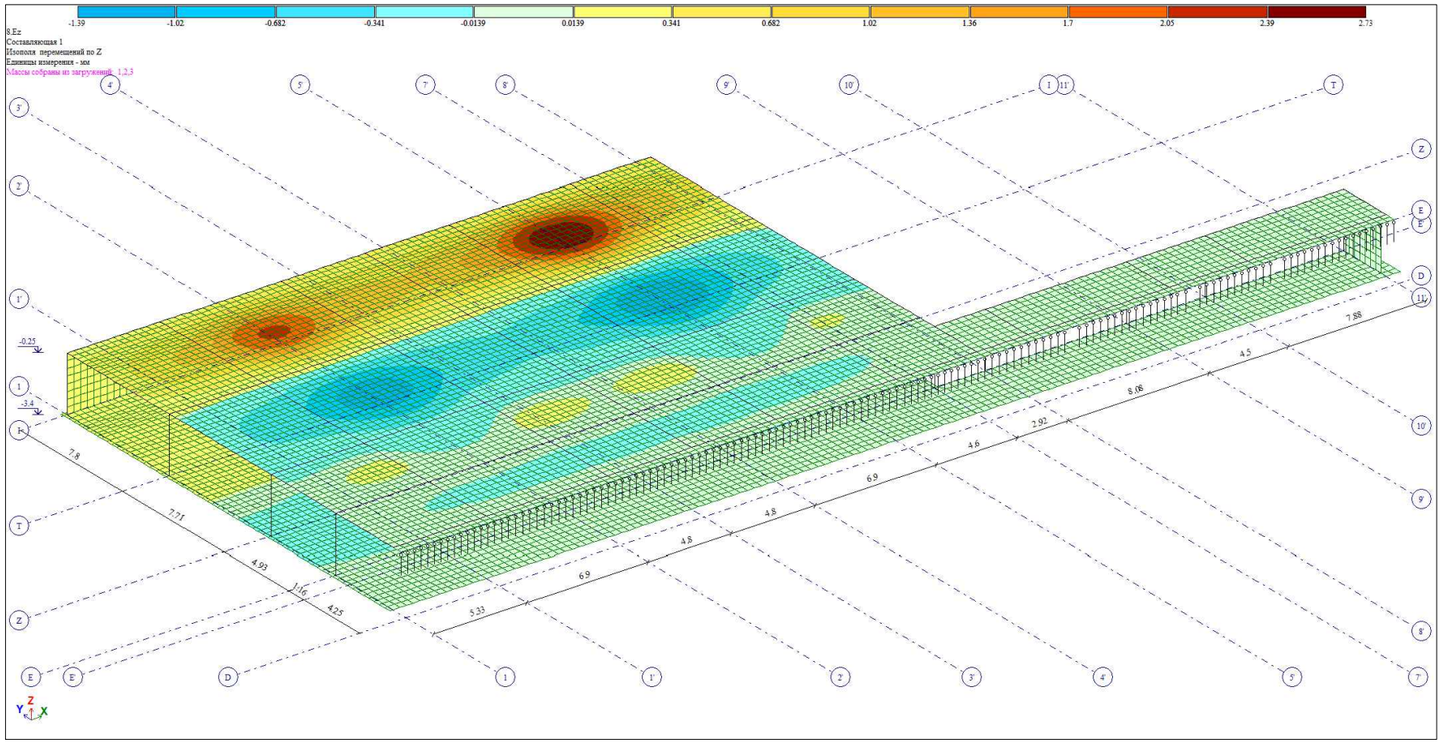

TORNIKEMORALISHVILI@GMAIL.COM
OFFICE@NASAKHI.COM
+995 511 222 442
www.nasakhi.com

შენიშვნები :

1. ნახაზში მეტანილი ყველა ცვლილება უნდა შეთანხმდეს პროექტის ავტორთან.
2. შენობის საპროექტო ნული ±0.00=414.60 აბსოლუტურ ნიშნულს.
3. პროექტში ყველა ზომა მოცემულია მილიმეტრებში, ნიშნულები-მეტრებში.

თარიღი	Aug 31, 2026 წ.

კორექტირება

№	კორექტირება	თარიღი	შეასრ.
1			
2			
3			

პროექტი / Project

მრავალბინიანი საცხოვრებელი სახლის ავტოფარეხი

მისამართი / Address

ქ. თბილისი, სპირიდონ კედიას ქუჩა N10ა ს/კ 01.13.06.008.118

დამკვეთი / Client

შ.პ.ს. "ბრადა დეველოპმენტი"

სიტუაციური გეგმა

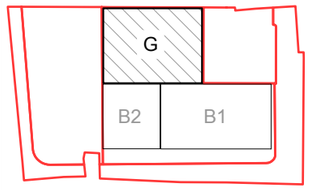

თანამდებობა	გვარი	ხელმოწერა
დირექტორი	გ. თაბაგარი	
მთ.კონსტრუქტორი	მ. საპაია	
კონსტრუქტორი	თ. მორალიშვილი	
შეასრუა	თ. მორალიშვილი	
შეამოწმა	თ. მორალიშვილი	

ფაილი/File:R2_LOAD

პროექტი/Project No 23A25G	ფორმატი Paper Size A3
თარიღი/Date: Aug 31, 2026	
სტადია/Status: C.D.	

ნახაზის დასახელება / Drawing Name:

მრძივი ძალა სტატიკური დატ. გადაად. სეისმური ზემოქმედებით

ფურცელი/Drawing No	კ-0302

გრძივი ძალა N

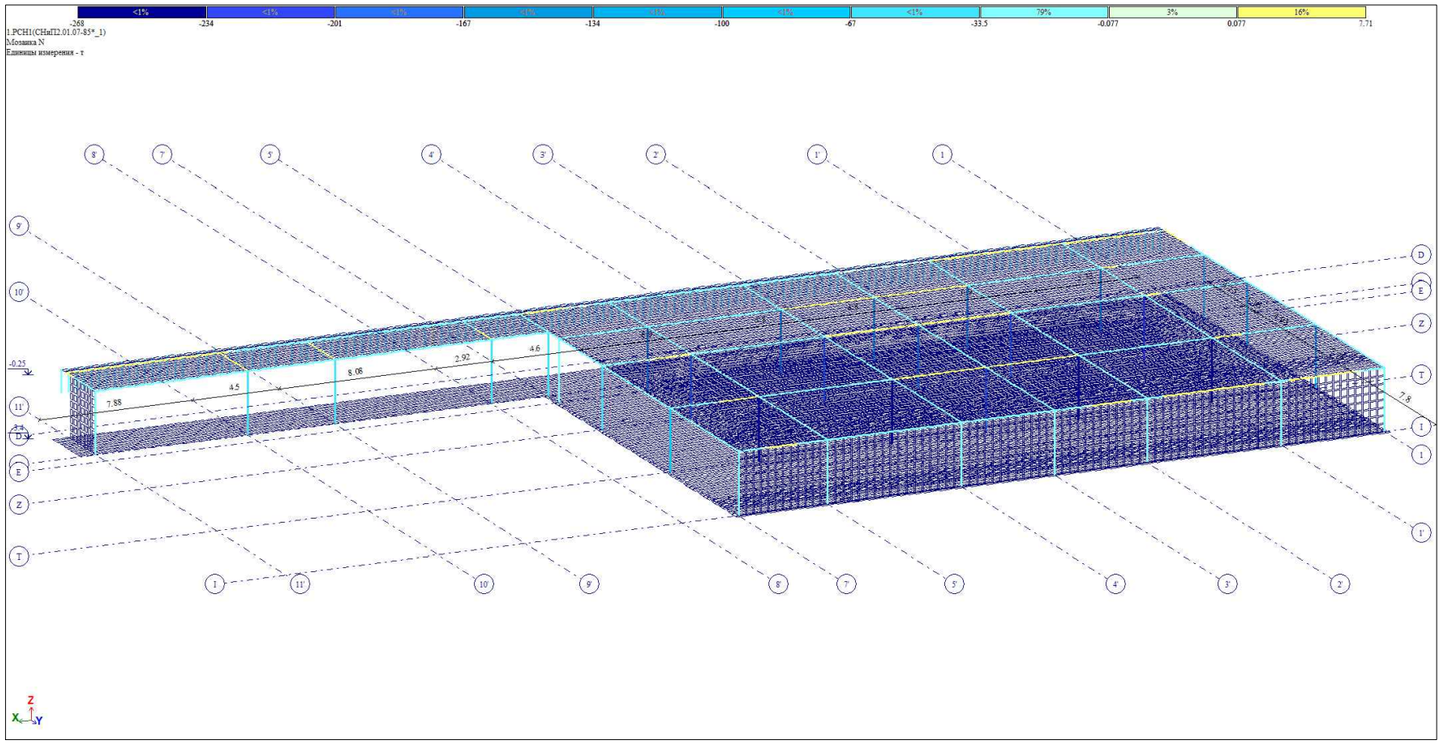

საძირკვლის ძირზე საშუალო წნევა ძირითადი შეხამებისას

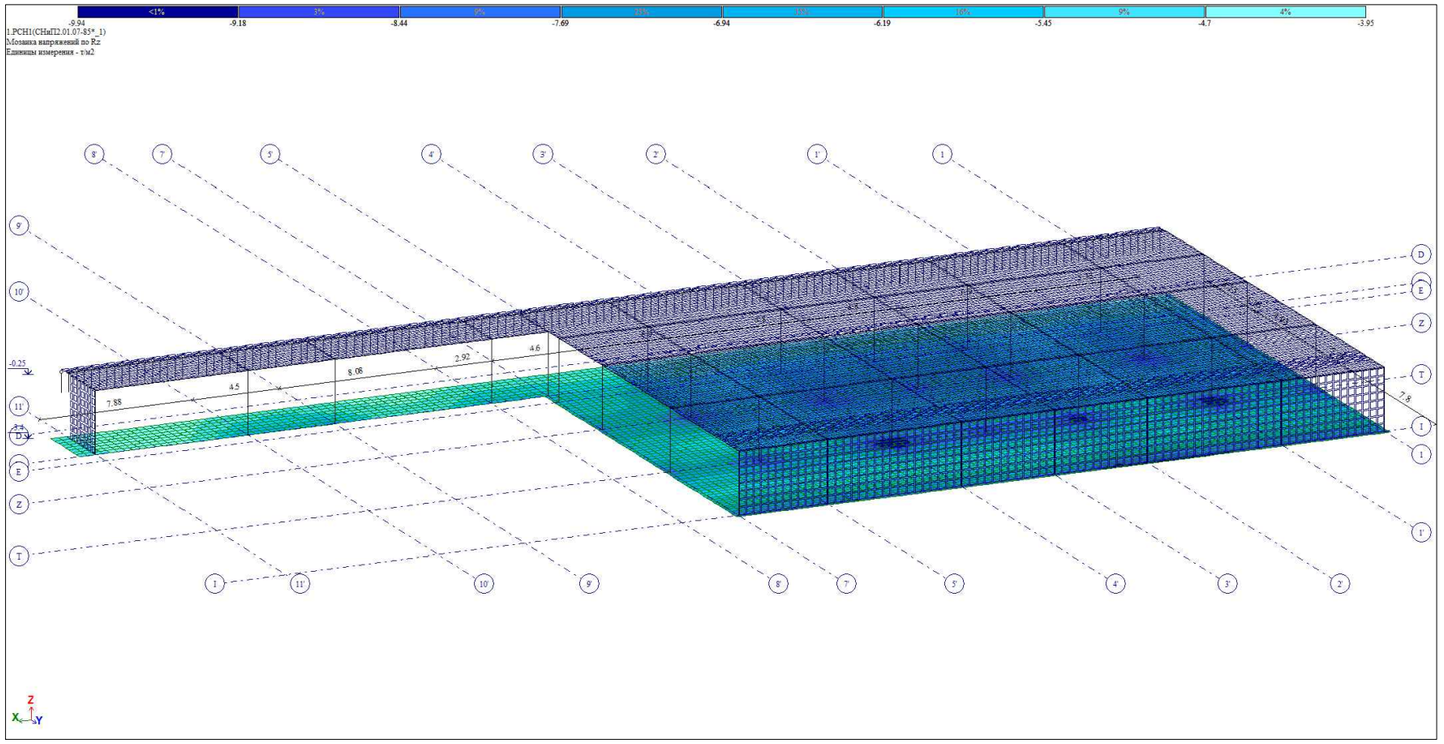

TORNIKEMORALISHVILI@GMAIL.COM
OFFICE@NASAKHI.COM
+995 511 222 442
www.nasakhi.com

შენიშვნები :

1. ნახაზში შეტანილი ყველა ცვლილება უნდა შეთანხმდეს პროექტის ავტორთან.
2. შენობის საპროექტო ნული ±0.00=414.60 აბსოლუტურ ნიშნულს.
3. პროექტში ყველა ზომა მოცემულია მილიმეტრებში, ნიშნულები-მეტრებში.

თარიღი	Aug 31, 2026 წ.

კორექტირება

№	კორექტირება	თარიღი	შეასრ.
1			
2			
3			

პროექტი / Project

მრავალბინიანი საცხოვრებელი სახლის ავტოფარეხი

მისამართი / Address

ქ. თბილისი, სპირიდონ კედიას ქუჩა N10ა ს/კ 01.13.06.008.118

დამკვეთი / Client

შ.პ.ს. "ბრადა დეველოპმენტი"

სიტუაციური გეგმა

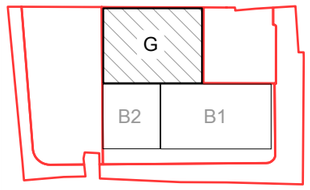

თანამდებობა	გვარი	ხელმოწერა
დირექტორი	გ. თაბაგარი	
მთ.კონსტრუქტორი	მ. საპაია	
კონსტრუქტორი	თ. მორალიშვილი	
შეასრუა	თ. მორალიშვილი	
შეამოწმა	თ. მორალიშვილი	

ფაილი/File:R3_SHEAR FORCE

პროექტი/Project No 23A25G	ფორმატი Paper Size A3
თარიღი/Date: Aug 31, 2026	
სტადია/Status: C.D.	

ნახაზის დასახელება / Drawing Name:

გრძივი ძალა N გადაადგილება სეისმური ზემოქმედებით

ფურცელი/Drawing No	კ-0303

გადაადგილება X ღერძის მიმართ

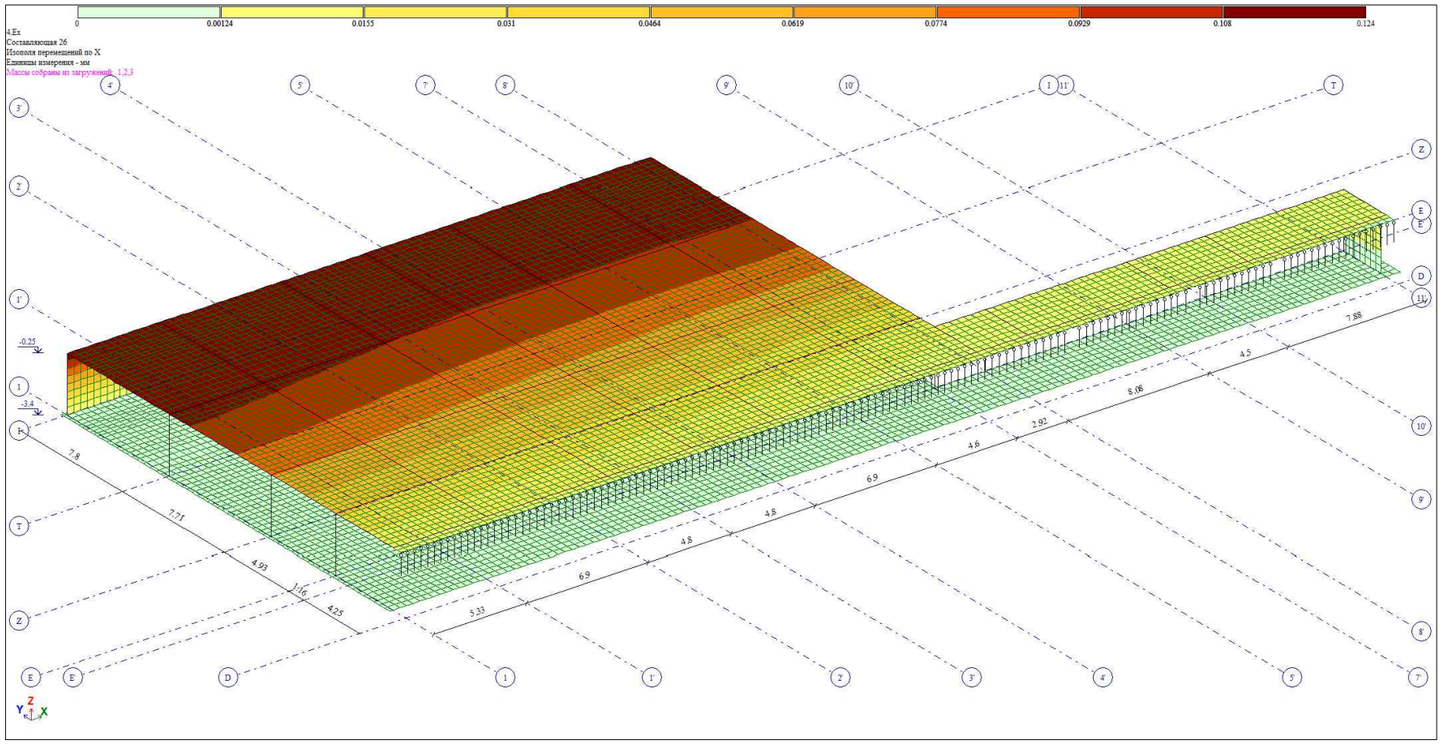

გადაადგილება Y ღერძის მიმართ

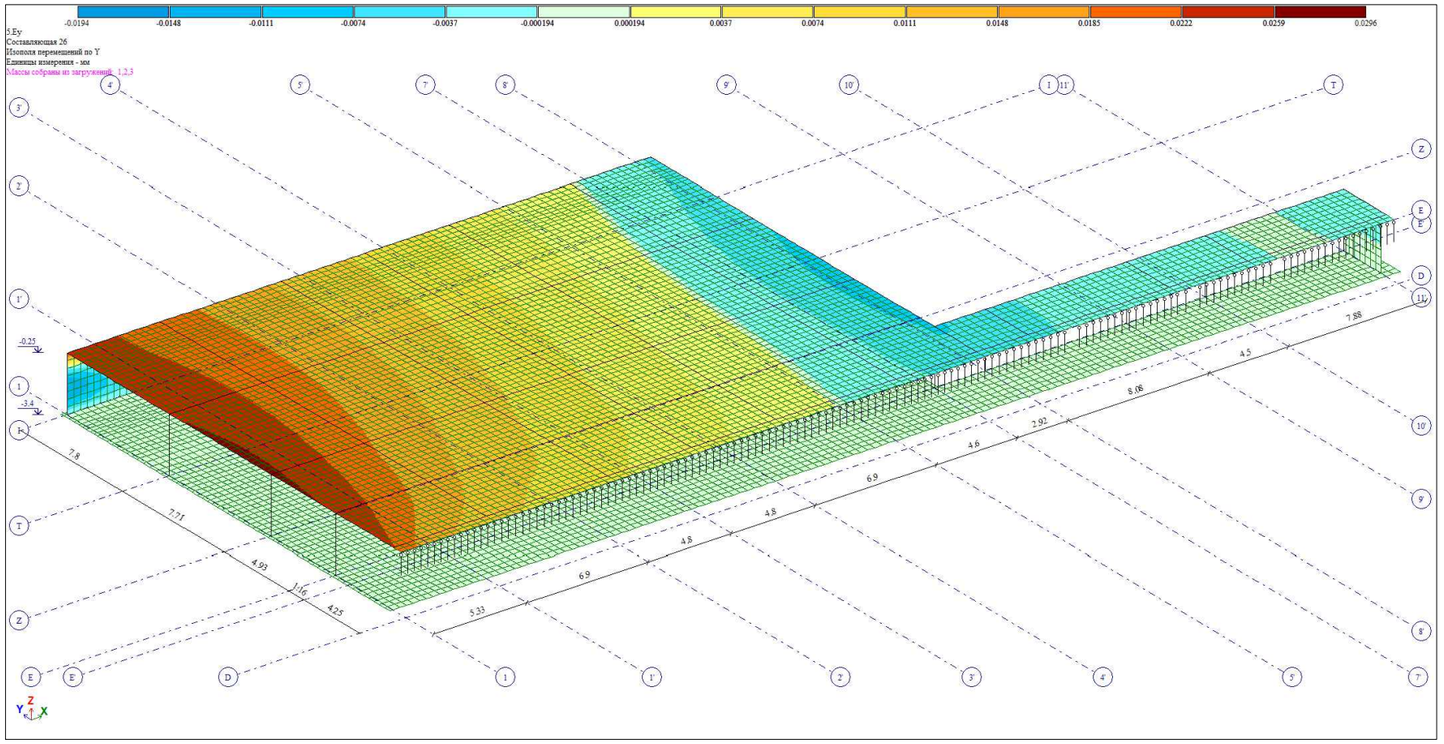

TORNIKEMORALISHVILI@GMAIL.COM
OFFICE@NASAKHI.COM
+995 511 222 442
www.nasakhi.com

შენიშვნები :

1. ნახაზში მეტანილი ყველა ცვლილება უნდა შეთანხმდეს პროექტის ავტორთან.
2. შენობის საპროექტო ნული ±0.00=414.60 აბსოლუტურ ნიშნულს.
3. პროექტში ყველა ზომა მოცემულია მილიმეტრებში, ნიშნულები-მეტრებში.

თარიღი	Aug 31, 2026 წ.

კორექტირება

№	კორექტირება	თარიღი	შეასრ.
1			
2			
3			

პროექტი / Project

მრავალბინიანი საცხოვრებელი სახლის ავტოფარეხი

მისამართი / Address

ქ. თბილისი, სპირიდონ კედიას ქუჩა N10ა ს/კ 01.13.06.008.118

დამკვეთი / Client

შ.პ.ს. "ბრადა დეველოპმენტი"

სიტუაციური გეგმა

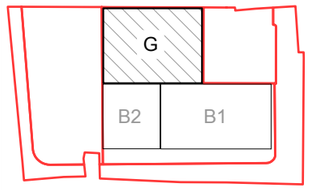

თანამდებობა	გვარი	ხელმოწერა
დირექტორი	გ. თაბაგარი	
მთ.კონსტრუქტორი	მ. საპაია	
კონსტრუქტორი	თ. მორალიშვილი	
შეასრუა	თ. მორალიშვილი	
შეამოწმა	თ. მორალიშვილი	

ფაილი/File:R4_MOVEMENT

პროექტი/Project No 23A25G	ფორმატი Paper Size A3
თარიღი/Date: Aug 31, 2026	
სტადია/Status: C.D.	

ნახაზის დასახელება / Drawing Name:

გადაადგილება სეისმური ზემოქმედებით

ფურცელი/Drawing No	კ-0304

საძირკვლის ფილის არმირება (ქვედა შრე X მიმართ.)

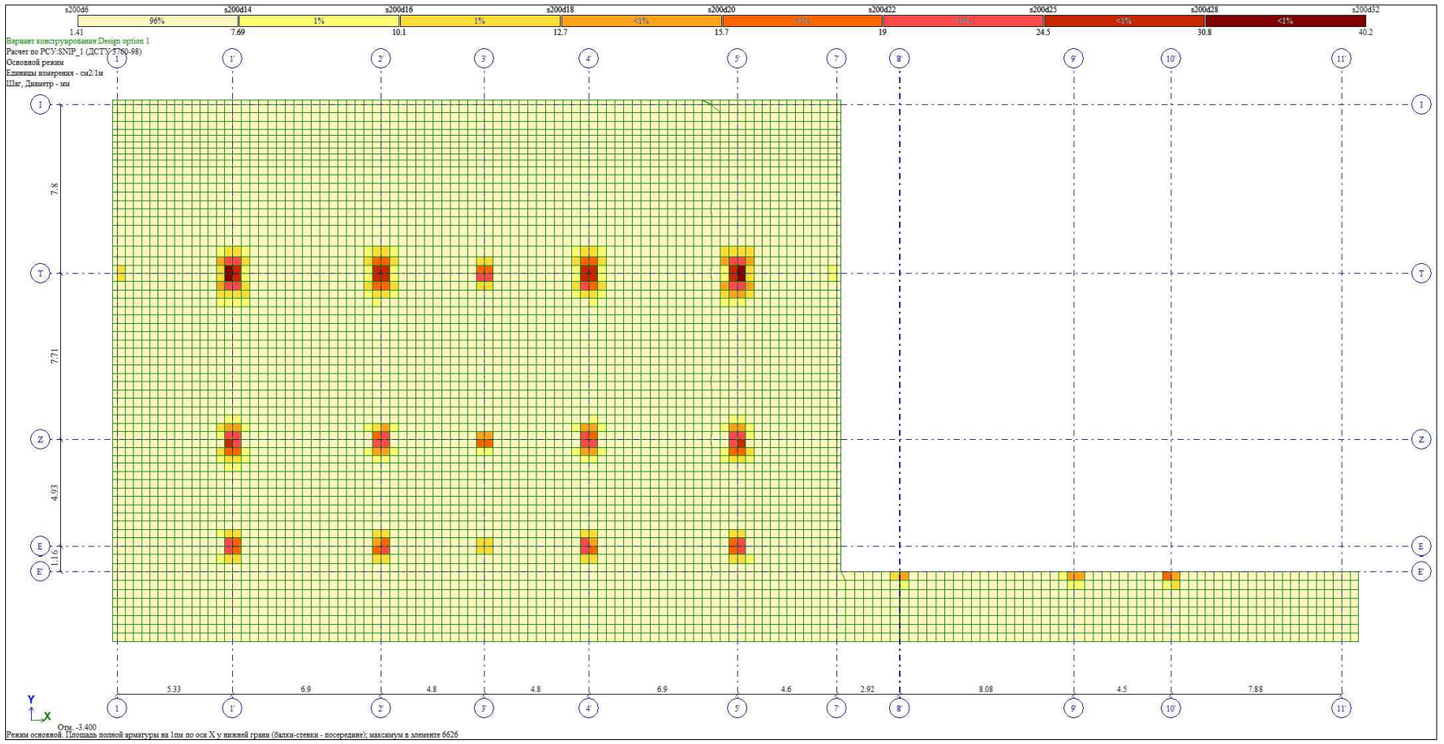

საძირკვლის ფილის არმირება (ქვედა შრე Y მიმართ.)

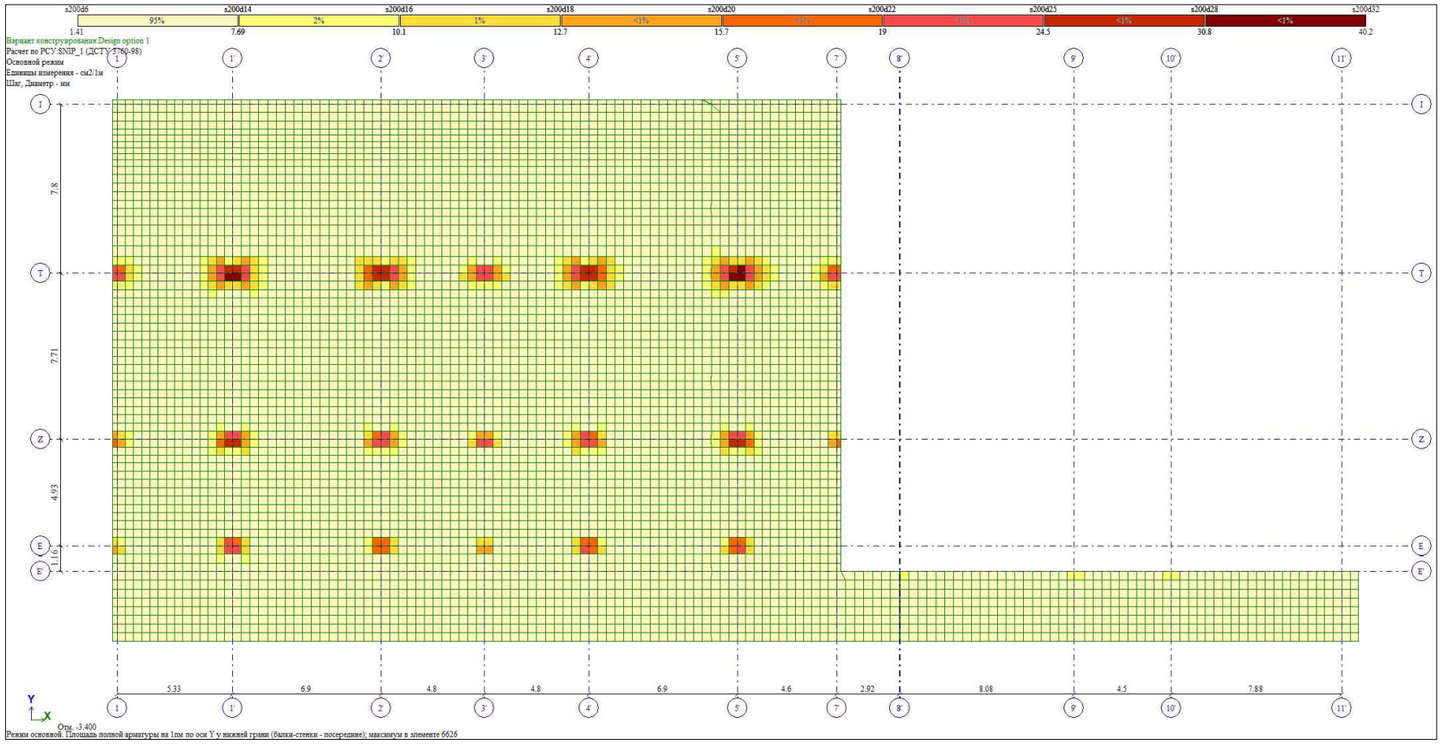

TORNIKEMORALISHVILI@GMAIL.COM
OFFICE@NASAKHI.COM
+995 511 222 442
www.nasakhi.com

შენიშვნები :

1. ნახაზში შეტანილი ყველა ცვლილება უნდა შეთანხმდეს პროექტის ავტორთან.
2. შენობის საპროექტო ნული ±0.00=414.60 აბსოლუტურ ნიშნულს.
3. პროექტში ყველა ზომა მოცემულია მილიმეტრებში, ნიშნულები-მეტრებში.

თარიღი	Aug 31, 2026 წ.

კორექტირება

№	კორექტირება	თარიღი	შეასრ.
1			
2			
3			

პროექტი / Project

მრავალბინიანი საცხოვრებელი სახლის ავტოფარეხი

მისამართი / Address

ქ. თბილისი, სპირიდონ კედიას ქუჩა N10ა ს/კ 01.13.06.008.118

დამკვეთი / Client

შ.პ.ს. "ბრადა დეველოპმენტი"

სიტუაციური გეგმა

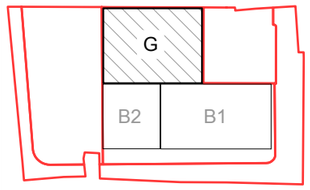

თანამდებობა	გვარი	ხელმოწერა
დირექტორი	გ. თაბაგარი	
მთ.კონსტრუქტორი	მ. საპაია	
კონსტრუქტორი	თ. მორალიშვილი	
შეასრუა	თ. მორალიშვილი	
შეამოწმა	თ. მორალიშვილი	

ფაილი/File:R5_FOUNDATION SLAB LOW

პროექტი/Project No 23A25G	ფორმატი Paper Size A3
თარიღი/Date: Aug 31, 2026	
სტადია/Status: C.D.	

ნახაზის დასახელება / Drawing Name:

საძირკვლის ფილის არმირება (ქვედა შრე)

ფურცელი/Drawing No	კ-0305

საძირკვლის ფილის არმირება (ზედა შრე X მიმართულება)

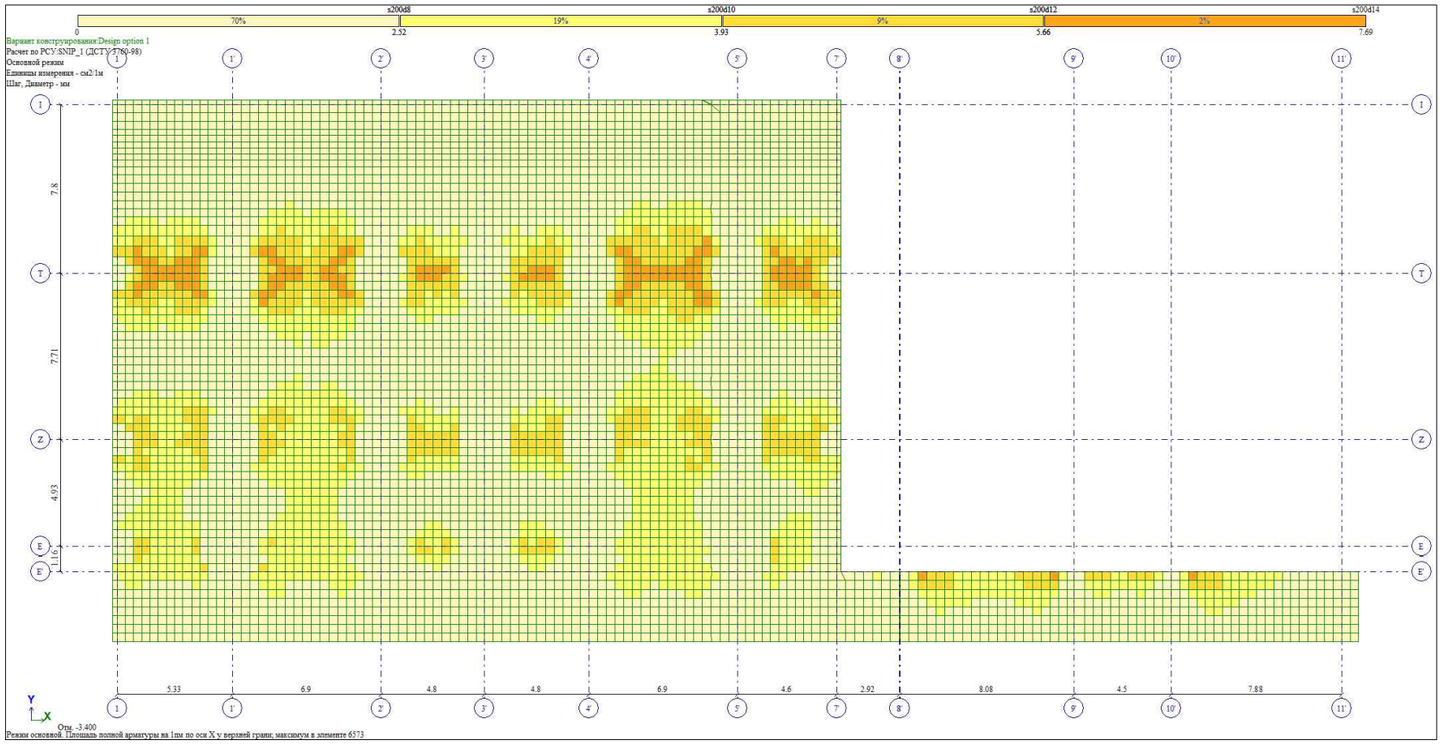

საძირკვლის ფილის არმირება (ზედა შრე Y მიმართულება)

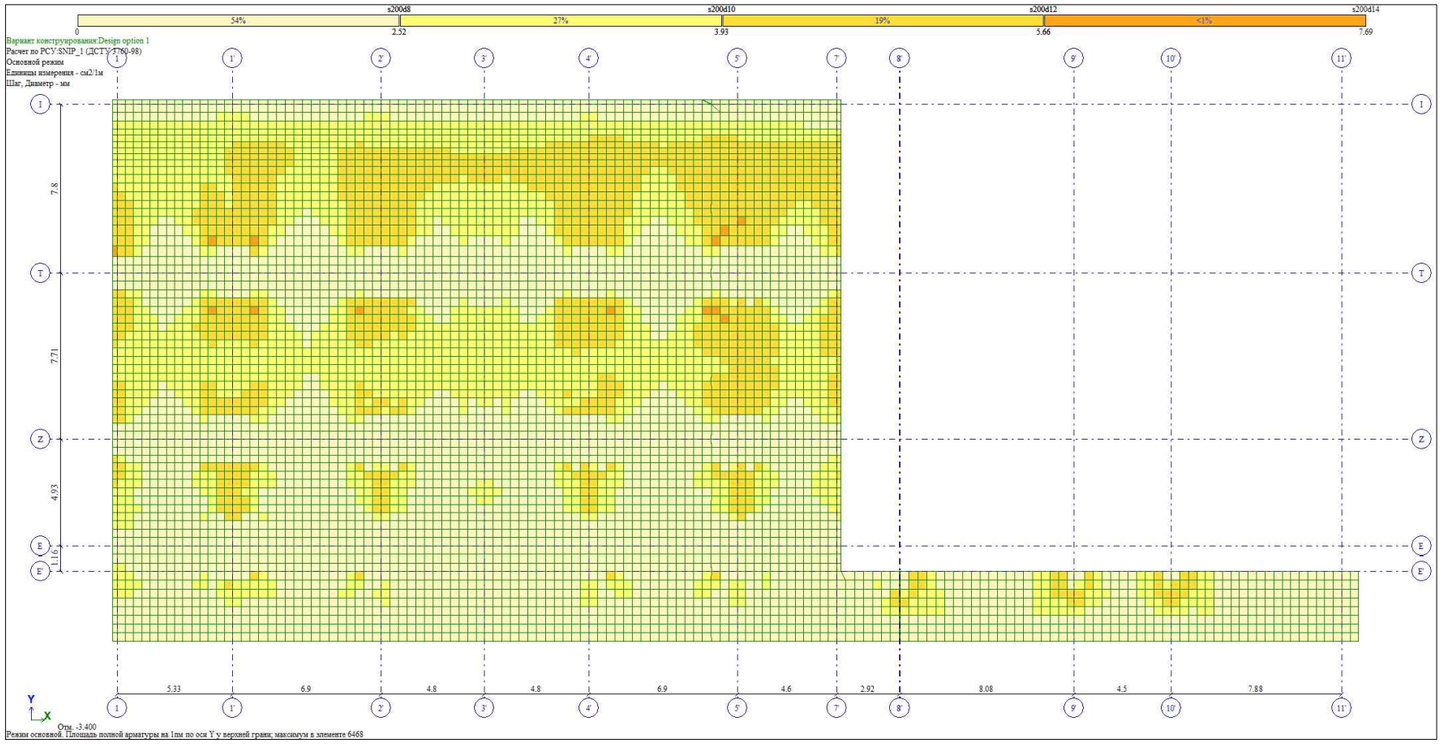

TORNIKEMORALISHVILI@GMAIL.COM
OFFICE@NASAKHI.COM
+995 511 222 442
www.nasakhi.com

შენიშვნები :

1. ნახაზში შეტანილი ყველა ცვლილება უნდა შეთანხმდეს პროექტის ავტორთან.
2. შენობის საპროექტო ნული ±0.00=414.60 აბსოლუტურ ნიშნულს.
3. პროექტში ყველა ზომა მოცემულია მილიმეტრებში, ნიშნულები-მეტრებში.

თარიღი	Aug 31, 2026 წ.

კორექტირება

№	კორექტირება	თარიღი	შეასრ.
1			
2			
3			

პროექტი / Project

მრავალბინიანი საცხოვრებელი სახლის ავტოფარეხი

მისამართი / Address

ქ. თბილისი, სპირიდონ კედიას ქუჩა N10ა ს/კ 01.13.06.008.118

დამკვეთი / Client

შ.პ.ს. "ბრადა დეველოპმენტი"

სიტუაციური გეგმა

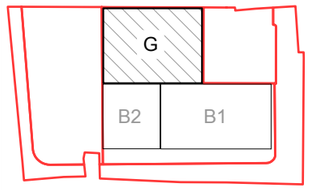

თანამდებობა	გვარი	ხელმოწერა
დირექტორი	გ. თაბაგარი	
მთ.კონსტრუქტორი	მ. საპაია	
კონსტრუქტორი	თ. მორალიშვილი	
შეასრუა	თ. მორალიშვილი	
შეამოწმა	თ. მორალიშვილი	

ფაილი/File:R6_FOUNDATION SLAB UPPER

პროექტი/Project No 23A25G	ფორმატი Paper Size A3
თარიღი/Date: Aug 31, 2026	
სტადია/Status: C.D.	

ნახაზის დასახელება / Drawing Name:

საძირკვლის ფილის არმირება (ზედა შრე)

ფურცელი/Drawing No	კ-0306

სვეტების არმირება

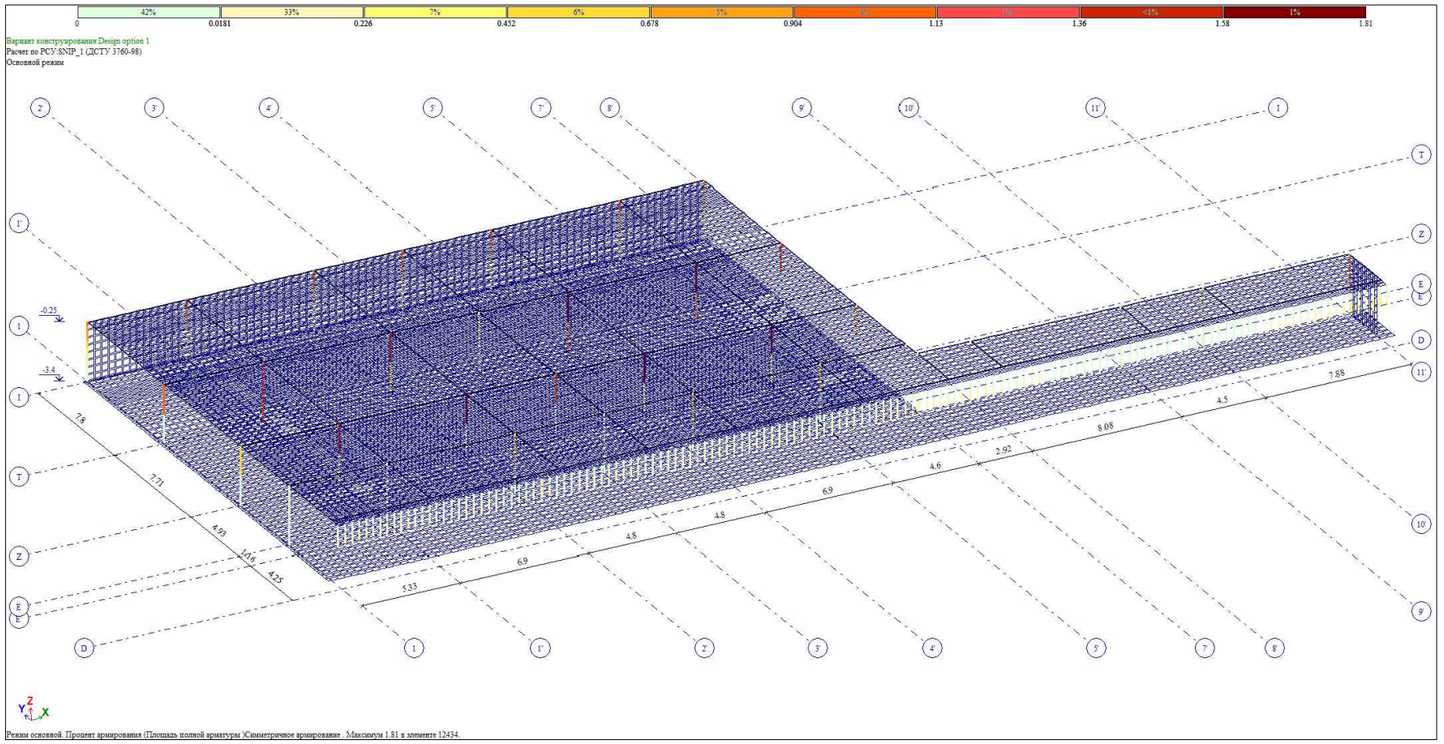

რიგელების არმირება

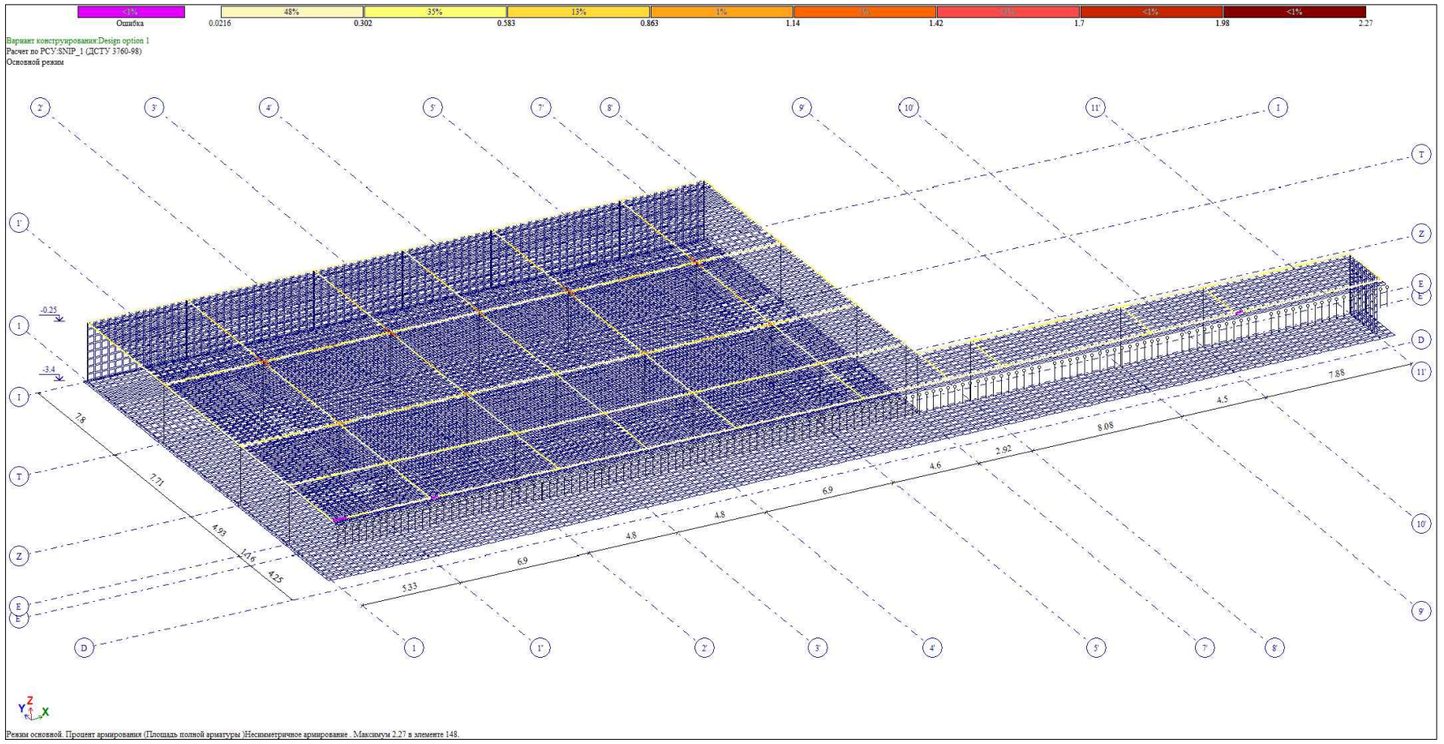

TORNIKEMORALISHVILI@GMAIL.COM
OFFICE@NASAKHI.COM
+995 511 222 442
www.nasakhi.com

შენიშვნები :

1. ნახაზში მეთანილი ყველა ცვლილება უნდა შეთანხმდეს პროექტის ავტორთან.
2. შენობის საპროექტო ნული ±0.00=414.60 აბსოლუტურ ნიშნულს.
3. პროექტში ყველა ზომა მოცემულია მილიმეტრებში, ნიშნულები-მეტრებში.

თარიღი	Aug 31, 2026 წ.

კორექტირება

№	კორექტირება	თარიღი	შეასრ.
1			
2			
3			

პროექტი / Project

მრავალბინიანი საცხოვრებელი სახლის ავტოფარეხი

მისამართი / Address

ქ. თბილისი, სპირიდონ კედიას ქუჩა N10ა ს/კ 01.13.06.008.118

დამკვეთი / Client

შ.პ.ს. "ბრადა დეველოპმენტი"

სიტუაციური გეგმა

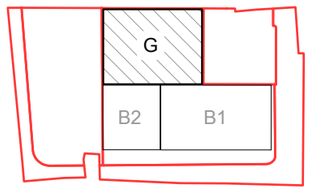

თანამდებობა	გვარი	ხელმოწერა
დირექტორი	გ. თაბაგარი	
მთ.კონსტრუქტორი	მ. საპაია	
კონსტრუქტორი	თ. მორალიშვილი	
შეასრუა	თ. მორალიშვილი	
შეამოწმა	თ. მორალიშვილი	

ფაილი/File:R7_COLUMN & BEAM

პროექტი/Project No 23A25G	ფორმატი Paper Size A3
თარიღი/Date: Aug 31, 2026	
სტადია/Status: C.D.	

ნახაზის დასახელება / Drawing Name:

რიგელების და სვეტების არმირება

ფურცელი/Drawing No	კ-0307

ტიპიური ფილის არმირება (ქვედა შრე X მიმართულება)

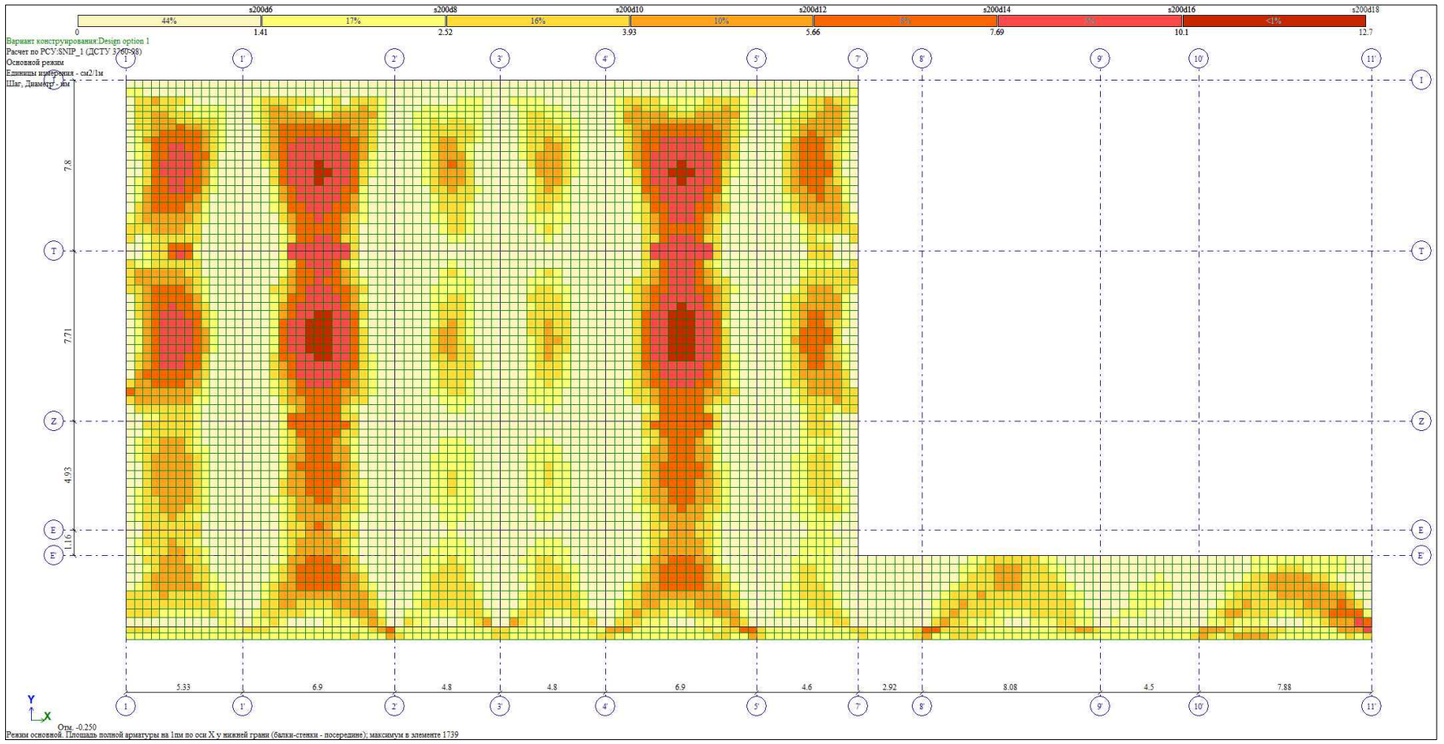

ტიპიური ფილის არმირება (ქვედა შრე Y მიმართულება)

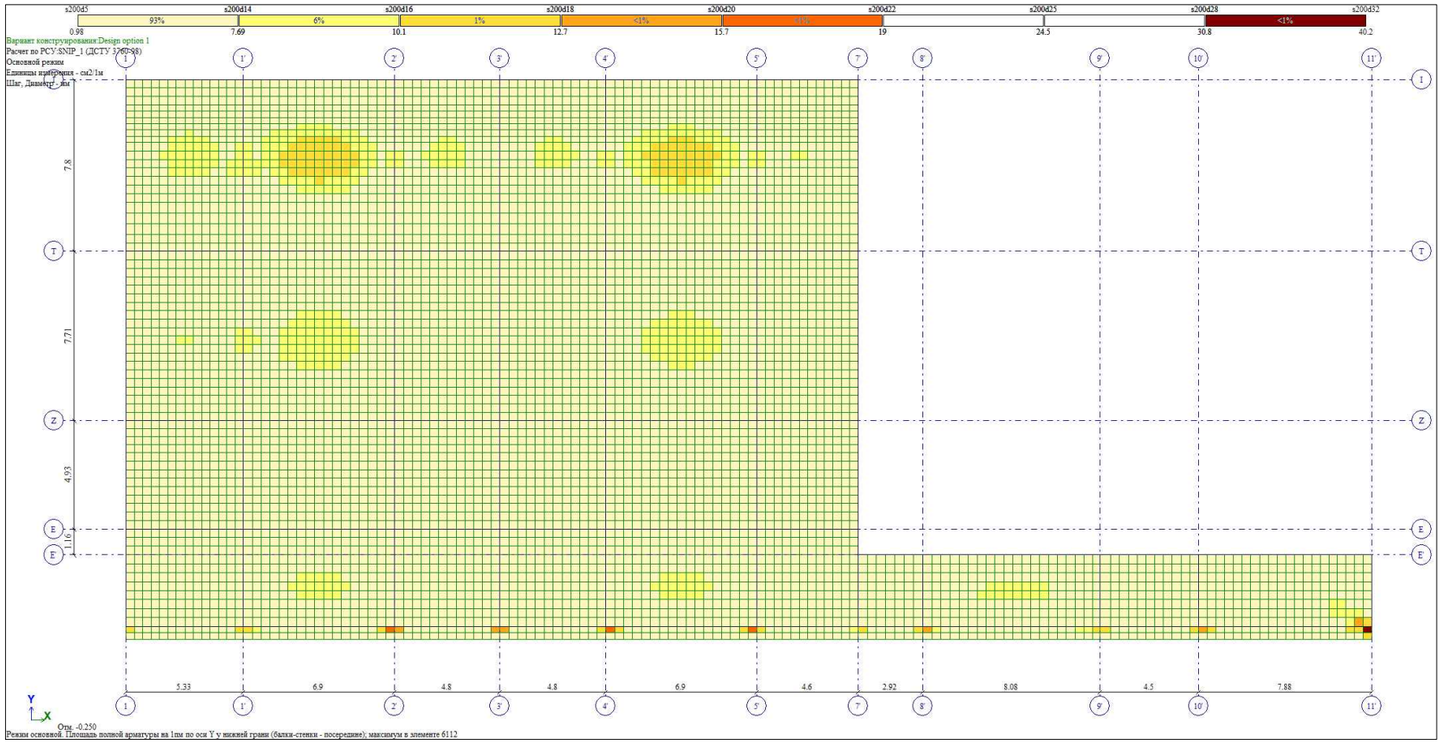

TORNIKEMORALISHVILI@GMAIL.COM
OFFICE@NASAKHI.COM
+995 511 222 442
www.nasakhi.com

შენიშვნები :

1. ნახაზში შეტანილი ყველა ცვლილება უნდა შეთანხმდეს პროექტის ავტორთან.
2. შენობის საპროექტო ნული ±0.00=414.60 აბსოლუტურ ნიშნულს.
3. პროექტში ყველა ზომა მოცემულია მილიმეტრებში, ნიშნულები-მეტრებში.

თარიღი	Aug 31, 2026 წ.

კორექტირება

№	კორექტირება	თარიღი	შეასრ.
1			
2			
3			

პროექტი / Project

მრავალბინიანი საცხოვრებელი სახლის ავტოფარეხი

მისამართი / Address

ქ. თბილისი, სპირიდონ კედიას ქუჩა N10ა ს/კ 01.13.06.008.118

დამკვეთი / Client

შ.პ.ს. "ბრადა დეველოპმენტი"

სიტუაციური გეგმა

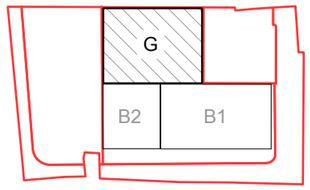

თანამდებობა	გვარი	ხელმოწერა
დირექტორი	გ. თაბაგარი	
მთ.კონსტრუქტორი	მ. საპაია	
კონსტრუქტორი	თ. მორალიშვილი	
შეასრუა	თ. მორალიშვილი	
შეამოწმა	თ. მორალიშვილი	

ფაილი/File:R8_SLAB LOW

პროექტი/Project No 23A25G	ფორმატი Paper Size A3
თარიღი/Date: Aug 31, 2026	
სტადია/Status: C.D.	

ნახაზის დასახელება / Drawing Name:

ტიპიური ფილის არმირება (ქვედა შრე)

ფურცელი/Drawing No	კ-0308

ტიპიური ფილის არმირება (ზედა შრე X მიმართულება)

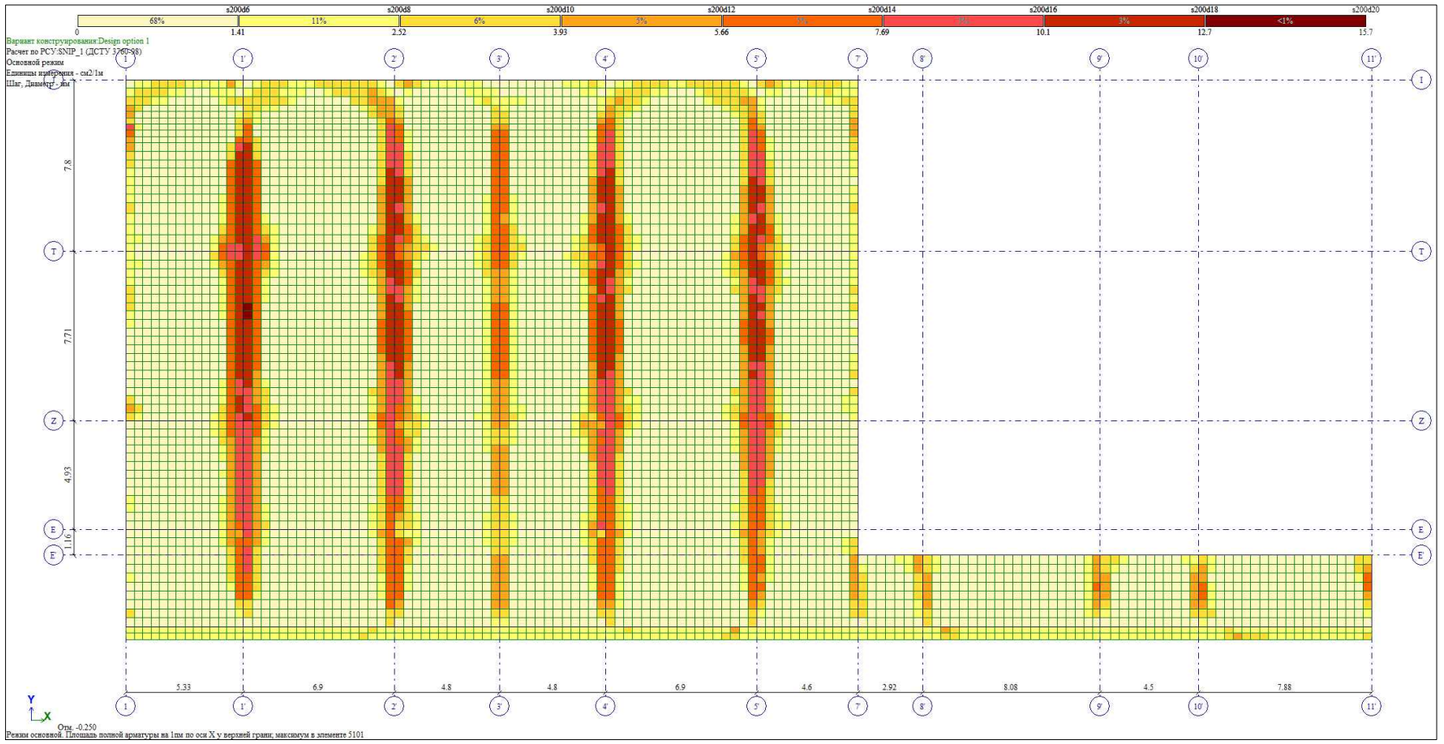

ტიპიური ფილის არმირება (ზედა შრე Y მიმართულება)

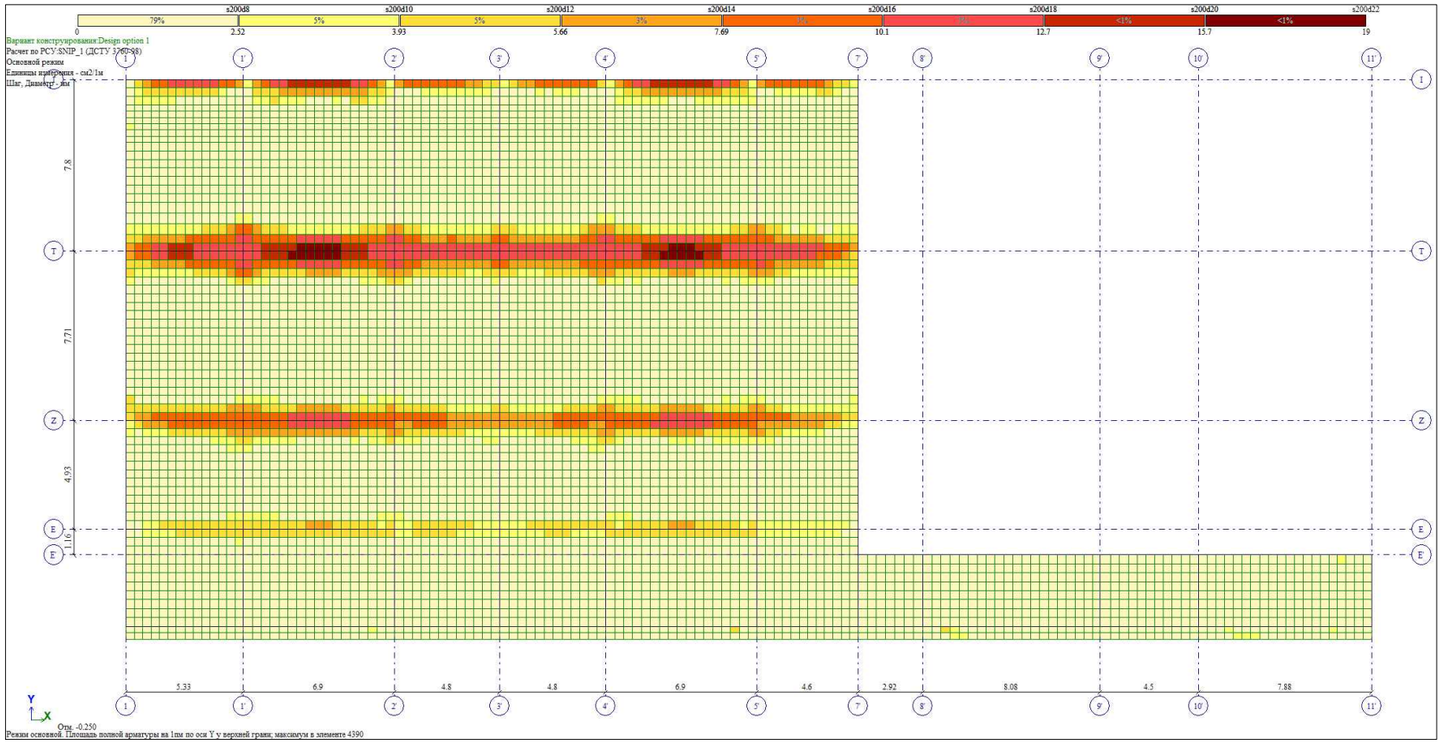

TORNIKEMORALISHVILI@GMAIL.COM
OFFICE@NASAKHI.COM
+995 511 222 442
www.nasakhi.com

შენიშვნები :

1. ნახაზში შეტანილი ყველა ცვლილება უნდა შეთანხმდეს პროექტის ავტორთან.
2. შენობის საპროექტო ნული ±0.00=414.60 აბსოლუტურ ნიშნულს.
3. პროექტში ყველა ზომა მოცემულია მილიმეტრებში, ნიშნულები-მეტრებში.

თარიღი	Aug 31, 2026 წ.

კორექტირება

№	კორექტირება	თარიღი	შეასრ.
1			
2			
3			

პროექტი / Project

მრავალბინიანი საცხოვრებელი სახლის ავტოფარეხი

მისამართი / Address

ქ. თბილისი, სპირიდონ კედიას ქუჩა N10ა ს/კ 01.13.06.008.118

დამკვეთი / Client

შ.პ.ს. "ბრადა დეველოპმენტი"

სიტუაციური გეგმა

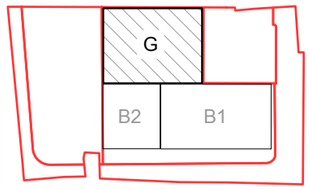

თანამდებობა	გვარი	ხელმოწერა
დირექტორი	გ. თაბაგარი	
მთ.კონსტრუქტორი	მ. საპაია	
კონსტრუქტორი	თ. მორალიშვილი	
შეასრუა	თ. მორალიშვილი	
შეამოწმა	თ. მორალიშვილი	

ფაილი/File:R9_SLAB UPPER

პროექტი/Project No 23A25G	ფორმატი Paper Size A3
თარიღი/Date: Aug 31, 2026	
სტადია/Status: C.D.	

ნახაზის დასახელება / Drawing Name:

ტიპიური ფილის არმირება (ზედა შრე)

ფურცელი/Drawing No	კ-0309

სარდაფის მონოლითური კედლის ვერტიკალური არმირება

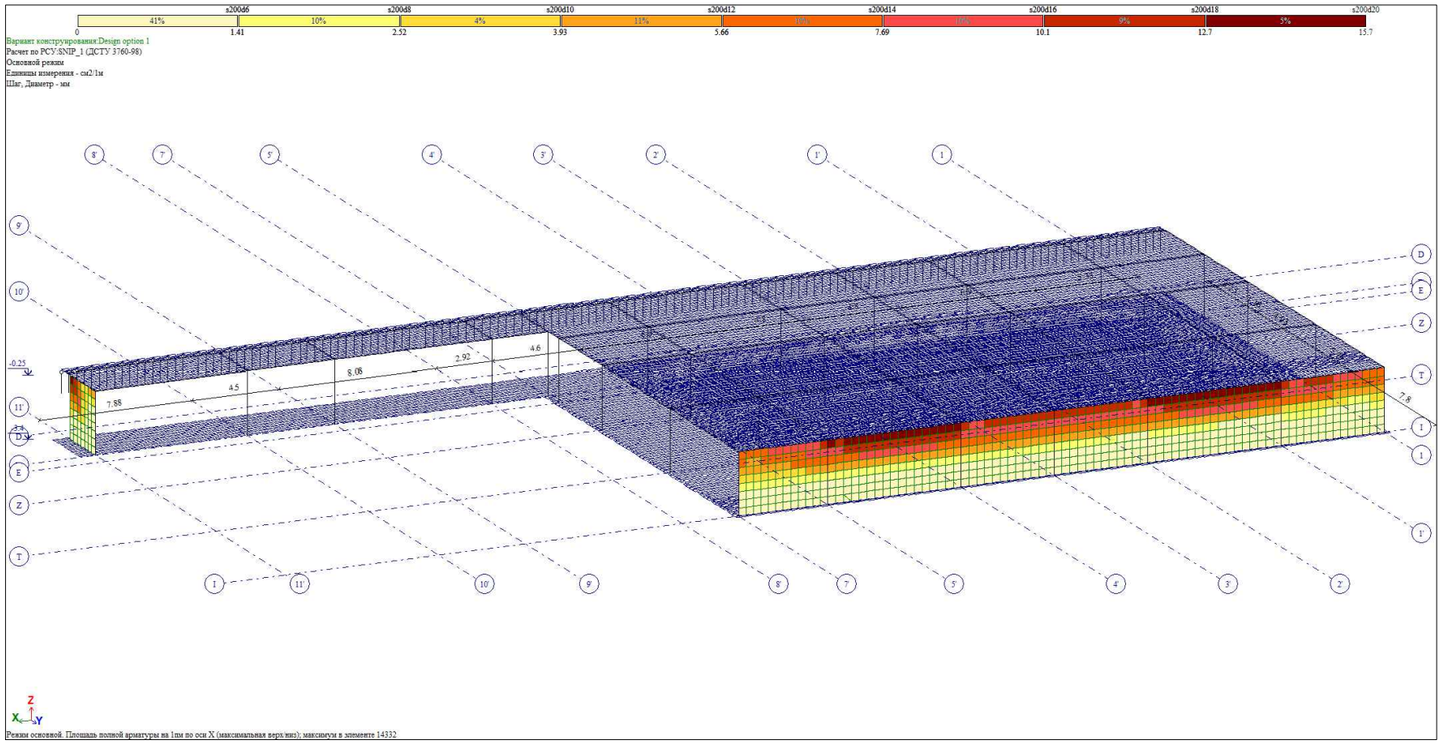

სარდაფის მონოლითური კედლის ჰორიზონტალური არმირება

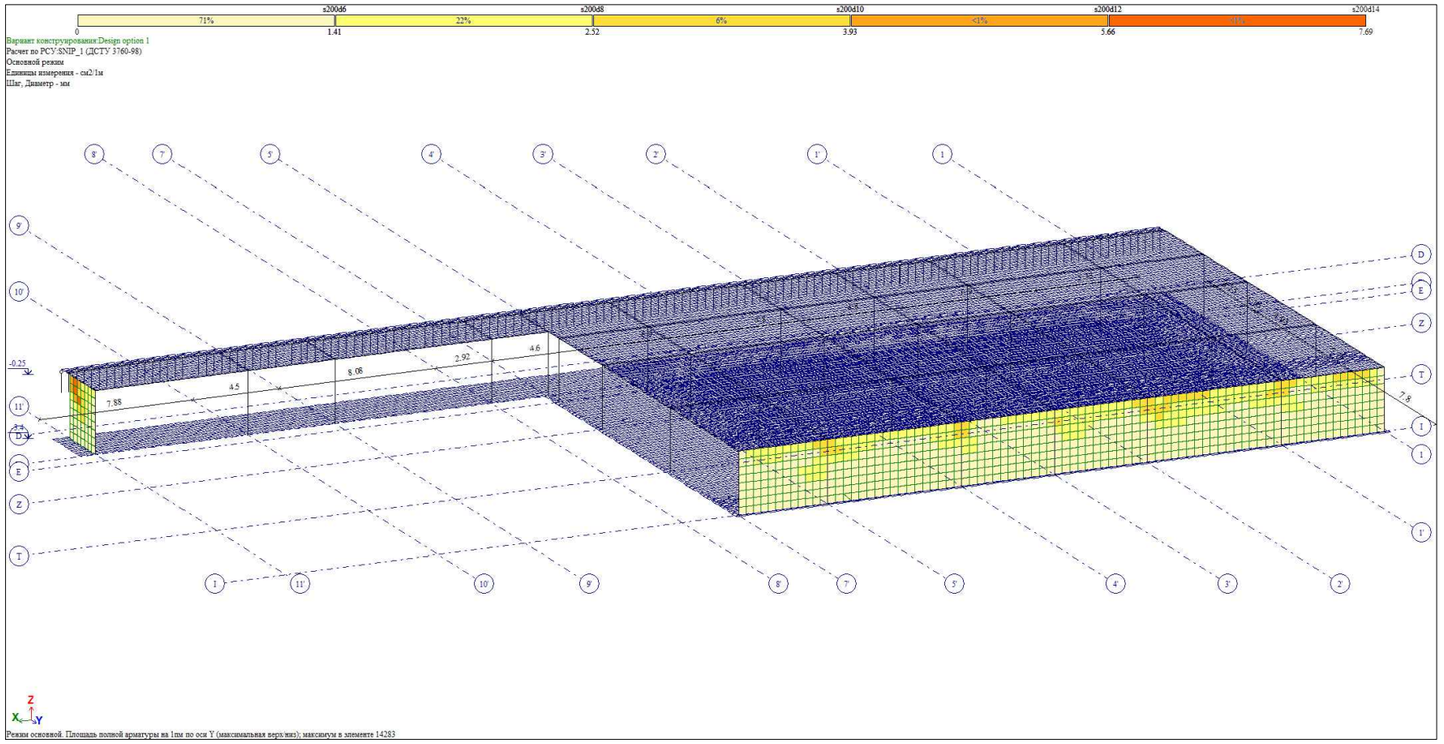

TORNIKEMORALISHVILI@GMAIL.COM
OFFICE@NASAKHI.COM
+995 511 222 442
www.nasakhi.com

შენიშვნები :

1. ნახაზში შეტანილი ყველა ცვლილება უნდა შეთანხმდეს პროექტის ავტორთან.
2. შენობის საპროექტო ნული ±0.00=414.60 აბსოლუტურ ნიშნულს.
3. პროექტში ყველა ზომა მოცემულია მილიმეტრებში, ნიშნულები-მეტრებში.

თარიღი	Aug 31, 2026 წ.

კორექტირება

№	კორექტირება	თარიღი	შეასრ.
1			
2			
3			

პროექტი / Project

მრავალბინიანი საცხოვრებელი სახლის ავტოფარეხი

მისამართი / Address

ქ. თბილისი, სპირიდონ კედიას ქუჩა N10ა ს/კ 01.13.06.008.118

დამკვეთი / Client

შ.პ.ს. "ბრადა დეველოპმენტი"

სიტუაციური გეგმა

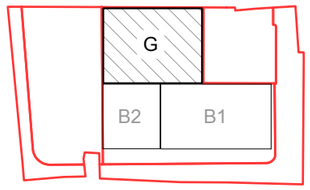

თანამდებობა	გვარი	ხელმოწერა
დირექტორი	გ. თაბაგარი	
მთ.კონსტრუქტორი	მ. საპაია	
კონსტრუქტორი	თ. მორალიშვილი	
შეასრუა	თ. მორალიშვილი	
შეამოწმა	თ. მორალიშვილი	

ფაილი/File:R10_WALL

პროექტი/Project No 23A25G	ფორმატი Paper Size A3
თარიღი/Date: Aug 31, 2026	
სტადია/Status: C.D.	

ნახაზის დასახელება / Drawing Name:

მონოლითური კედლის არმირება

ფურცელი/Drawing No კ-0310

პერიოდები

ЗАГР	N п/п	Собств...	Рад/с.	Гц.	Периоды	R - Коэф. распр.	R - Масса	R - Сумма масс
4 - Ex (мод. 53)								
4	1	415.062689	20.373087	3.244122	0.308250	0.053585	0.016028	0.016028
4	2	437.461678	20.915585	3.330507	0.300255	0.180319	0.218430	0.234458
4	3	472.123117	21.728394	3.459935	0.289023	-0.114931	0.036609	0.271067
4	4	491.081823	22.160366	3.528721	0.283389	-0.182164	0.107544	0.378611
4	5	659.326818	25.677360	4.088752	0.244573	0.039098	0.011837	0.390448
4	6	720.807952	26.847867	4.275138	0.233911	0.228870	0.174370	0.564818
4	7	737.066955	27.148977	4.323086	0.231316	-0.150542	0.167662	0.732480
4	8	803.233703	28.341378	4.512958	0.221584	0.075186	0.034697	0.767177
4	9	840.221576	28.986576	4.615697	0.216652	-0.253073	0.213196	0.980373
4	10	870.364357	29.501938	4.697761	0.212867	0.015009	0.000573	0.980946
4	11	1021.45722	31.960244	5.089211	0.196494	0.009870	0.000295	0.981241
4	12	1051.53650	32.427404	5.163599	0.193663	0.020905	0.001288	0.982529
4	13	1157.08128	34.015898	5.416544	0.184620	0.062942	0.006322	0.988851
4	14	1167.82419	34.173443	5.441631	0.183768	0.121878	0.096368	1.085219
4	15	1230.52275	35.078808	5.585797	0.179025	-0.179729	0.165703	1.250922
4	16	1371.54365	37.034358	5.897191	0.169572	0.032638	0.001615	1.252537
4	17	1463.81101	38.259783	6.092322	0.164141	-0.055191	0.011592	1.264129
4	18	1536.87115	39.202948	6.242508	0.160192	-0.015644	0.000627	1.264756
4	19	1587.13479	39.838860	6.343768	0.157635	0.013834	0.000477	1.265233
4	20	1811.92101	42.566666	6.778131	0.147533	0.107697	0.118473	1.383706
4	21	1833.91862	42.824276	6.819152	0.146646	0.020906	0.003363	1.387070
4	22	1876.95973	43.323893	6.898709	0.144955	-0.334263	0.530695	1.917764
4	23	2066.43051	45.458008	7.238536	0.138149	0.031206	0.007078	1.924842
5 - Ey (мод. 53)								
5	1	415.062689	20.373087	3.244122	0.308250	-0.017653	0.001740	0.001740
5	2	437.461678	20.915585	3.330507	0.300255	0.017568	0.002073	0.003813
5	3	472.123117	21.728394	3.459935	0.289023	0.006068	0.000102	0.003915
5	4	491.081823	22.160366	3.528721	0.283389	-0.026865	0.002339	0.006254
5	5	659.326818	25.677360	4.088752	0.244573	-0.000116	0.000000	0.006254
5	6	720.807952	26.847867	4.275138	0.233911	0.024017	0.001920	0.008174
5	7	737.066955	27.148977	4.323086	0.231316	-0.015370	0.001748	0.009922
5	8	803.233703	28.341378	4.512958	0.221584	0.014098	0.001220	0.011142
5	9	840.221576	28.986576	4.615697	0.216652	-0.026175	0.002281	0.013423
5	10	870.364357	29.501938	4.697761	0.212867	0.014975	0.000570	0.013993
5	11	1021.45722	31.960244	5.089211	0.196494	0.028888	0.002528	0.016521
5	12	1051.53650	32.427404	5.163599	0.193663	0.019780	0.001153	0.017674
5	13	1157.08128	34.015898	5.416544	0.184620	-0.004925	0.000039	0.017713
5	14	1167.82419	34.173443	5.441631	0.183768	0.018967	0.002334	0.020047
5	15	1230.52275	35.078808	5.585797	0.179025	-0.024914	0.003184	0.023231
5	16	1371.54365	37.034358	5.897191	0.169572	-0.018187	0.000502	0.023732
5	17	1463.81101	38.259783	6.092322	0.164141	-0.063373	0.015284	0.039016
5	18	1536.87115	39.202948	6.242508	0.160192	0.089489	0.020533	0.059549
5	19	1587.13479	39.838860	6.343768	0.157635	0.049937	0.006219	0.065767
5	20	1811.92101	42.566666	6.778131	0.147533	0.031323	0.010021	0.075789
5	21	1833.91862	42.824276	6.819152	0.146646	0.026268	0.005309	0.081098
5	22	1876.95973	43.323893	6.898709	0.144955	-0.057670	0.015797	0.096895
5	23	2066.43051	45.458008	7.238536	0.138149	0.018588	0.002512	0.099406
6 - E45 (мод. 53)								
6	1	415.062689	20.373087	3.244122	0.308250	0.020776	0.002409	0.002409
6	2	437.461678	20.915585	3.330507	0.300255	0.139598	0.130913	0.133322
6	3	472.123117	21.728394	3.459935	0.289023	-0.061862	0.010606	0.143928
6	4	491.081823	22.160366	3.528721	0.283389	-0.155979	0.078849	0.222777
6	5	659.326818	25.677360	4.088752	0.244573	0.027523	0.005866	0.228643
6	6	720.807952	26.847867	4.275138	0.233911	0.183016	0.111498	0.340141
6	7	737.066955	27.148977	4.323086	0.231316	-0.116485	0.100381	0.440522
6	8	803.233703	28.341378	4.512958	0.221584	0.066576	0.027205	0.467727
6	9	840.221576	28.986576	4.615697	0.216652	-0.190194	0.120415	0.588142
6	10	870.364357	29.501938	4.697761	0.212867	0.027121	0.001870	0.590011
6	11	1021.45722	31.960244	5.089211	0.196494	0.038885	0.004581	0.594592
6	12	1051.53650	32.427404	5.163599	0.193663	0.034280	0.003463	0.598055
6	13	1157.08128	34.015898	5.416544	0.184620	0.050056	0.003998	0.602054
6	14	1167.82419	34.173443	5.441631	0.183768	0.098604	0.063077	0.665130
6	15	1230.52275	35.078808	5.585797	0.179025	-0.144594	0.107248	0.772378
6	16	1371.54365	37.034358	5.897191	0.169572	0.005083	0.000039	0.772417
6	17	1463.81101	38.259783	6.092322	0.164141	-0.088323	0.029687	0.802104
6	18	1536.87115	39.202948	6.242508	0.160192	0.054610	0.007646	0.809750
6	19	1587.13479	39.838860	6.343768	0.157635	0.044805	0.005006	0.814756
6	20	1811.92101	42.566666	6.778131	0.147533	0.098126	0.098349	0.913105
6	21	1833.91862	42.824276	6.819152	0.146646	0.036595	0.010304	0.923409
6	22	1876.95973	43.323893	6.898709	0.144955	-0.278430	0.368209	1.291619
6	23	2066.43051	45.458008	7.238536	0.138149	0.035323	0.009069	1.300688
7 - E135 (мод. 53)								
7	1	415.062689	20.373087	3.244122	0.308250	-0.055004	0.016888	0.016888
7	2	437.461678	20.915585	3.330507	0.300255	-0.115410	0.089476	0.106364
7	3	472.123117	21.728394	3.459935	0.289023	0.100673	0.028089	0.134454
7	4	491.081823	22.160366	3.528721	0.283389	0.101636	0.033478	0.167931
7	5	659.326818	25.677360	4.088752	0.244573	-0.027769	0.005971	0.173902
7	6	720.807952	26.847867	4.275138	0.233911	-0.140652	0.065854	0.239756
7	7	737.066955	27.148977	4.323086	0.231316	0.096412	0.068767	0.308523
7	8	803.233703	28.341378	4.512958	0.221584	-0.039753	0.009699	0.318223
7	9	840.221576	28.986576	4.615697	0.216652	0.167701	0.093617	0.411840
7	10	870.364357	29.501938	4.697761	0.212867	0.005895	0.000088	0.411928
7	11	1021.45722	31.960244	5.089211	0.196494	0.024927	0.001883	0.413811
7	12	1051.53650	32.427404	5.163599	0.193663	0.004716	0.000066	0.413876
7	13	1157.08128	34.015898	5.416544	0.184620	-0.038957	0.002422	0.416298
7	14	1167.82419	34.173443	5.441631	0.183768	-0.073756	0.035292	0.451590
7	15	1230.52275	35.078808	5.585797	0.179025	0.109579	0.061595	0.513184
7	16	1371.54365	37.034358	5.897191	0.169572	-0.041074	0.002558	0.515743
7	17	1463.81101	38.259783	6.092322	0.164141	-0.010272	0.000402	0.516144
7	18	1536.87115	39.202948	6.242508	0.160192	0.076733	0.015096	0.531241
7	19	1587.13479	39.838860	6.343768	0.157635	0.025241	0.001589	0.532829
7	20	1811.92101	42.566666	6.778131	0.147533	-0.054180	0.029984	0.562813
7	21	1833.91862	42.824276	6.819152	0.146646	0.007029	0.000380	0.563193
7	22	1876.95973	43.323893	6.898709	0.144955	0.194285	0.179285	0.742478
7	23	2066.43051	45.458008	7.238536	0.138149	-0.008808	0.000564	0.743042
8 - Ez (мод. 53)								
8	1	415.062689	20.373087	3.244122	0.308250	-1.052603	4.321632	4.321632
8	2	437.461678	20.915585	3.330507	0.300255	-0.074565	0.026099	4.347731
8	3	472.123117	21.728394	3.459935	0.289023	3.435214	22.853654	27.201385
8	4	491.081823	22.160366	3.528721	0.283389	-1.857970	7.817577	35.018962
8	5	659.326818	25.677360	4.088752	0.244573	-0.009245	0.000462	35.019425
8	6	720.807952	26.847867	4.275138	0.233911	0.954446	2.118973	37.138397
8	7	737.066955	27.148977	4.323086	0.231316	0.189163	0.184978	37.323375
8	8	803.233703	28.341378	4.512958	0.221584	0.782377	2.625281	39.948656
8	9	840.221576	28.986576	4.615697	0.216652	1.650438	6.336030	46.284686
8	10	870.364357	29.501938	4.697761	0.212867	1.345150	3.213976	49.498662
8	11	1021.45722	31.960244	5.089211	0.196494	2.609052	14.411058	63.909720
8	12	1051.53650	32.427404	5.163599	0.193663	1.252599	3.230691	67.140411
8	13	1157.08128	34.015898	5.416544	0.184620	2.052669	4.698474	71.838884
8	14	1167.82419	34.173443	5.441631	0.183768	-0.224483	0.228445	72.067329
8	15	1230.52275	35.078808	5.585797	0.179025	0.024796	0.002204	72.069533
8	16	1371.54365	37.034358	5.897191	0.169572	-1.167194	1.443559	73.513092
8	17	1463.81101	38.259783	6.092322	0.164141	-1.019662	2.764776	76.277868
8	18	1536.87115	39.202948	6.242508	0.160192	0.544121	0.530431	76.808299
8	19	1587.13479	39.838860	6.343768	0.157635	-0.065214	0.007411	76.815710
8	20	1811.92101	42.566666	6.778131	0.147533	-0.039906	0.011366	76.827077
8	21	1833.91862	42.824276	6.819152	0.146646	0.735783	2.910741	79.737818
8	22	1876.95973	43.323893	6.898709	0.144955	-0.294003	0.286880	80.024698
8	23	2066.43051	45.458008	7.238536	0.138149	0.025803	0.003382	80.028080

TORNIKEMORALISHVILI@GMAIL.COM
OFFICE@NASAKHI.COM
+995 511 222 442
www.nasakhi.com

შენიშვნები :

1. ნახაზში მეთანილი ყველა ცვლილება უნდა შეთანხმდეს პროექტის ავტორთან.
2. შენობის საპროექტო ნული ±0.00=414.60 აბსოლუტურ ნიშნულს.
3. პროექტში ყველა ზომა მოცემულია მილიმეტრებში, ნიშნულები-მეტრებში.

თარიღი	Aug 31, 2026 წ.

კორექტირება

№	კორექტირება	თარიღი	შეასრ.
1			
2			
3			

პროექტი / Project

მრავალბინიანი საცხოვრებელი სახლის ავტოფარეხი

მისამართი / Address

ქ. თბილისი, სპირიდონ კედიას ქუჩა N10ა ს/კ 01.13.06.008.118

დამკვეთი / Client

შ.პ.ს. "ბრადა დეველოპმენტი"

სიტუაციური გეგმა

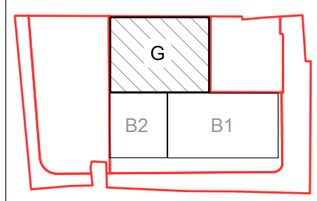

თანამდებობა	გვარი	ხელმოწერა
დირექტორი	გ. თაბაგარი	
მთ.კონსტრუქტორი	მ. საპაია	
კონსტრუქტორი	თ. მორალიშვილი	
შეასრუა	თ. მორალიშვილი	
შეამოწმა	თ. მორალიშვილი	

ფაილი/File:R11_VIBRATION

პროექტი/Project No 23A25G	ფორმატი Paper Size A3
თარიღი/Date: Aug 31, 2026	
სტადია/Status: C.D.	

ნახაზის დასახელება / Drawing Name:

პერიოდები

ფურცელი/Drawing No	კ-0311

TORNIKEMORALISHVILI@GMAIL.COM
+995 511 222 442

-3.400 ნ.-ზე საძირკვლის ფილის საყალიბე გეგმა
მ 1:125

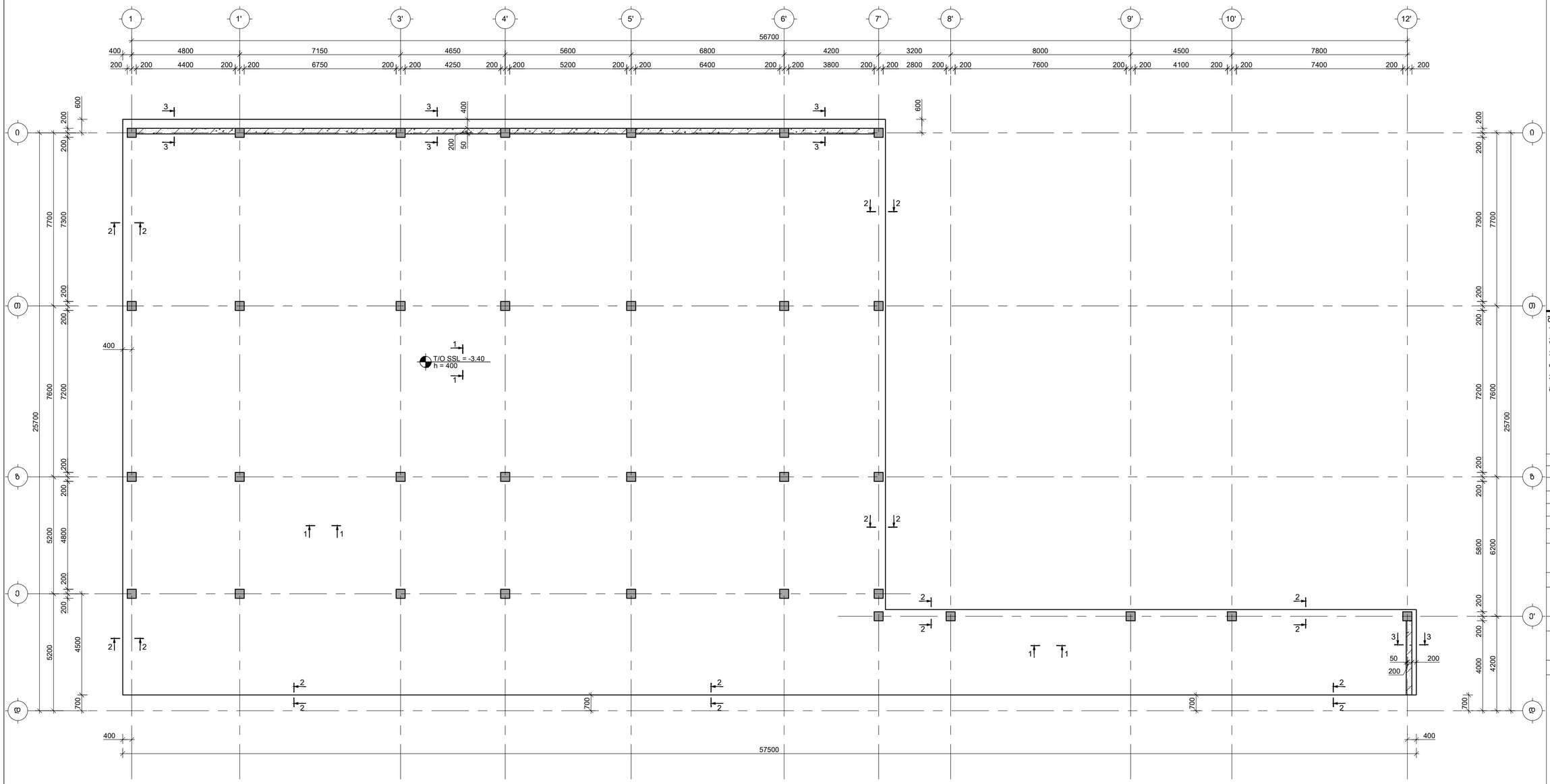

შენიშვნები :

1. ნახაზში მეთანილი ყველა ცვლილება უნდა შეთანხმდეს პროექტის ავტორთან.
2. შენობის საპროექტო ნული ±0.00=414.60 აბსოლუტურ ნიშნულს.
3. პროექტში ყველა ზომა მოცემულია მილიმეტრებში, ნიშნულები-მეტრებში.

თარიღი	Aug 31, 2026 წ.

კორექტირება

№	კორექტირება	თარიღი	შეასრ.
1			
2			
3			

პროექტი / Project

მრავალბინიანი საცხოვრებელი სახლის ავტოფარეხი

მისამართი / Address

ქ. თბილისი, სპირიდონ კედიას ქუჩა N10ა ს/კ 01.13.06.008.118

დამკვეთი / Client

შ.პ.ს. "ტრადა დეველოპმენტი"

სიტუაციური გეგმა

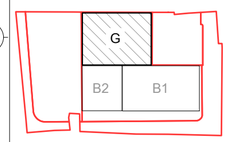

თანამდებობა	გვარი	ხელმოწერა
დირექტორი	მ. თაბაგარი	
მთ.კონსტრუქტორი	მ. საპაია	
კონსტრუქტორი	თ. მორალიშვილი	
შეასრულა	ლ. გელაძვილი	
შეამოწმა	თ. მორალიშვილი	

ფაილი/File:FOUNDATION PLAN

პროექტი/Project No 23A25G	ფორმატი Paper Size A3
თარიღი/Date: Aug 31, 2026	
სტადია/Status: C.D.	

ნახაზის დასახელება / Drawing Name:

-3.400 ნ.-ზე საძირკვლის ფილის საყალიბე გეგმა

ფურცელი/Drawing No Ф-1000

TORNIKEMORALISHVILI@GMAIL.COM
+995 511 222 442

-3.400 ნ.-ზე საძირკვლის ფილის არმირების გეგმა ქვედა შრე; X მიმართულება
მ 1:100

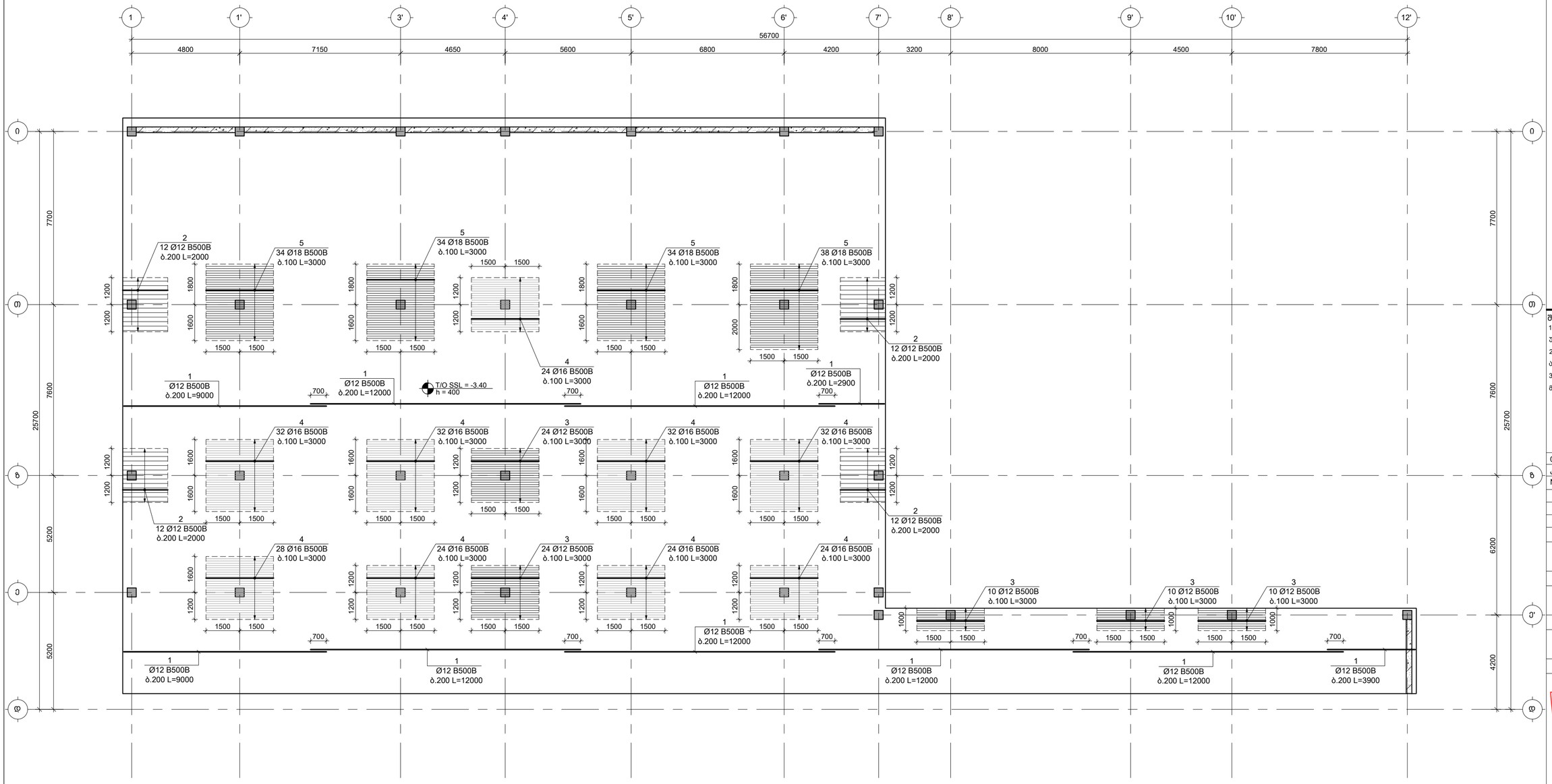

Y
X

შენიშვნები :

1. ნახაზში მეთანილი ყველა ცვლილება უნდა მეთანხმდეს პროექტის ავტორთან.
2. შენობის საპროექტო ნული ±0.00=414.60 აბსოლუტურ ნიშნულს.
3. პროექტში ყველა ზომა მოცემულია მილიმეტრებში, ნიშნულები-მეტრებში.

თარიღი	Aug 31, 2026 წ.

კორექტირება

№	კორექტირება	თარიღი	შეასრ.
1			
2			
3			

პროექტი / Project

მრავალბინიანი საცხოვრებელი სახლის ავტოფარეხი

მისამართი / Address

ქ. თბილისი, სპირიდონ კედიას ქუჩა N10ა ს/კ 01.13.06.008.118

დამკვეთი / Client

შ.პ.ს. "ზრადა დეველოპმენტი"

სიტუაციური გეგმა

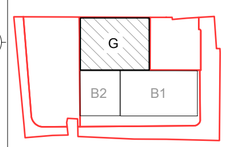

თანამდებობა	სახელი	ხელმოწერა
დირექტორი	ბ. თაბაგარი	
მთ.კონსტრუქტორი	მ. საჯაია	
კონსტრუქტორი	თ. მორალიშვილი	
შეასრულა	ლ. გელაძვილი	
შეამოწმა	თ. მორალიშვილი	

ფაილი/File:FOUNDATION PLAN

პროექტის/Project No 23A25G	ფორმატი Paper Size A3
თარიღი/Date: Aug 31, 2026	
სტადია/Status: C.D.	

ნახაზის დასახელება / Drawing Name:

-3.400 ნ.-ზე საძ. ფილის არმირების გეგმა; ქვედა შრე X მიმართ.

ფურცელი/Drawing No ქ-1001

TORNIKEMORALISHVILI@GMAIL.COM
+995 511 222 442

-3.400 ნ.-ზე საძირკვლის ფილის არმირების გეგმა ქვედა შრე; Y მიმართულება
მ 1:100

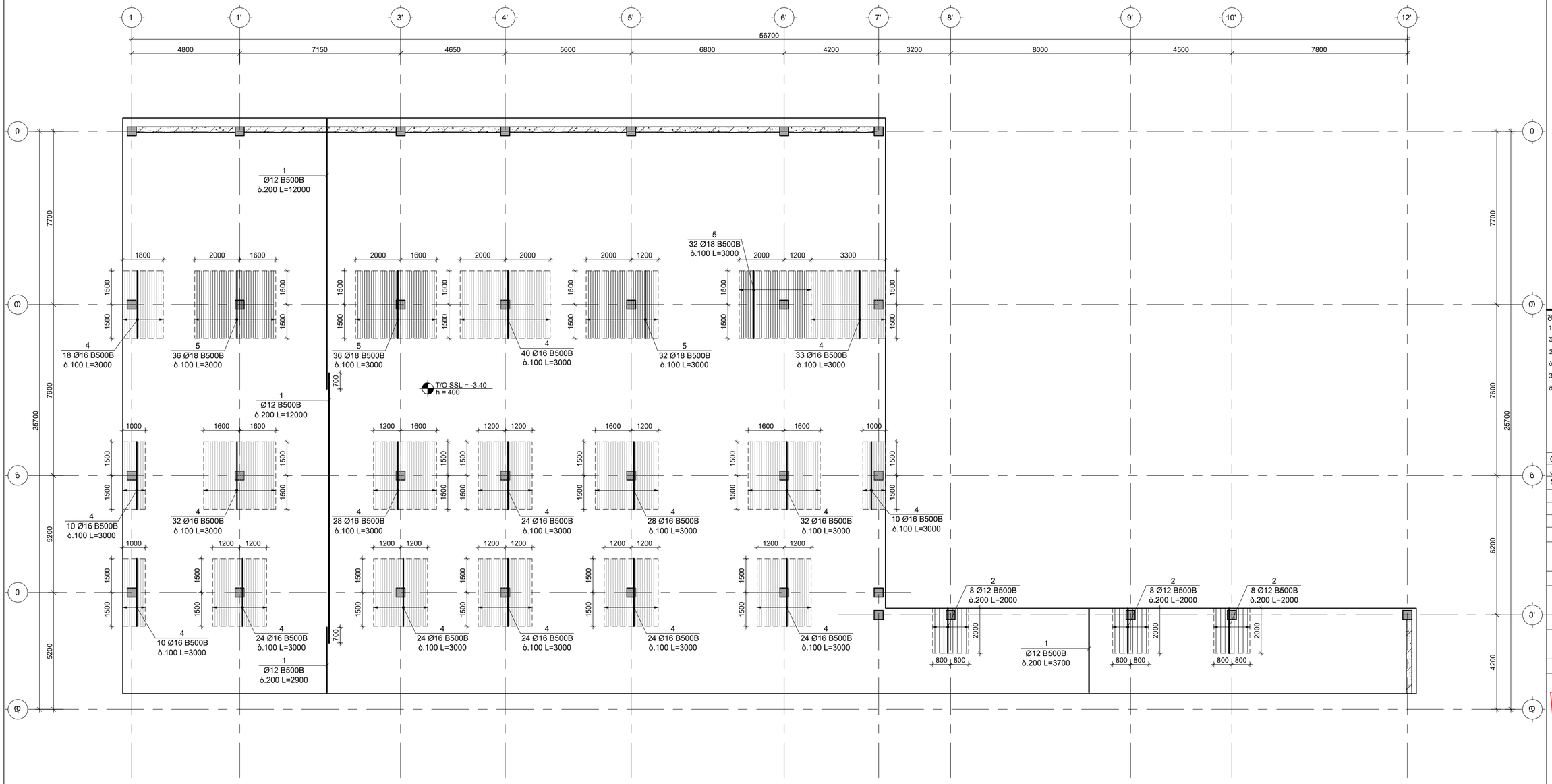

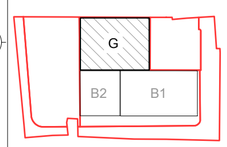

შენიშვნები :

1. ნახაზში მეთანილი ყველა ცვლილება უნდა შეთანხმდეს პროექტის ავტორთან.
2. შენობის საპროექტო ნული ±0.00=414.60 აბსოლუტურ ნიშნულს.
3. პროექტში ყველა ზომა მოცემულია მილიმეტრებში, ნიშნულები-მეტრებში.

თარიღი	Aug 31, 2026 წ.

კორექტირება

№	კორექტირება	თარიღი	შეასრ.
1			
2			
3			

პროექტი / Project

მრავალბინიანი საცხოვრებელი სახლის ავტოფარეხი

მისამართი / Address

ქ. თბილისი, სპირიდონ კედიას ქუჩა N10ა ს/კ 01.13.06.008.118

დამკვეთი / Client

შ.პ.ს. "ზრარდა დეველოპმენტი"

სიტუაციური გეგმა

თანამდებობა	სახელი	ხელმოწერა
დირექტორი	ბ. თაბაღარი	
მთ.კონსტრუქტორი	მ. საჯაია	
კონსტრუქტორი	თ. მორალიშვილი	
შეასრულა	ლ. გელაძვილი	
შეამოწმა	თ. მორალიშვილი	

ფაილი/File:FOUNDATION PLAN

პროექტი/Project No	23A25G	ფორმატი Paper Size A3
თარიღი/Date: Aug 31, 2026		
სტადია/Status: C.D.		

ნახაზის დასახელება / Drawing Name:

-3.400 ნ.-ზე საძ. ფილის არმირების გეგმა; ქვედა შრე Y მიმართ.

ფურცელი/Drawing No	ქ-1002

TORNIKEMORALISHVILI@GMAIL.COM
+995 511 222 442

-3.400 ნ.-ზე საძირკვლის ფილის არმირების გეგმა ზედა შრე; X მიმართულება
მ 1:100

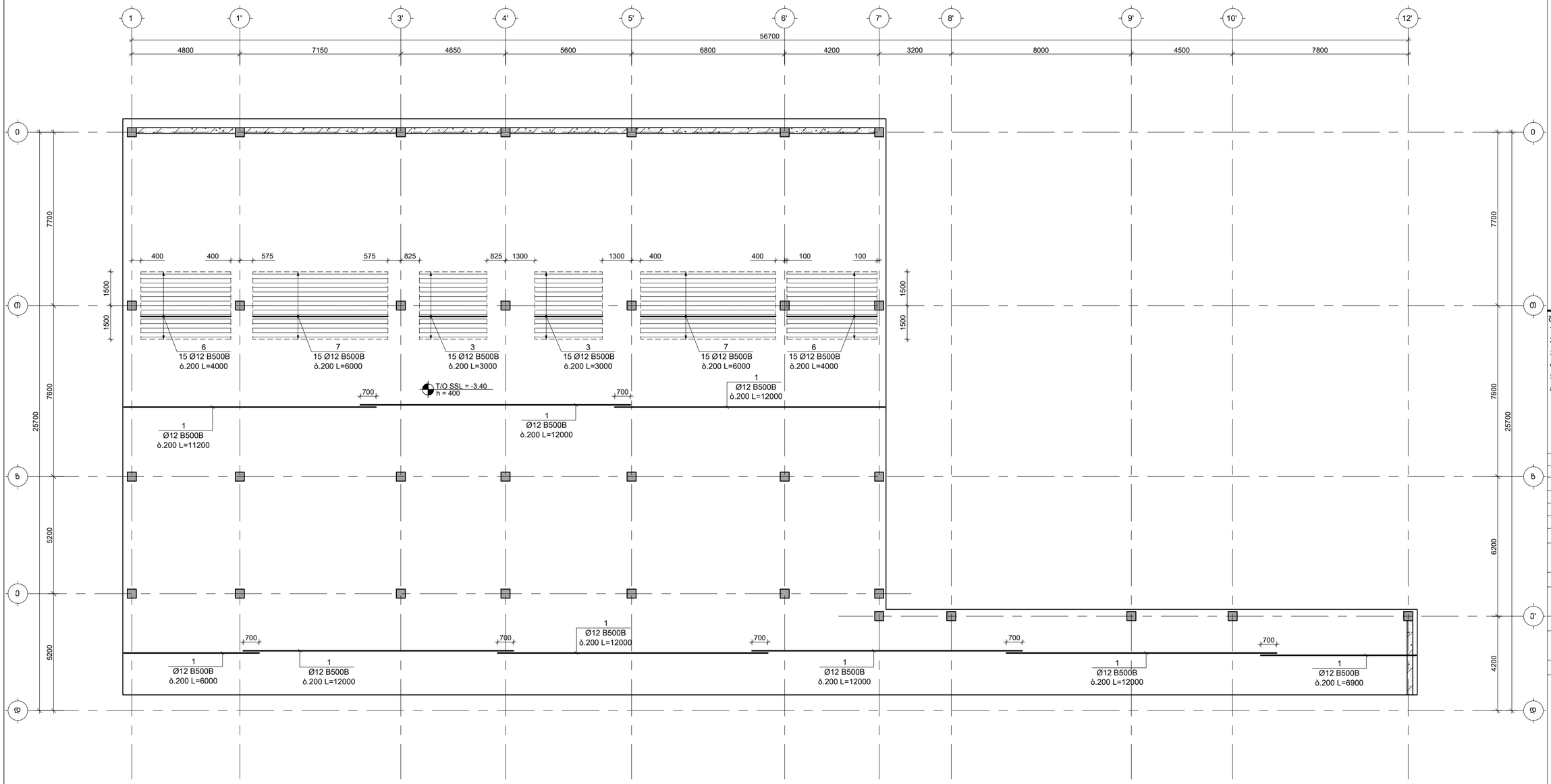

შენიშვნები :

1. ნახაზში მეტანილი ყველა ცვლილება უნდა შეთანხმდეს პროექტის ავტორთან.
2. შენობის საპროექტო ნული ±0.00=414.60 აბსოლუტურ ნიშნულს.
3. პროექტში ყველა ზომა მოცემულია მილიმეტრებში, ნიშნულები-მეტრებში.

თარიღი	Aug 31, 2026 წ.

კორექტირება

№	კორექტირება	თარიღი	შეასრ.
1			
2			
3			

პროექტი / Project

მრავალბინიანი საცხოვრებელი სახლის ავტოფარეხი

მისამართი / Address

ქ. თბილისი, სპირიდონ კედიას ქუჩა N10ა ს/კ 01.13.06.008.118

დამკვეთი / Client

შ.პ.ს. "ტრადა დეველოპმენტი"

სიტუაციური გეგმა

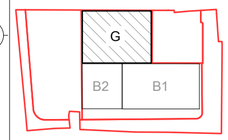

თანამდებობა	გვარი	ხელმოწერა
დირექტორი	მ. თაბაგარი	
მთ.კონსტრუქტორი	მ. საპაია	
კონსტრუქტორი	თ. მორალიშვილი	
შეასრულა	ლ. გელაძვილი	
შეამოწმა	თ. მორალიშვილი	

ფაილი/File:FOUNDATION PLAN

პროექტი/Project No 23A25G	ფორმატი Paper Size A3
თარიღი/Date: Aug 31, 2026	
სტადია/Status: C.D.	

ნახაზის დასახელება / Drawing Name:

-3.400 ნ.-ზე სად. ფილის არმირების გეგმა; ზედა შრე X მიმართ.

ფურცელი/Drawing No Ф-1003

TORNIKEMORALISHVILI@GMAIL.COM
+995 511 222 442

-3.400 ნ.-ზე საძირკვლის ფილის არმირების გეგმა ზედა შრე; Y მიმართულება
მ 1:100

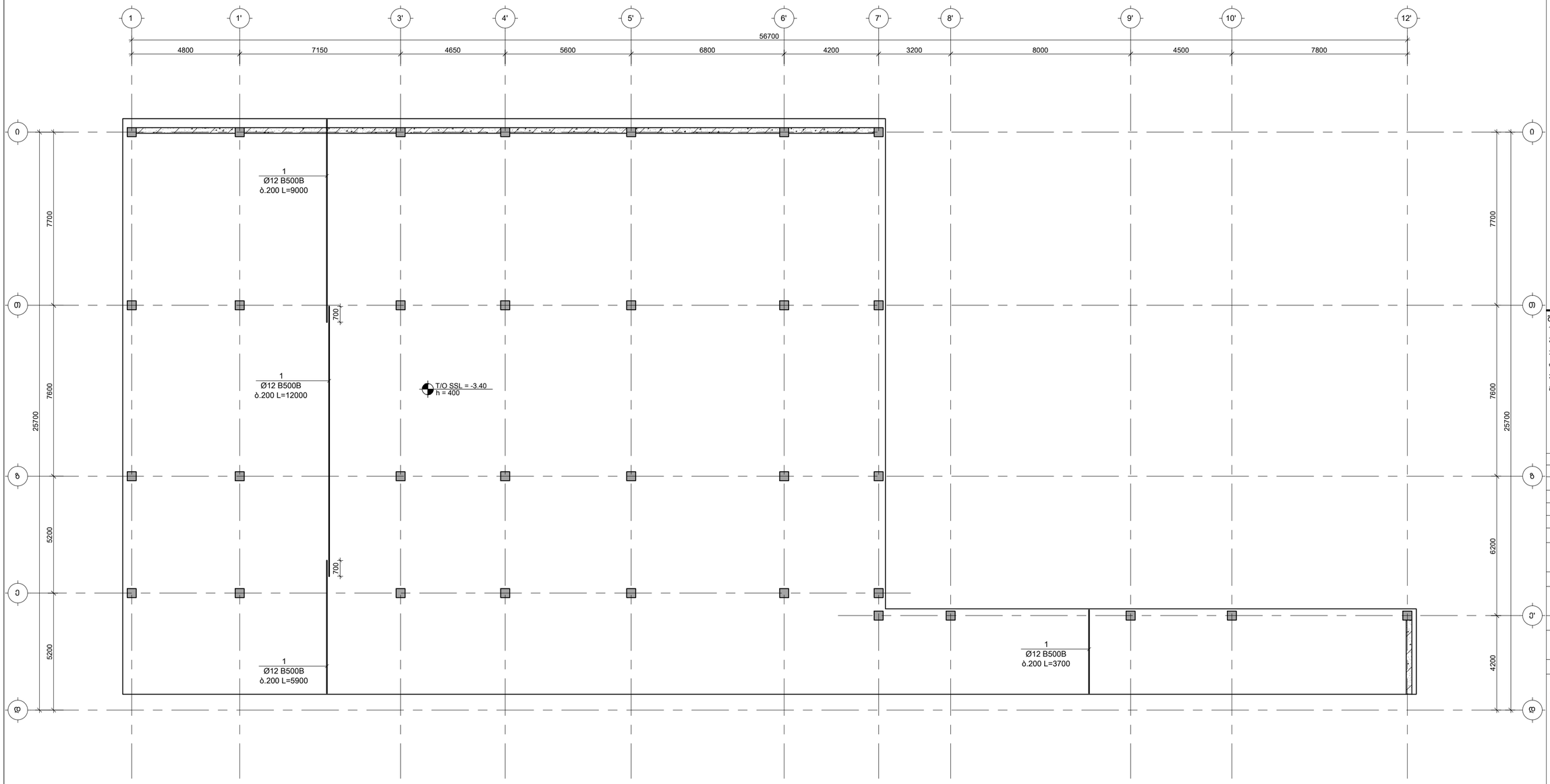

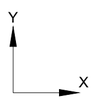

შენიშვნები :

1. ნახაზში შეტანილი ყველა ცვლილება უნდა შეთანხმდეს პროექტის ავტორთან.
2. შენობის საპროექტო ნული ±0.00=414.60 აბსოლუტურ ნიშნულს.
3. პროექტში ყველა ზომა მოცემულია მილიმეტრებში, ნიშნულები-მეტრებში.

თარიღი	Aug 31, 2026 წ.

კორექტირება

№	კორექტირება	თარიღი	შეასრ.
1			
2			
3			

პროექტი / Project

მრავალბინიანი საცხოვრებელი სახლის ავტოფარეხი

მისამართი / Address

ქ. თბილისი, სპირიდონ კედიას ქუჩა N10ა ს/კ 01.13.06.008.118

დამკვეთი / Client

შ.პ.ს. "ტრადა დეველოპმენტი"

სიტუაციური გეგმა

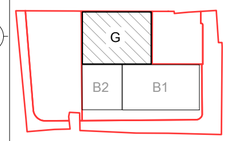

თანამდებობა	გვარი	ხელმოწერა
დირექტორი	მ. თაბაგარი	
მთ.კონსტრუქტორი	მ. საპაია	
კონსტრუქტორი	თ. მორალიშვილი	
შეასრულა	ლ. გელაძვილი	
შეამოწმა	თ. მორალიშვილი	

ფაილი/File:FOUNDATION PLAN

პროექტი/Project No 23A25G	ფორმატი Paper Size A3
თარიღი/Date: Aug 31, 2026	
სტადია/Status: C.D.	

ნახაზის დასახელება / Drawing Name:

-3.400 ნ.-ზე საძ. ფილის არმირების გეგმა; ზედა შრე Y მიმართ.

ფურცელი/Drawing No Ф-1004

TORNIKEMORALISHVILI@GMAIL.COM
+995 511 222 442

-3.400 ნ.-ზე საძირკვლის ფილაში ბანივი არმირების გეგმა
მ 1:100

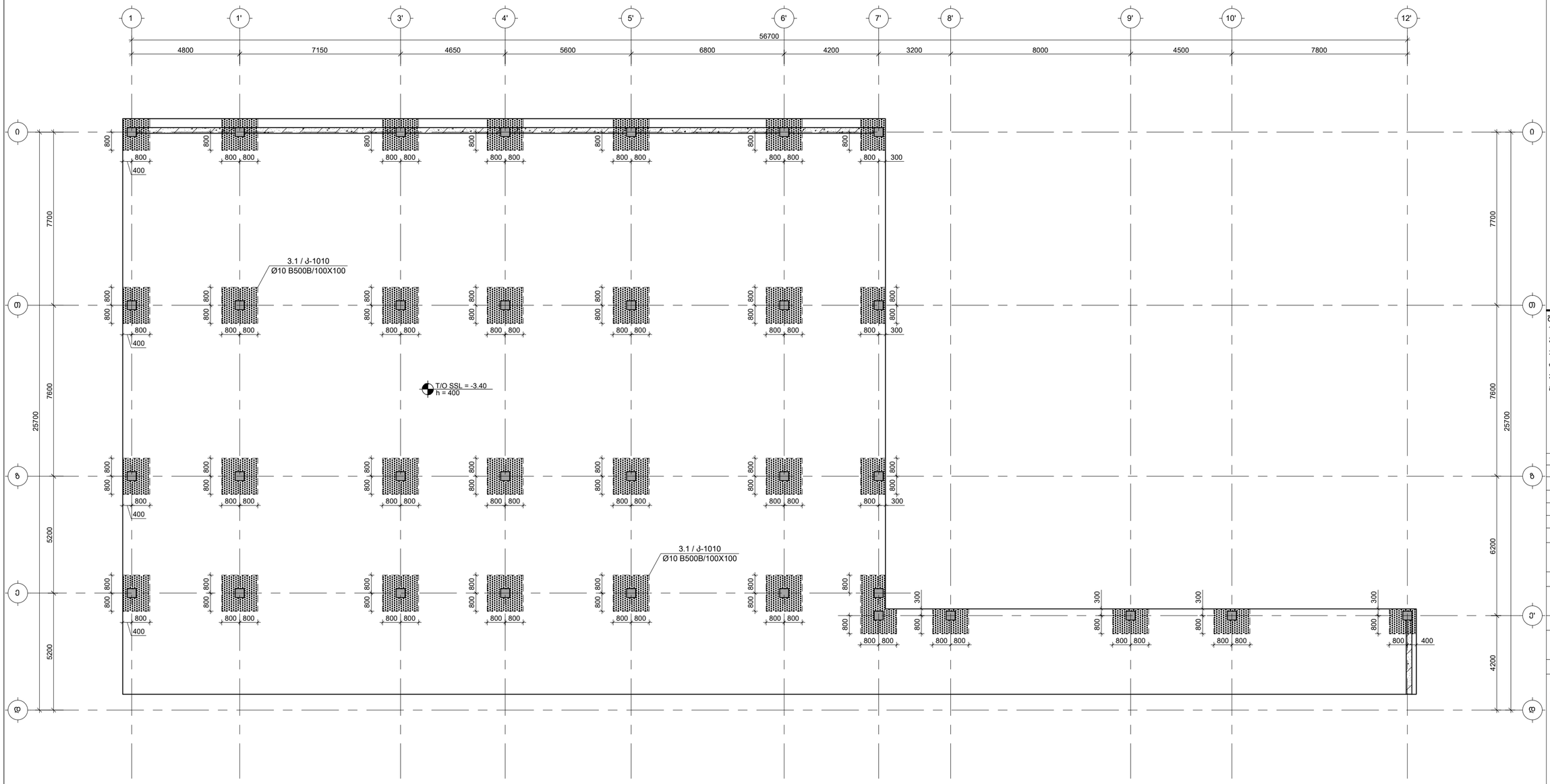

შენიშვნები :

1. ნახაზში მეთანილი ყველა ცვლილება უნდა მეთანხმდეს პროექტის ავტორთან.
2. შენობის საპროექტო ნული ±0.00=414.60 აბსოლუტურ ნიშნულს.
3. პროექტში ყველა ზომა მოცემულია მილიმეტრებში, ნიშნულები-მეტრებში.

თარიღი	Aug 31, 2026 წ.

კორექტირება

№	კორექტირება	თარიღი	შეასრ.
1			
2			
3			

პროექტი / Project

მრავალბინიანი საცხოვრებელი სახლის ავტოფარეხი

მისამართი / Address

ქ. თბილისი, საპირიდონ კვდიას ქუჩა N10ა ს/კ 01.13.06.008.118

დამკვეთი / Client

შ.პ.ს. "ტრადა დეველოპმენტი"

სიტუაციური გეგმა

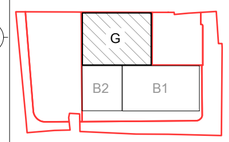

თანამდებობა	სახელი	ხელმოწერა
დირექტორი	გ. თაბაგარი	
მთ.კონსტრუქტორი	მ. საბაია	
კონსტრუქტორი	თ. მორალიშვილი	
შეასრულა	ლ. გელაძვილი	
შეამოწმა	თ. მორალიშვილი	

ფაილი/File:FOUNDATION PLAN

პროექტი/Project No 23A25G	ფორმატი Paper Size A3
თარიღი/Date: Aug 31, 2026	
სტადია/Status: C.D.	

ნახაზის დასახელება / Drawing Name:

-3.400 ნ.-ზე საძირკვლის ფილაში ბანივი არმირების გეგმა

ფურცელი/Drawing No ჟ-1005

TORNIKEMORALISHVILI@GMAIL.COM
+995 511 222 442

-3.400 ნ.-ზე საძირკვლის ფილიდან ნაშვერების სამონტაჟო გეგმა
მ 1:100

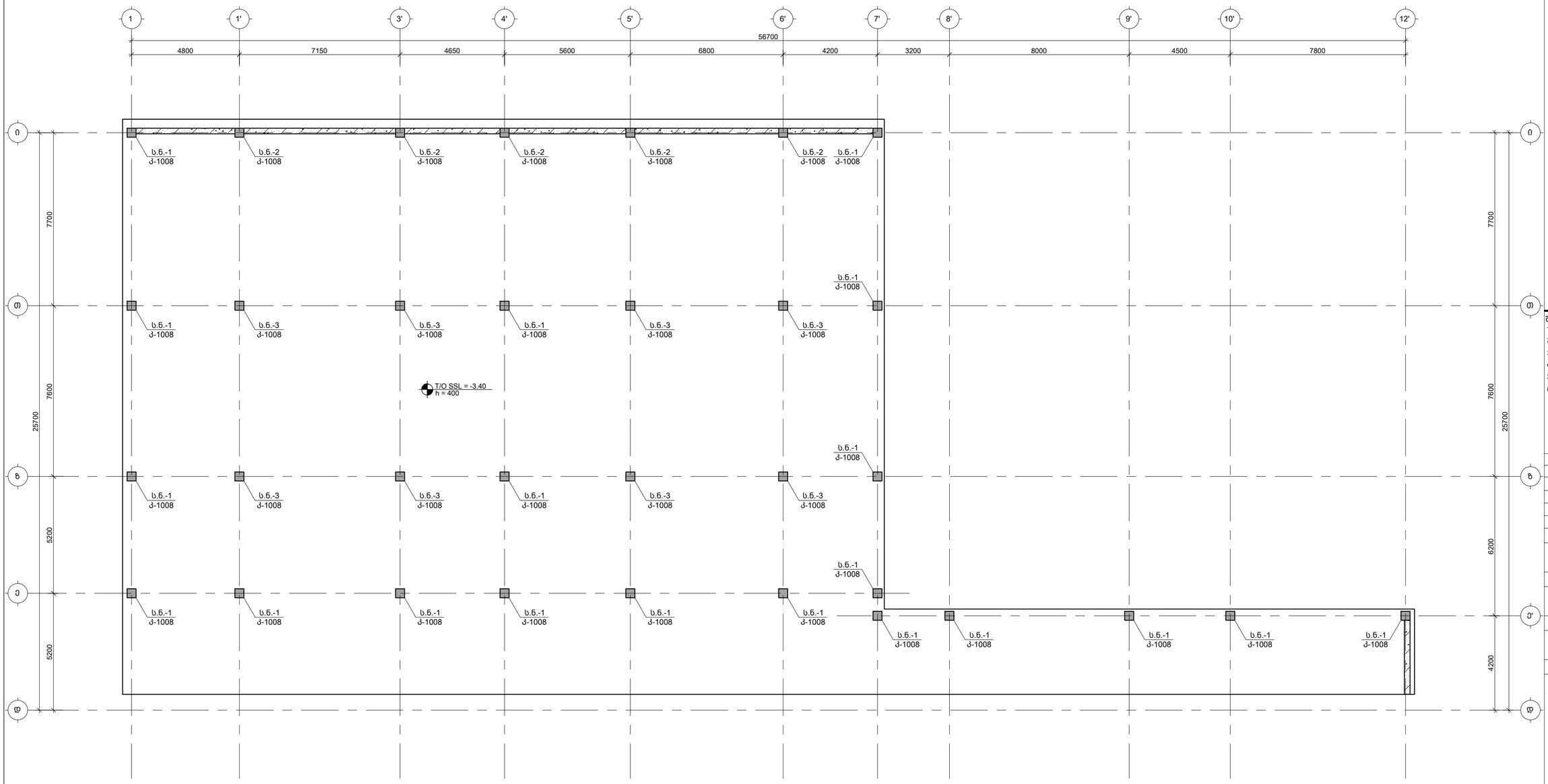

შენიშვნები :

1. ნახაზში მეტანილი ყველა ცვლილება უნდა შეთანხმდეს პროექტის ავტორთან.
2. შენობის საპროექტო ნული ±0.00=414.60 აბსოლუტურ ნიშნულს.
3. პროექტში ყველა ზომა მოცემულია მილიმეტრებში, ნიშნულები-მეტრებში.

თარიღი	Aug 31, 2026 წ.

კორექტირება

№	კორექტირება	თარიღი	შეასრ.
1			
2			
3			

პროექტი / Project

მრავალბინიანი საცხოვრებელი სახლის ავტოფარეხი

მისამართი / Address

ქ. თბილისი, სპირიდონ კედიას ქუჩა N10ა სკ 01.13.06.008.118

დამკვეთი / Client

შ.პ.ს. "ტრადა დეველოპმენტი"

სიტუაციური გეგმა

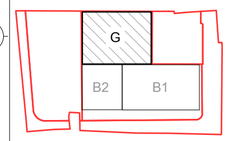

თანამდებობა	გვარი	ხელმოწერა
დირექტორი	მ. თაბაგარი	
მთ.კონსტრუქტორი	მ. საპაია	
კონსტრუქტორი	თ. მორალიშვილი	
შეასრულა	ლ. გელაძვილი	
შეამოწმა	თ. მორალიშვილი	

ფაილი/File:FOUNDATION PLAN

პროექტი/Project No 23A25G	ფორმატი Paper Size A3
თარიღი/Date: Aug 31, 2026	
სტადია/Status: C.D.	

ნახაზის დასახელება / Drawing Name:

-3.400 ნ.-ზე საძირკვლის ფილიდან ნაშვერების სამონტაჟო გეგმა

ფურცელი/Drawing No ჰ-1006

კვეთი 1-1
მ 1:25

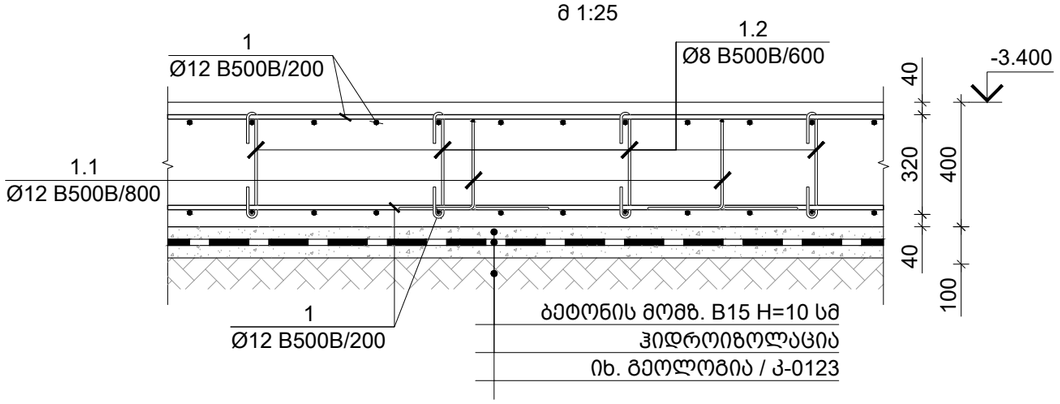

კვეთი 2-2
მ 1:25

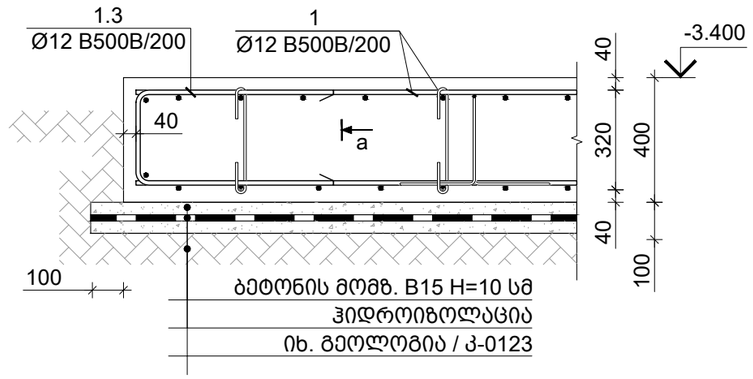

კვეთი 3-3
მ 1:25

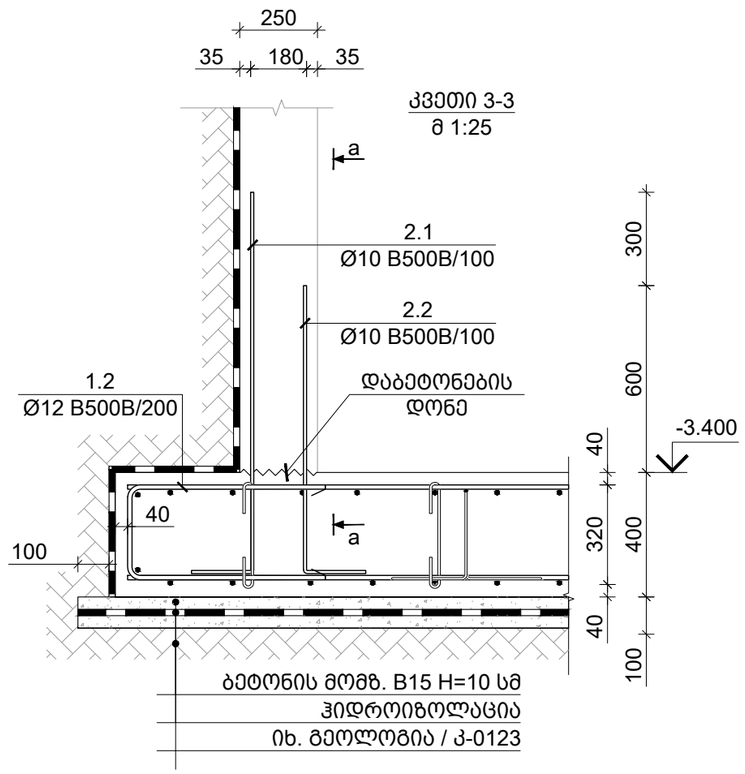

TORNIKEMORALISHVILI@GMAIL.COM
OFFICE@NASAKHI.COM
+995 511 222 442
www.nasakhi.com

შენიშვნები :
1. ნახაზში მეტანილი ყველა ცვლილება უნდა შეთანხმდეს პროექტის ავტორთან.
2. შენობის საპროექტო ნული ±0.00=414.60 აბსოლუტურ ნიშნულს.
3. პროექტში ყველა ზომა მოცემულია მილიმეტრებში, ნიშნულები-მეტრებში.

თარიღი	Aug 31, 2026 წ.

კორექტირება

№	კორექტირება	თარიღი	შეასრ.
1			
2			
3			

პროექტი / Project

მრავალბინიანი საცხოვრებელი სახლის ავტოფარეხი

მისამართი / Address

ქ. თბილისი, სპირიდონ კედიას ქუჩა N10ა ს/კ 01.13.06.008.118

დამკვეთი / Client

შ.პ.ს. "გრადა დეველოპმენტი"

სიტუაციური გეგმა

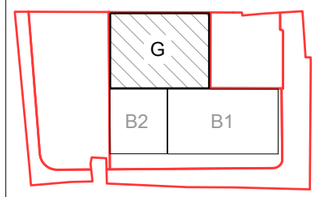

თანამდებობა	გვარი	ხელმოწერა
დირექტორი	გ. თაბაგარი	
მთ.კონსტრუქტორი	მ. საჯაია	
კონსტრუქტორი	თ. მორალიშვილი	
შეასრუა	ლ. გელაშვილი	
შეამოწმა	თ. მორალიშვილი	

ფაილი/File:FOUNDATION SECTION

პროექტი/Project No 23A25G	ფორმატი Paper Size A3
თარიღი/Date: Aug 31, 2026	
სტადია/Status: C.D.	

ნახაზის დასახელება / Drawing Name:

საძირკვლის ფილის კვეთი 1-1 2-2 & 3-3

ფურცელი/Drawing No	კ-1007

სვეტის ნაშვერი - 1 / 18ც.
მ 1:25

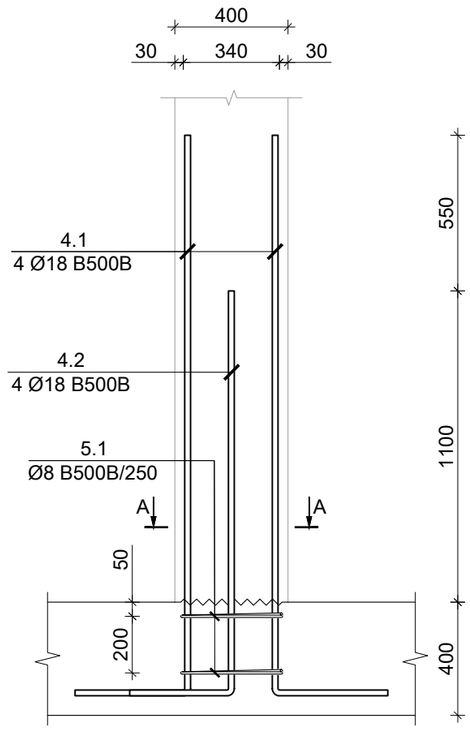

სვეტის ნაშვერი - 2 / 5ც.
მ 1:25

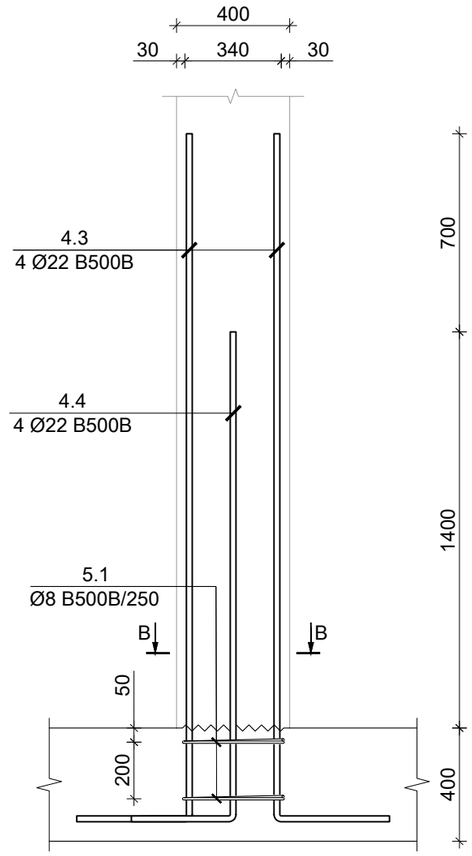

სვეტის ნაშვერი - 3 / 8ც.
მ 1:25

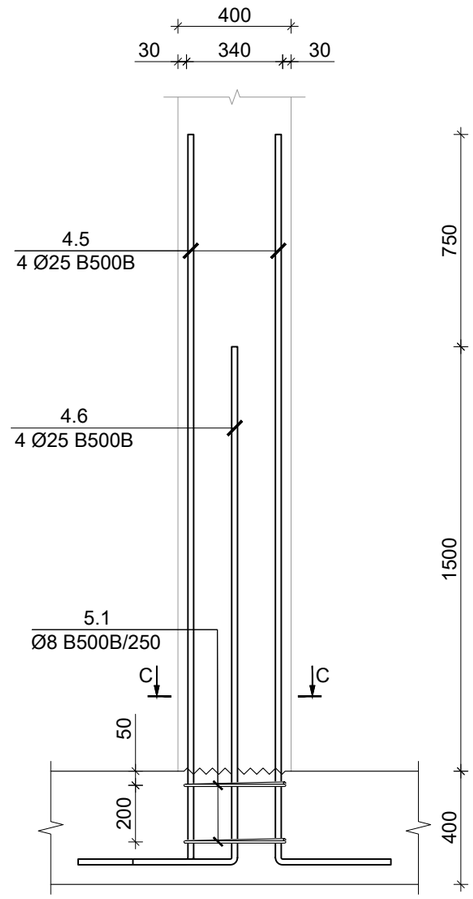

კვეთი A-A / სვეტის ნაშვერი - 1 / 18ც.
მ 1:10

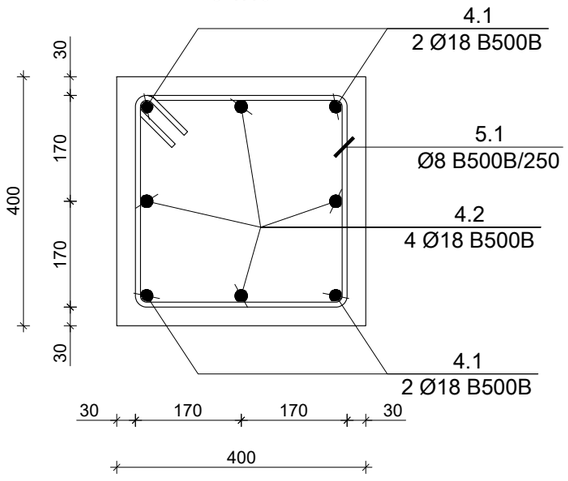

კვეთი B-B / სვეტის ნაშვერი - 2 / 5ც.
მ 1:10

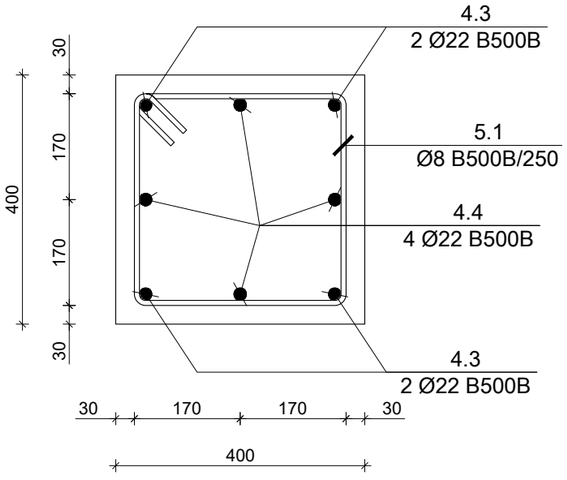

კვეთი C-C / სვეტის ნაშვერი - 3 / 8ც.
მ 1:10

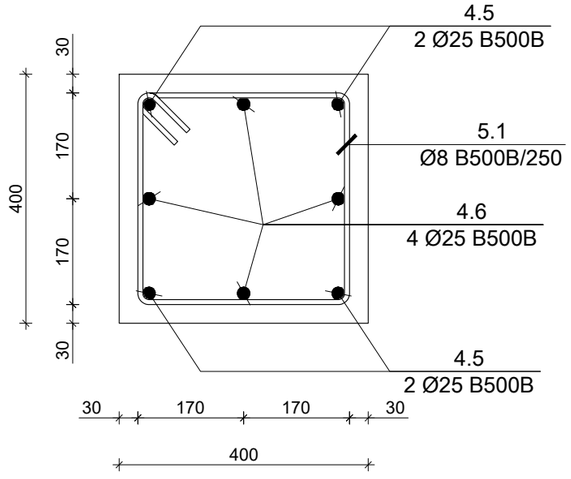

TORNIKEMORALISHVILI@GMAIL.COM
OFFICE@NASAKHI.COM
+995 511 222 442
www.nasakhi.com

შენიშვნები :

1. ნახაზში მეტანილი ყველა ცვლილება უნდა შეთანხმდეს პროექტის ავტორთან.
2. შენობის საპროექტო ნული ±0.00=414.60 აბსოლუტურ ნიშნულს.
3. პროექტში ყველა ზომა მოცემულია მილიმეტრებში, ნიშნულები-მეტრებში.

თარიღი	Aug 31, 2026 წ.

კორექტირება

№	კორექტირება	თარიღი	შეასრ.
1			
2			
3			

პროექტი / Project

მრავალბინიანი საცხოვრებელი სახლის ავტოფარეხი

მისამართი / Address

ქ. თბილისი, სპირიდონ კედიას ქუჩა N10ა ს/კ 01.13.06.008.118

დამკვეთი / Client

შ.პ.ს. "ბრადა დეველოპმენტი"

სიტუაციური გეგმა

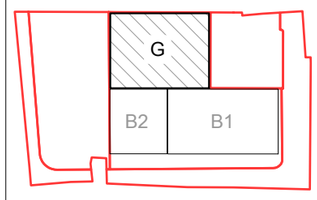

თანამდებობა	გვარი	ხელმოწერა
დირექტორი	გ. თაბაგარი	
მთ.კონსტრუქტორი	მ. საპაია	
კონსტრუქტორი	თ. მორალიშვილი	
შეასრუა	ლ. გელაშვილი	
შეამოწმა	თ. მორალიშვილი	

ფაილი/File:COLUMN DOWELS

პროექტი/Project No 23A25G	ფორმატი Paper Size A3
თარიღი/Date: Aug 31, 2026	
სტადია/Status: C.D.	

ნახაზის დასახელება / Drawing Name:

სვეტის ნაშვერი - 1; 2 & 3

ფურცელი/Drawing No	კ-1008

პოზ. N	Ø [მმ]	ე ს კ ი ზ ი [მმ]	სიგრძე L [მმ]
4.1	Ø 18	2000 / 500	2500
4.2	Ø 18	1450 / 500	1950
4.3	Ø 22	2450 / 550	3000
4.4	Ø 22	1750 / 550	2300
4.5	Ø 25	2600 / 650	3250
4.6	Ø 25	1850 / 650	2500
5.1	Ø 8	340 / 340 / 340 / 340 / 100 / 100	1560

კონსტრ. დასახ.	ელემენტის დასახ.	პოზ. №	დიამეტრი ან კვეთი (მმ)		ერთეულის სიგრძე (მმ.)	რაოდენობა (ც.)	სერთო სიგრძე (მ.)	სერთო წონა (კგ.)
სამრეკვლის ფილა	სვეტის ნაშვერები	4.1	Ø 18	B500B	2500	72 X 1	180	359
		4.2	Ø 18	B500B	1950	72 X 1	140	280
		4.3	Ø 22	B500B	3000	20 X 1	60	179
		4.4	Ø 22	B500B	2300	20 X 1	46	137
		4.5	Ø 25	B500B	3250	32 X 1	104	401
		4.6	Ø 25	B500B	2500	32 X 1	80	308
		5.1	Ø 8	B500B	1560	80 X 1	125	49

TORNIKEMORALISHVILI@GMAIL.COM
OFFICE@NASAKHI.COM
+995 511 222 442
www.nasakhi.com

შენიშვნები :

1. ნახაზში შეტანილი ყველა ცვლილება უნდა შეთანხმდეს პროექტის ავტორთან.
2. შენობის საპროექტო ნული ±0.00=414.60 აბსოლუტურ ნიშნულს.
3. პროექტში ყველა ზომა მოცემულია მილიმეტრებში, ნიშნულები-მეტრებში.

თარიღი	Aug 31, 2026 წ.

კორექტირება

№	კორექტირება	თარიღი	შეასრ.
1			
2			
3			

პროექტი / Project

მრავალბინიანი საცხოვრებელი სახლის ავტოფარეხი

მისამართი / Address

ქ. თბილისი, სპირიდონ კედიას ქუჩა N10ა ს/კ 01.13.06.008.118

დამკვეთი / Client

შ.პ.ს. "გრადა დეველოპმენტი"

სიტუაციური გეგმა

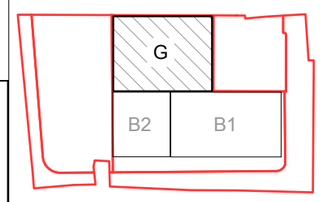

თანამდებობა	გვარი	ხელმოწერა
დირექტორი	გ. თაბაგარი	
მთ.კონსტრუქტორი	მ. საპაია	
კონსტრუქტორი	თ. მორალიშვილი	
შეასრუა	ლ. გელაშვილი	
შეამოწმა	თ. მორალიშვილი	

ფაილი/File:COLUMN DOWELS

პროექტი/Project No 23A25G	ფორმატი Paper Size A3
თარიღი/Date: Aug 31, 2026	
სტადია/Status: C.D.	

ნახაზის დასახელება / Drawing Name:

სვეტის ნაშვერის ესკიზი და სპეციფიკაცია

ფურცელი/Drawing No	კ-1009

საძირკვლის ფილაში განივი არმირების მოწყობის ფრაგმენტი
მ 1:25

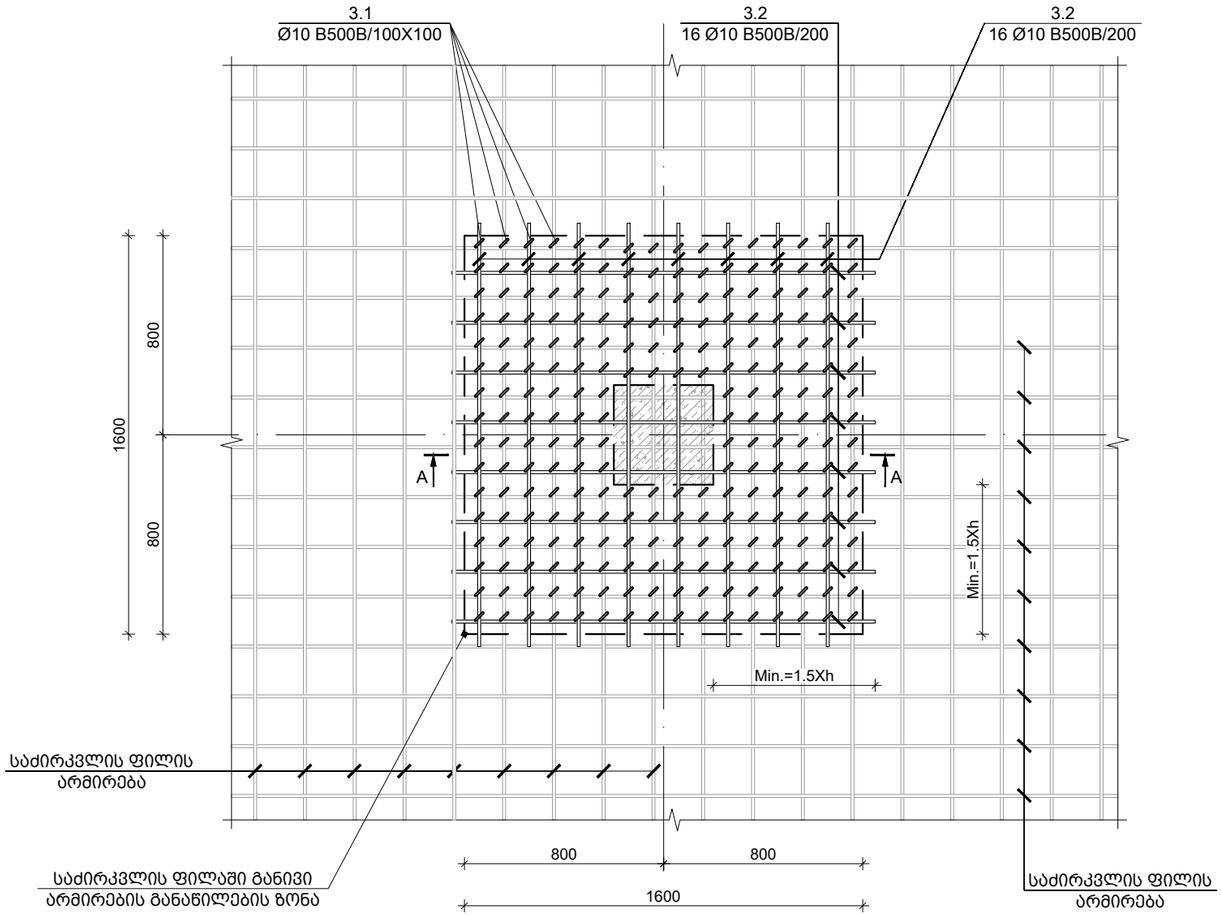

ჭრილი A-A / საძირკვლის ფილაში განივი არმირების მოწყობა
მ 1:25

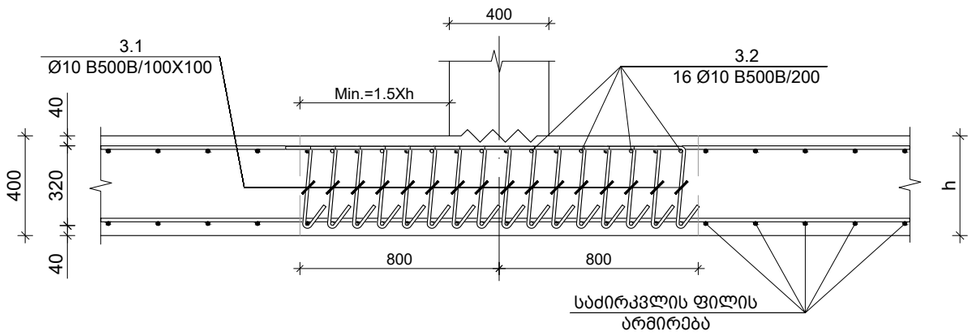

პოზიცია N3.1 -ის მოწყობის ფრაგმენტი
მ. 1:10

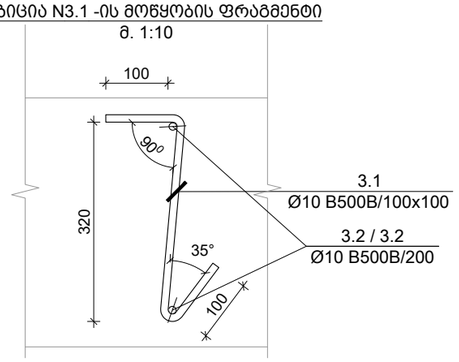

TORNIKEMORALISHVILI@GMAIL.COM
OFFICE@NASAKHI.COM
+995 511 222 442
www.nasakhi.com

შენიშვნები :

1. ნახაზში შეტანილი ყველა ცვლილება უნდა შეთანხმდეს პროექტის ავტორთან.
2. შენობის საპროექტო ნული ±0.00=414.60 აბსოლუტურ ნიშნულს.
3. პროექტში ყველა ზომა მოცემულია მილიმეტრებში, ნიშნულები-მეტრებში.

თარიღი	Aug 31, 2026 წ.

კორექტირება

№	კორექტირება	თარიღი	შეასრ.
1			
2			
3			

პროექტი / Project

მრავალბინიანი საცხოვრებელი სახლის ავტოფარეხი

მისამართი / Address

ქ. თბილისი, სპირიდონ კედიას ქუჩა N10ა ს/კ 01.13.06.008.118

დამკვეთი / Client

შ.პ.ს. "ბრადა დეველოპმენტი"

სიტუაციური გეგმა

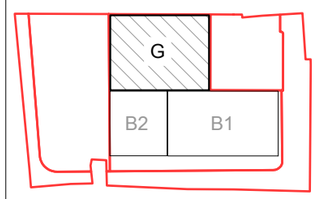

თანამდებობა	გვარი	ხელმოწერა
დირექტორი	გ. თაბაგარი	
მთ.კონსტრუქტორი	მ. საჯაია	
კონსტრუქტორი	თ. მორალიშვილი	
შეასრუა	ლ. გელაშვილი	
შეამოწმა	თ. მორალიშვილი	

ფაილი/File:FOUND. TRANSVERSE_500	
პროექტი/Project No 23A25G	ფორმატი Paper Size A3
თარიღი/Date: Aug 31, 2026	
სტადია/Status: C.D.	

ნახაზის დასახელება / Drawing Name:

საძირკვლის ფილაში განივი არმირების მოწყობის ფრაგმენტი

ფურცელი/Drawing No	კ-1010

მონოლითური კედლის და დიაფრაგმის ნაშვერების განაწილების საილუსტრაციო ხედი

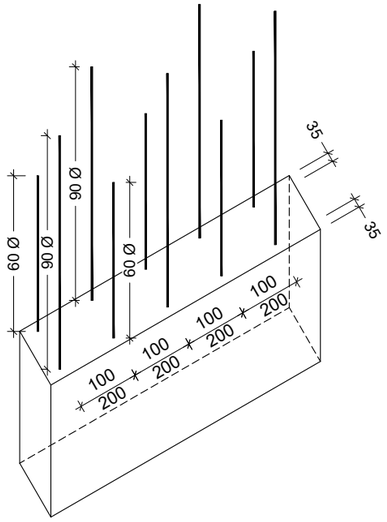

ძირითადი და დამატებითი ღეროების განაწილების სქემა

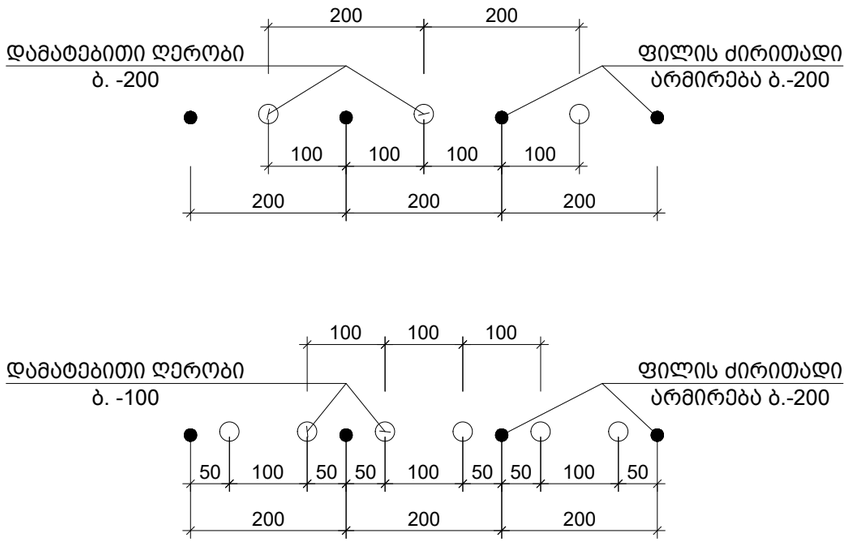

ხედი a-a
მ 1:25

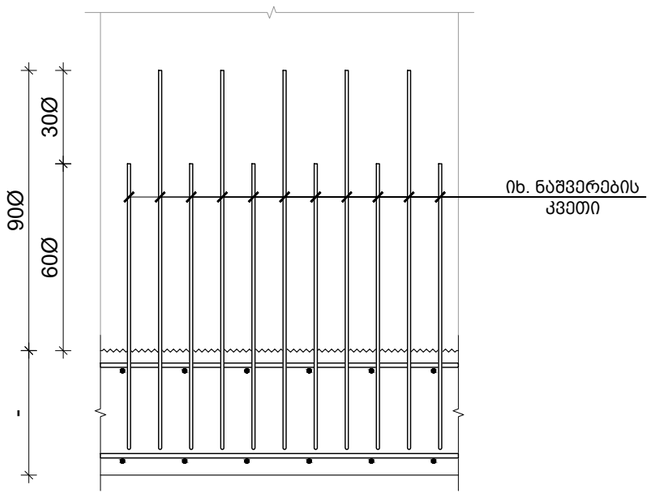

საძირკვლის ფილის ძირითადი არმატურის გადადებით გადაბმის სქემა
მ. 1:20

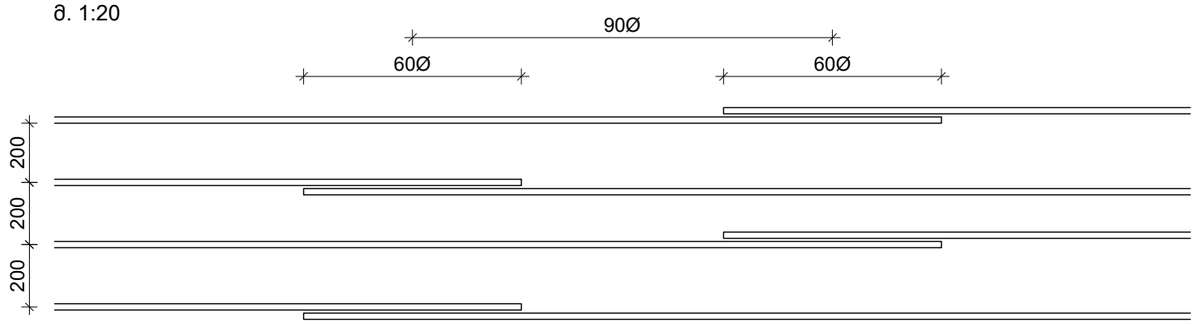

შენიშვნა:
1. ქვედა შრის არმატურების გადაბმა მოხდეს მალის შუაში, ხოლო ზედა შრის, საყრდენებთან.
2. ფილის ძირითადი არმატურების გადაბმები განხორციელდეს ურთიერთ ჩანაცვლებით რაც იმას ნიშნავს რომ არ დაიშვება ყველა არმატურების გადაბმა ერთ სიბრტყეში, გადაბმული არმატურების რაოდენობა ერთ კვეთში არ უნდა აღემატებოდეს 50%.
3. არმატურების გადაბმა უნდა განხორციელდეს პირგადადებით მინ 60Ø მანძილზე სადაც Ø გადასაბმელი არმატურის დიამეტრია.

TORNIKEMORALISHVILI@GMAIL.COM
OFFICE@NASAKHI.COM
+995 511 222 442
www.nasakhi.com

შენიშვნები :
1. ნახაზში შეტანილი ყველა ცვლილება უნდა შეთანხმდეს პროექტის ავტორთან.
2. შენობის საპროექტო ნული ±0.00=414.60 აბსოლუტურ ნიშნულს.
3. პროექტში ყველა ზომა მოცემულია მილიმეტრებში, ნიშნულები-მეტრებში.

თარიღი	Aug 31, 2026 წ.

კორექტირება

№	კორექტირება	თარიღი	შეასრ.
1			
2			
3			

პროექტი / Project

მრავალბინიანი საცხოვრებელი სახლის ავტოფარეხი

მისამართი / Address

ქ. თბილისი, სპირიდონ კედიას ქუჩა N10ა ს/კ 01.13.06.008.118

დამკვეთი / Client

შ.პ.ს. "ბრადა დეველოპმენტი"

სიტუაციური გეგმა

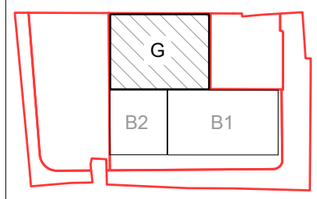

თანამდებობა	გვარი	ხელმოწერა
დირექტორი	გ. თაბაგარი	
მთ.კონსტრუქტორი	მ. სააკია	
კონსტრუქტორი	თ. მორალიშვილი	
შეასრუა	ლ. გელაშვილი	
შეამოწმა	თ. მორალიშვილი	

ფაილი/File:FOUNDATION SECTION

პროექტი/Project No 23A25G	ფორმატი Paper Size A3
თარიღი/Date: Aug 31, 2026	
სტადია/Status: C.D.	

ნახაზის დასახელება / Drawing Name:
საძირკვლის ფილის დამ. არმირების განაწილება

ფურცელი/Drawing No Კ-1011

პოზ. N	Ø [მმ]	ე ს კ ი ზ ი [მმ]	სიგრძე L [მმ]
1.1	Ø 12	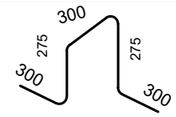	1450
1.2	Ø 8	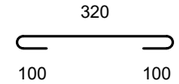	520
1.3	Ø 12	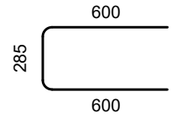	1485
2.1	Ø 10	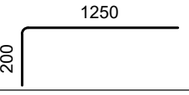	1450
2.2	Ø 10	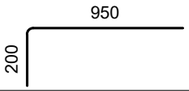	1150

კონსტრ. დასახ.	ელემენტის დასახ.	პოზ. №	დიამეტრი ან კვეთი (მმ)		ერთეულის სიგრძე (მმ.)	რაოდენობა (ც.)	სუფთა სიგრძე (მ.)	სუფთა წონა (კგ.)
საძირკვლის ფილა	-3.400 ნ.-ზე საძირკვლის ფილის სპეციფიკაცია	1	Ø 12	B500B	დ.ბ.	-	23002	20411
		2	Ø 12	B500B	2000	72 X 1	144	128
		3	Ø 12	B500B	3000	108 X 1	324	288
		4	Ø 16	B500B	3000	615 X 1	1845	2911
		5	Ø 18	B500B	3000	268 X 1	804	1605
		6	Ø 12	B500B	4000	30 X 1	120	106
		7	Ø 12	B500B	6000	30 X 1	180	160
		1.1	Ø 12	B500B	1450	1533 X 1	2223	1972
		1.2	Ø 8	B500B	520	1533 X 1	797	314
		1.3	Ø 12	B500B	1485	831 X 1	1234	1095
		2.1	Ø 10	B500B	1450	342 X 1	496	306
		2.2	Ø 10	B500B	1150	342 X 1	393	242
		3.1	Ø 10	B500B	520	6683 X 1	3475	2141
		3.2	Ø 10	B500B	1700	1280 X 1	2176	1341
		მძიმე ბეტონი		B25	V =	383 X 1	= 383	მ³
		ბეტონის მომზადება		B15	V =	98 X 1	= 98	მ³

TORNIKEMORALISHVILI@GMAIL.COM
OFFICE@NASAKHI.COM
+995 511 222 442
www.nasakhi.com

შენიშვნები :

1. ნახაზში შეტანილი ყველა ცვლილება უნდა შეთანხმდეს პროექტის ავტორთან.
2. შენობის საპროექტო ნული ±0.00=414.60 აბსოლუტურ ნიშნულს.
3. პროექტში ყველა ზომა მოცემულია მილიმეტრებში, ნიშნულები-მეტრებში.

თარიღი	Aug 31, 2026 წ.

კორექტირება

№	კორექტირება	თარიღი	შეასრ.
1			
2			
3			

პროექტი / Project

მრავალბინიანი საცხოვრებელი სახლის ავტოფარეხი

მისამართი / Address

ქ. თბილისი, სპირიდონ კედიას ქუჩა N10ა ს/კ 01.13.06.008.118

დამკვეთი / Client

შ.პ.ს. "ბრადა დეველოპმენტი"

სიტუაციური გეგმა

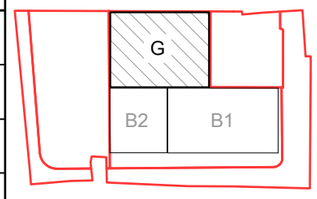

თანამდებობა	გვარი	ხელმოწერა
დირექტორი	გ. თაბაგარი	
მთ.კონსტრუქტორი	მ. საპაია	
კონსტრუქტორი	თ. მორალიშვილი	
შეასრუა	ლ. გელაშვილი	
შეამოწმა	თ. მორალიშვილი	

ფაილი/File:FOUNDATION SECTION

პროექტი/Project No 23A25G	ფორმატი Paper Size A3
თარიღი/Date: Aug 31, 2026	
სტადია/Status: C.D.	

ნახაზის დასახელება / Drawing Name:

საძირკვლის ფილის სპეციფიკაცია & ესკიზი

ფურცელი/Drawing No	კ-1012

TORNIKEMORALISHVILI@GMAIL.COM
+995 511 222 442

-3.400 ნ.-ზე მონოლითური კედლების საყალიბე გეგმა
მ 1:100

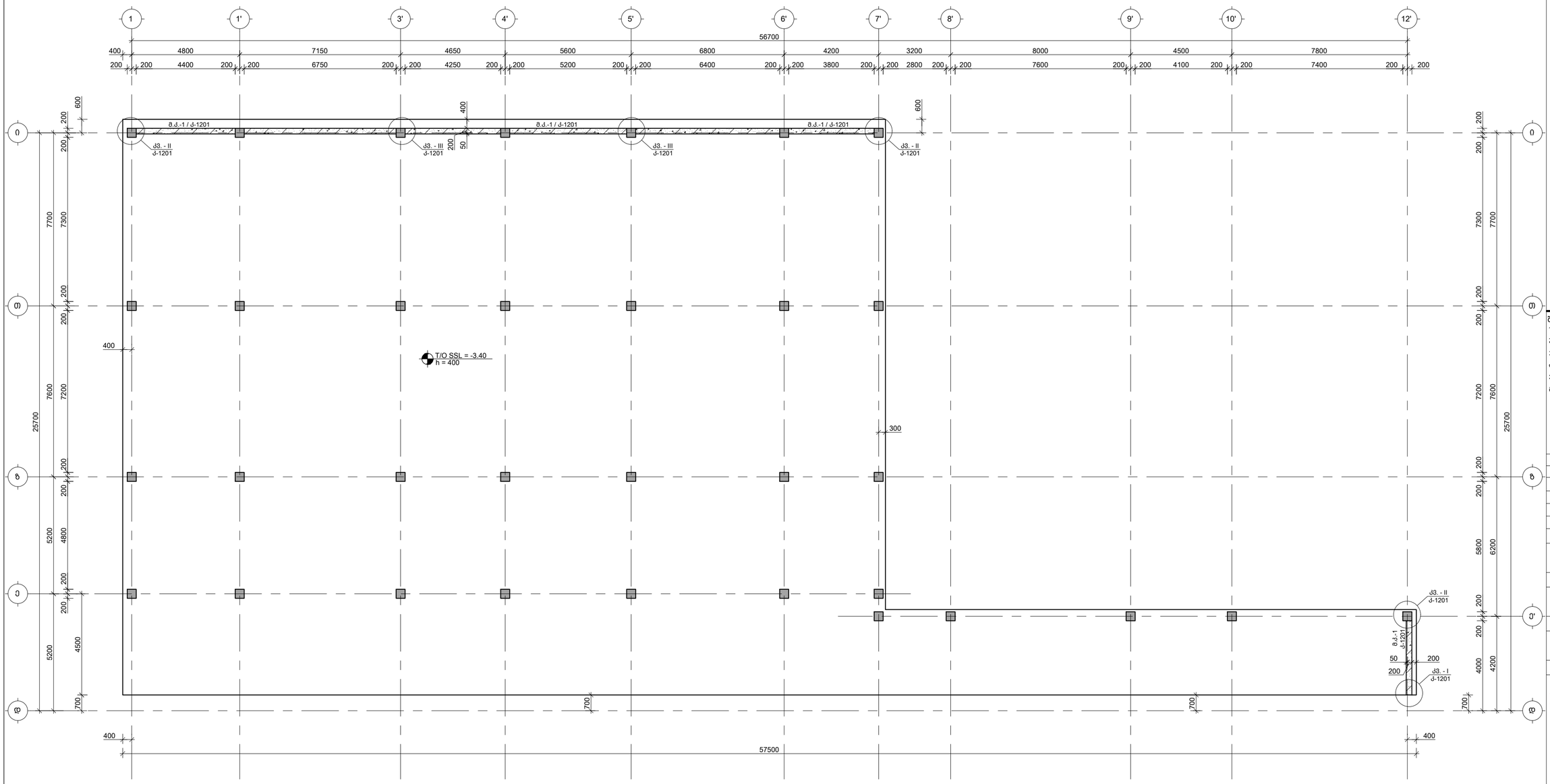

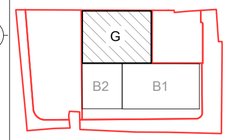

შენიშვნები :

1. ნახაზში მეთანილი ყველა ცვლილება უნდა შეთანხმდეს პროექტის ავტორთან.
2. შენობის საპროექტო ნული ±0.00=414.60 აბსოლუტურ ნიშნულს.
3. პროექტში ყველა ზომა მოცემულია მილიმეტრებში, ნიშნულები-მეტრებში.

თარიღი	Aug 31, 2026 წ.

კორექტირება

№	კორექტირება	თარიღი	შეასრ.
1			
2			
3			

პროექტი / Project

მრავალბინიანი საცხოვრებელი სახლის ავტოფარეხი

მისამართი / Address

ქ. თბილისი, სპირიდონ კედიას ქუჩა N10ა ს/კ 01.13.06.008.118

დამკვეთი / Client

შ.პ.ს. "ტრადა დეველოპმენტი"

სიტუაციური გეგმა

თანამდებობა	გვარი	ხელმოწერა
დირექტორი	მ. თაბაგარი	
მთ.კონსტრუქტორი	მ. საპაია	
კონსტრუქტორი	თ. მორალიშვილი	
შეასრულა	ლ. გელაძვილი	
შეამოწმა	თ. მორალიშვილი	

ფაილი/File:RC WALL PLAN

პროექტი/Project No 23A25G	ფორმატი Paper Size A3
თარიღი/Date: Aug 31, 2026	
სტადია/Status: C.D.	

ნახაზის დასახელება / Drawing Name:

-3.400 ნ.-ზე მონოლითური კედლების საყალიბე გეგმა

ფურცელი/Drawing No ქ-1200

მონოლითური კედელი მ.კ.-1
მ 1:20

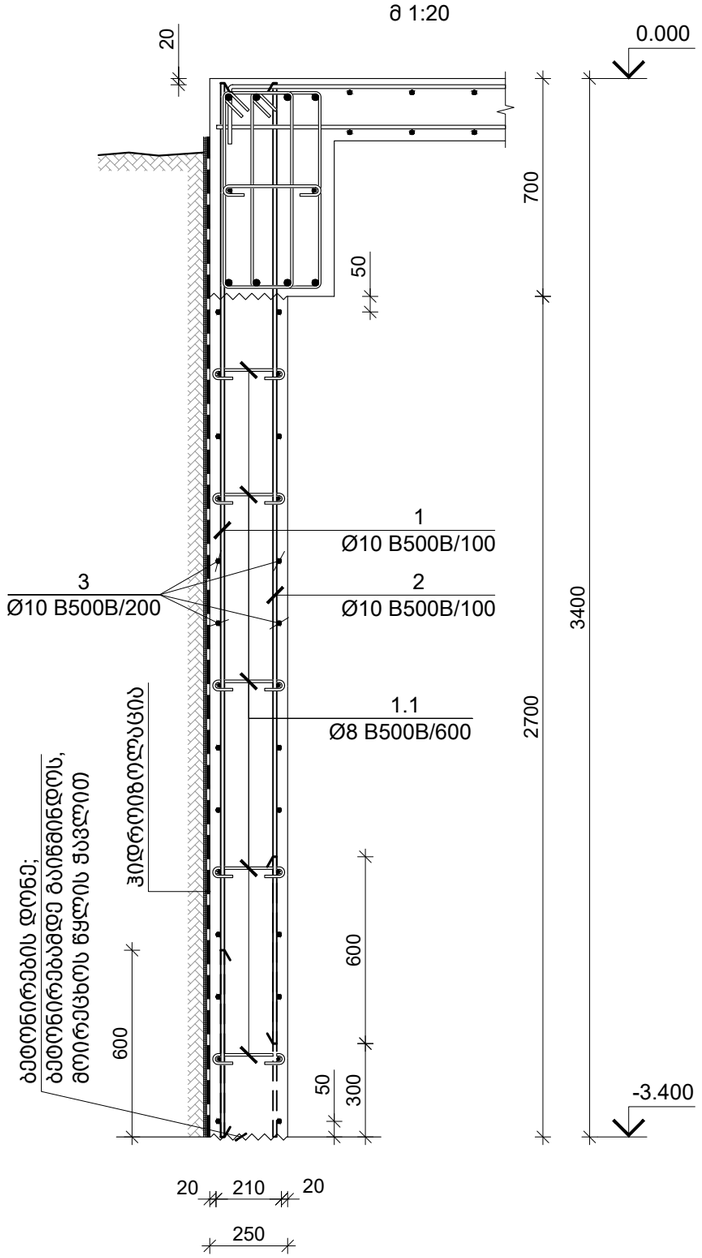

კვანძი - I
მ 1:20

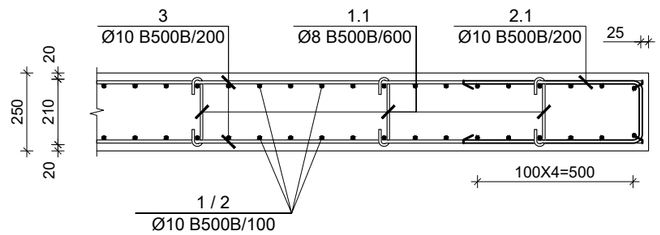

კვანძი - II
მ 1:20

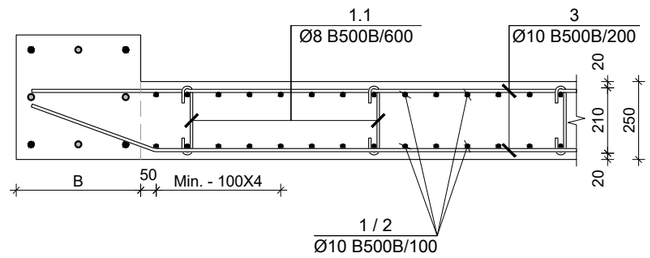

კვანძი - III
მ 1:20

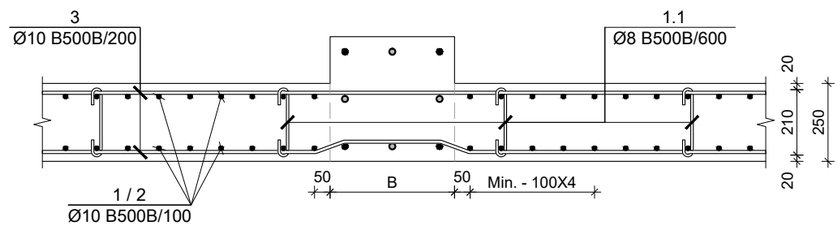

პოზ. N	Ø [მმ]	ე ს კ ი ზ ი [მმ]	სიგრძე L [მმ]
1.1	Ø 8	160; 80; 80	320
2.1	Ø 10	500; 190; 500	1190

კონსტრ. დასახ.	ელემენტის დასახ.	პოზ. №	დიამეტრი ან კვეთი (მმ)	ერთეულის სიგრძე (მმ.)	რაოდენობა (ც.)	სერთო სიგრძე (მ.)	სერთო წონა (კგ.)
მონოლიური კედელი	მ.კ.-1 t=250	1	Ø 10 B500B	3380	342 X 1	1156	712
		2	Ø 10 B500B	3080	342 X 1	1053	649
		3	Ø 10 B500B	დ.ბ.	-	1016	626
		1.1	Ø 8 B500B	370	256 X 1	95	37
		2.1	Ø 10 B500B	1190	14 X 1	16	10
		მძიმე ბეტონი	B25	V = 23.09 X 1	= 23.09 მ³		

TORNIKEMORALISHVILI@GMAIL.COM
OFFICE@NASAKHI.COM
+995 511 222 442
www.nasakhi.com

შენიშვნები :
1. ნახაზში შეტანილი ყველა ცვლილება უნდა შეთანხმდეს პროექტის ავტორთან.
2. შენობის საპროექტო ნული ±0.00=414.60 აბსოლუტურ ნიშნულს.
3. პროექტში ყველა ზომა მოცემულია მილიმეტრებში, ნიშნულები-მეტრებში.

თარიღი	Aug 31, 2026 წ.

კორექტირება

№	კორექტირება	თარიღი	შეასრ.
1			
2			
3			

პროექტი / Project

მრავალბინიანი საცხოვრებელი სახლის ავტოფარეხი

მისამართი / Address

ქ. თბილისი, სპირიდონ კედიას ქუჩა N10ა ს/კ 01.13.06.008.118

დამკვეთი / Client

შ.პ.ს. "ბრადა დეველოპმენტი"

სიტუაციური გეგმა

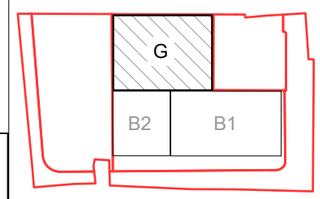

თანამდებობა	გვარი	ხელმოწერა
დირექტორი	გ. თაბაგარი	
მთ.კონსტრუქტორი	მ. საპაია	
კონსტრუქტორი	თ. მორალიშვილი	
შეასრუა	ლ. გელაშვილი	
შეამოწმა	თ. მორალიშვილი	

ფაილი/File:RC WALL

პროექტი/Project No 23A25G	ფორმატი Paper Size A3
თარიღი/Date: Aug 31, 2026	
სტადია/Status: C.D.	

ნახაზის დასახელება / Drawing Name:

მონოლითური კედელი მ.კ.-1

ფურცელი/Drawing No კ-1201

TORNIKEMORALISHVILI@GMAIL.COM
+995 511 222 442

-0.250 ნ.-ზე გადახურვის ფილის საყალიბე გეგმა
მ 1:100

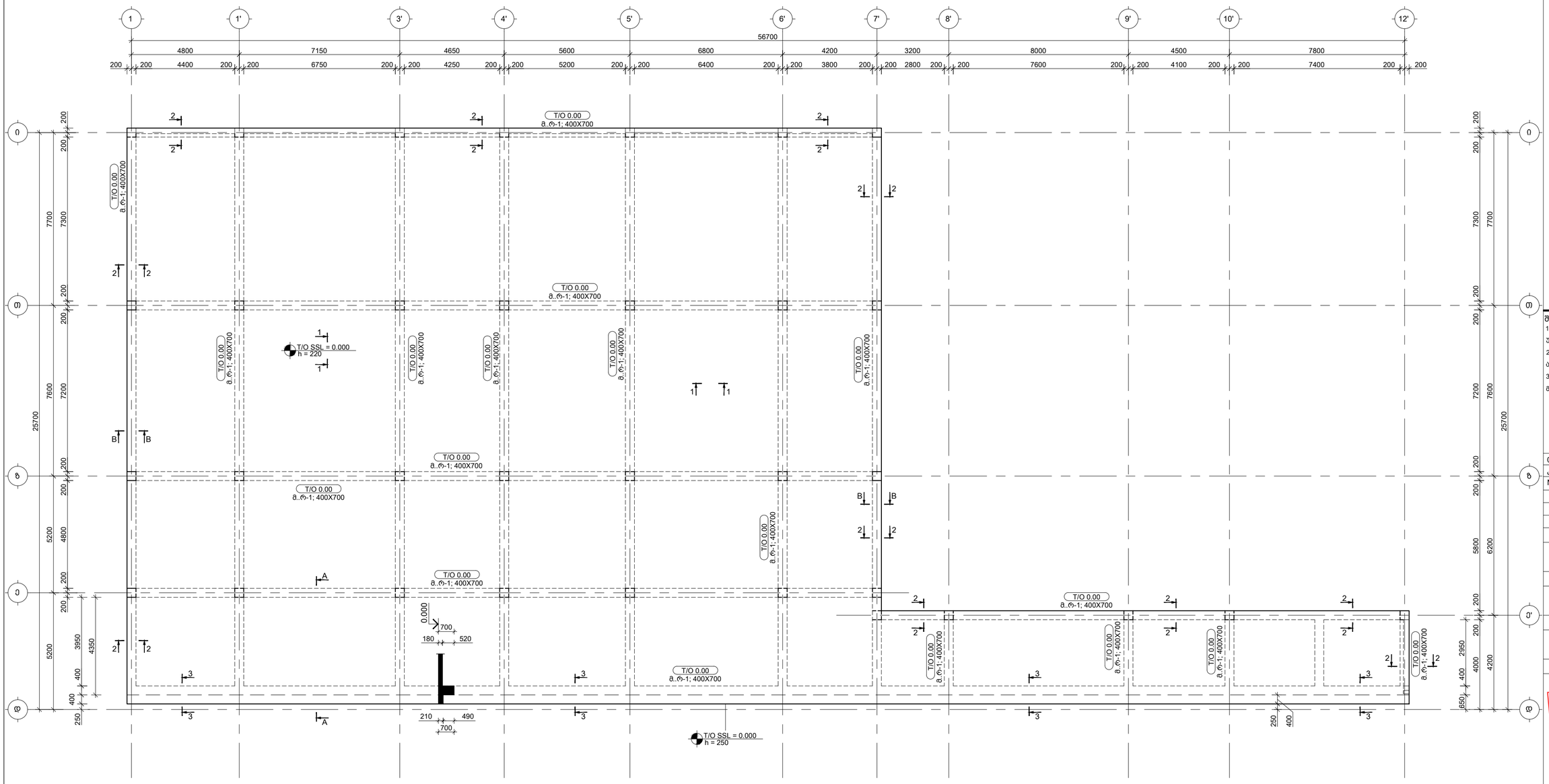

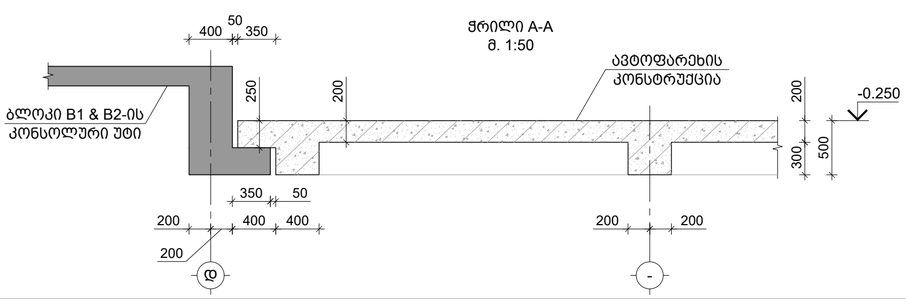

ჭრილი A-A
მ. 1:50

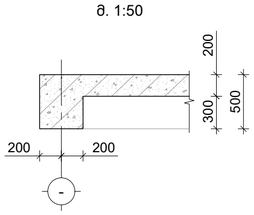

ჭრილი B-B
მ. 1:50

შენიშვნები :

1. ნახაზში მეთანილი ყველა ცვლილება უნდა მეთანხმდეს პროექტის ავტორთან.
2. შენობის საპროექტო ნული ±0.00=414.60 აბსოლუტურ ნიშნულს.
3. პროექტში ყველა ზომა მოცემულია მილიმეტრებში, ნიშნულები-მეტრებში.

თარიღი	Aug 31, 2026 წ.

კორექტირება

№	კორექტირება	თარიღი	შეასრ.
1			
2			
3			

პროექტი / Project

მრავალბინიანი საცხოვრებელი სახლის ავტოფარეხი

მისამართი / Address

ქ. თბილისი, სპირიდონ კედიას ქუჩა N10ა ს/კ 01.13.06.008.118

დამკვეთი / Client

შ.პ.ს. "ზრადა დეველოპმენტი"

სიტუაციური გეგმა

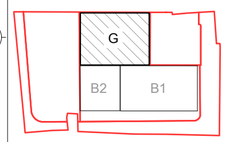

თანამდებობა	სახელი	ხელმოწერა
დირექტორი	ბ. თაბაბარი	
მთ.კონსტრუქტორი	მ. საპაია	
კონსტრუქტორი	თ. მორალიშვილი	
შეასრულა	ლ. გელაძვილი	
შეამოწმა	თ. მორალიშვილი	

ფაილი/File:SLAB L 00 REINFORCEMENT

პროექტი/Project No 23A25G	ფორმატი Paper Size A3
თარიღი/Date: Aug 31, 2026	
სტატუსი/Status: C.D.	

ნახაზის დასახელება / Drawing Name:

-0.250 ნ.-ზე გადახურვის ფილის საყალიბე გეგმა

ფურცელი/Drawing No ქ-2000

TORNIKEMORALISHVILI@GMAIL.COM
+995 511 222 442

-0.250 ნ.-ზე გადახურვის ფილის არმირების გეგმა ქვედა შრე; X მიმართულება
მ 1:100

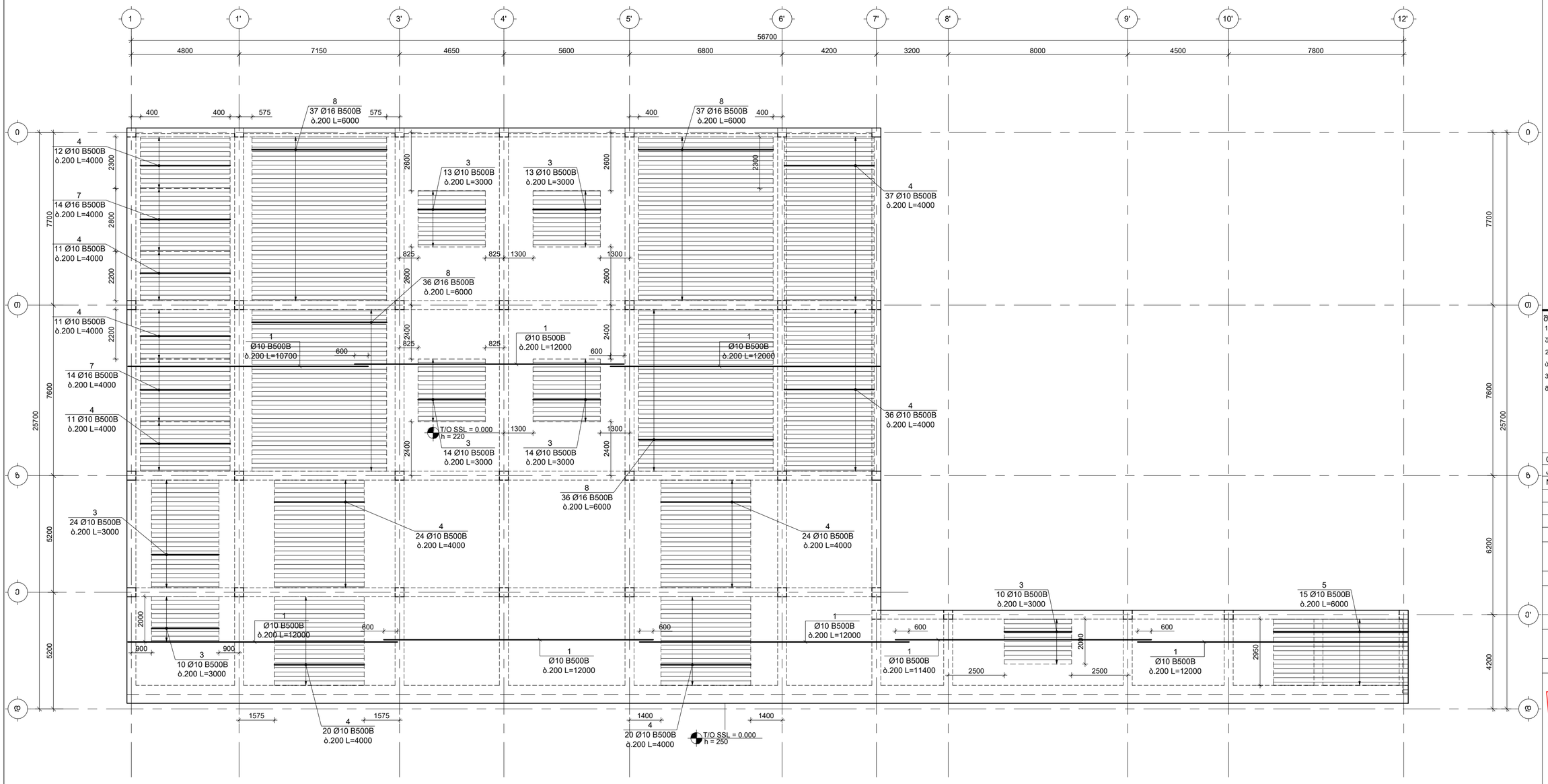

შენიშვნები :

1. ნახაზში მეთანილი ყველა ცვლილება უნდა მეთანხმდეს პროექტის ავტორთან.
2. შენობის საპროექტო ნული ±0.00=414.60 აბსოლუტურ ნიშნულს.
3. პროექტში ყველა ზომა მოცემულია მილიმეტრებში, ნიშნულები-მეტრებში.

თარიღი	Aug 31, 2026 წ.

კორექტირება

№	კორექტირება	თარიღი	შეასრ.
1			
2			
3			

პროექტი / Project

მრავალბინიანი საცხოვრებელი სახლის ავტოფარეხი

მისამართი / Address

ქ. თბილისი, სპირიდონ კედიას ქუჩა N10ა ს/კ 01.13.06.008.118

დამკვეთი / Client

შ.პ.ს. "ზრადა დეველოპმენტი"

სიტუაციური გეგმა

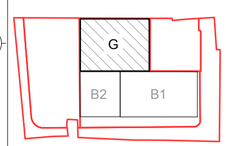

თანამდებობა	ბჭარი	ხელმოწერა
დირექტორი	ბ. თაბაბარი	
მთ.კონსტრუქტორი	მ. საპაია	
კონსტრუქტორი	თ. მორალიშვილი	
შეასრულა	ლ. გელაძვილი	
შეამოწმა	თ. მორალიშვილი	

ფაილი/File:SLAB L 00 REINFORCEMENT

პროექტი/Project No 23A25G	ფორმატი Paper Size A3
თარიღი/Date: Aug 31, 2026	
სტადია/Status: C.D.	

ნახაზის დასახელება / Drawing Name:
-0.250 ნ.-ზე გად. ფილის არმირების გეგმა ქვედა შრე X მიმთულებ.

ფურცელი/Drawing No ქ-2001

Y
X

TORNIKEMORALISHVILI@GMAIL.COM
+995 511 222 442

-0.250 ნ.-ზე გადახურვის ფილის არმირების გეგმა ქვედა შრე; Y მიმართულება
მ 1:100

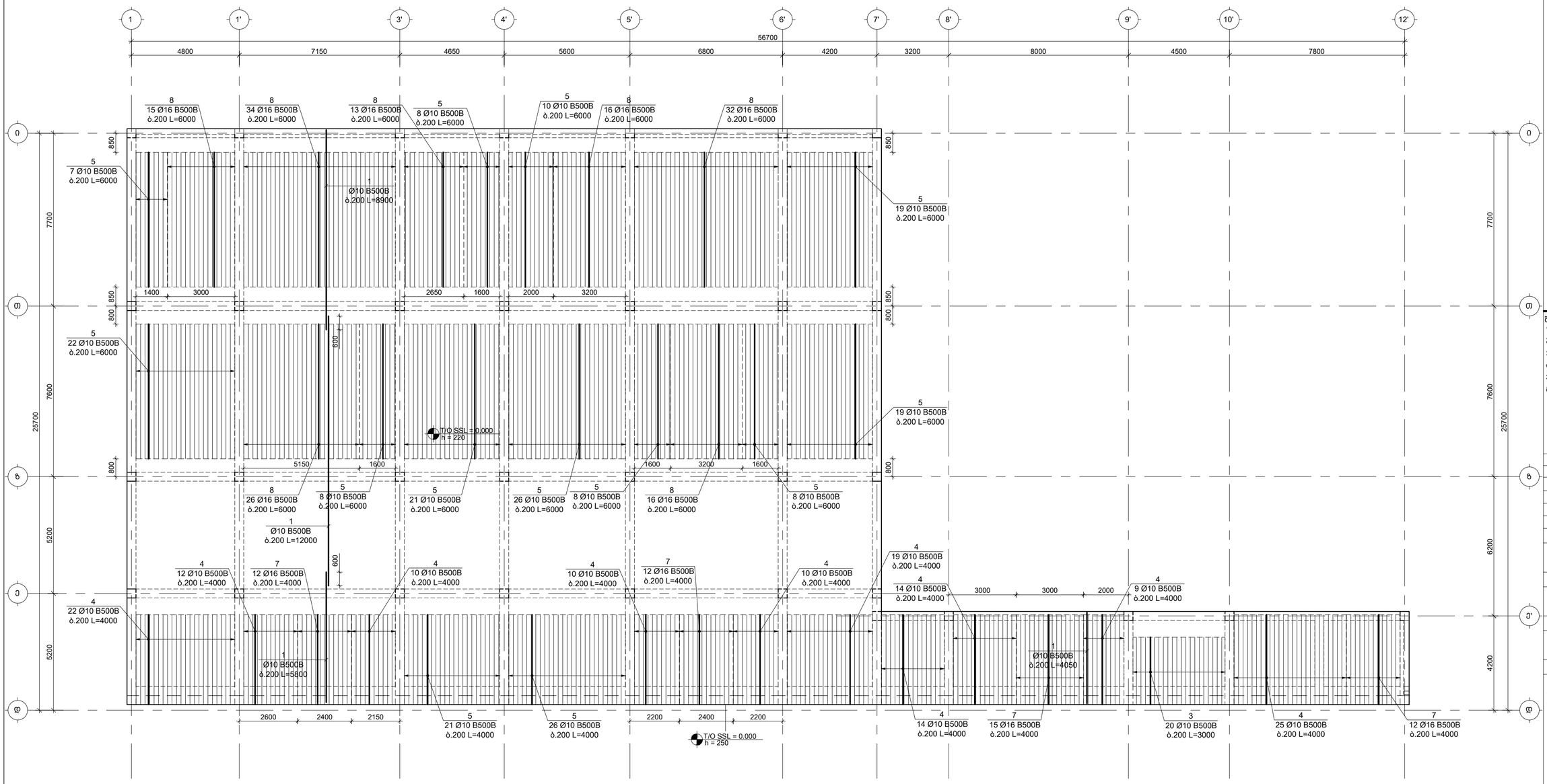

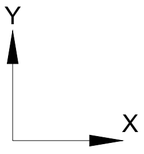

შენიშვნები :

1. ნახაზში მეთანილი ყველა ცვლილება უნდა მეთანხმდეს პროექტის ავტორთან.
2. შენობის საპროექტო ნული ±0.00=414.60 აბსოლუტურ ნიშნულს.
3. პროექტში ყველა ზომა მოცემულია მილიმეტრებში, ნიშნულები-მეტრებში.

თარიღი	Aug 31, 2026 წ.

კორექტირება

№	კორექტირება	თარიღი	შეასრ.
1			
2			
3			

პროექტი / Project

მრავალბინიანი საცხოვრებელი სახლის ავტოფარეხი

მისამართი / Address

ქ. თბილისი, სპირიდონ კედიას ქუჩა N10ა ს/კ 01.13.06.008.118

დამკვეთი / Client

შ.პ.ს. "ბრავდ დეველოპმენტი"

სიტუაციური გეგმა

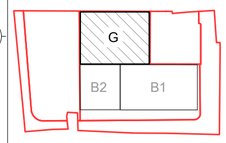

თანამდებობა	გვარი	ხელმოწერა
დირექტორი	მ. თაბატაძე	
მთ.კონსტრუქტორი	მ. სანაია	
კონსტრუქტორი	თ. მორალიშვილი	
შეასრულა	ლ. გელაშვილი	
შეამოწმა	თ. მორალიშვილი	

ფაილი/File:SLAB L 00 REINFORCEMENT

პროექტი/Project No	23A25G	ფორმატი Paper Size	A3
თარიღი/Date:	Aug 31, 2026		
სტადია/Status: C.D.			

ნახაზის დასახელება / Drawing Name:
-0.250 ნ.-ზე გად. ფილის არმირების გეგმა ქვედა შრე Y მიმთულება.

ფურცელი/Drawing No	ქ-2002

TORNIKEMORALISHVILI@GMAIL.COM
+995 511 222 442

-0.250 ნ.-ზე გადახურვის ფილის არმირების გეგმა ზედა შრე; X მიმართულება
მ 1:100

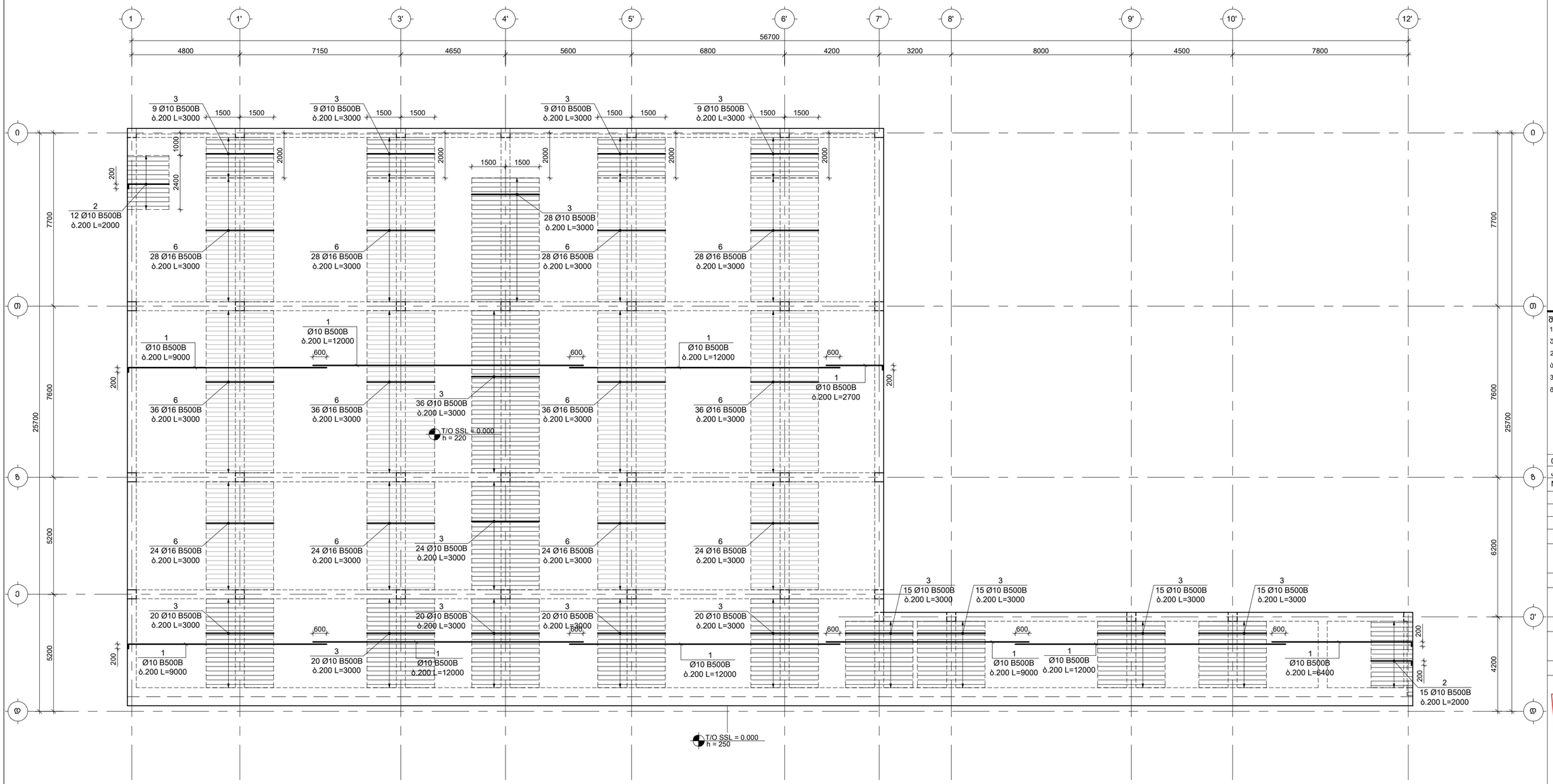

Y
X

შენიშვნები :

1. ნახაზში მეთანილი ყველა ცვლილება უნდა მეთანხმდეს პროექტის ავტორთან.
2. შენობის საპროექტო ნული ±0.00=414.60 აბსოლუტურ ნიშნულს.
3. პროექტში ყველა ზომა მოცემულია მილიმეტრებში, ნიშნულები-მეტრებში.

თარიღი	Aug 31, 2026 წ.

კორექტირება

№	კორექტირება	თარიღი	შეასრ.
1			
2			
3			

პროექტი / Project

მრავალბინიანი საცხოვრებელი სახლის აგმოფფარეხი

მისამართი / Address

ქ. თბილისი, სპირიდონ კედიას ქუჩა N10ა ს/კ 01.13.06.008.118

დამკვეთი / Client

შ.პ.ს. "ბრავდა დეველოპმენტი"

სიტუაციური გეგმა

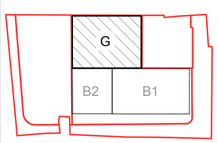

თანამდებობა	სახელი	ხელმოწერა
დირექტორი	გ. თანაბარი	
მთ.კონსტრუქტორი	მ. საპაია	
კონსტრუქტორი	თ. მორალიშვილი	
შეასრულა	ლ. გელაძვილი	
შეამოწმა	თ. მორალიშვილი	

ფაილი/File:SLAB L 00 REINFORCEMENT

პროექტის/Project No 23A25G	ფორმატი Paper Size A3
თარიღი/Date: Aug 31, 2026	
სტადია/Status: C.D.	

ნახაზის დასახელება / Drawing Name:
-0.250 ნ.-ზე გად. ფილის არმირების გეგმა ზედა შრე X მიმთულებ.

ფურცელი/Drawing No ქ-2003

TORNIKEMORALISHVILI@GMAIL.COM
+995 511 222 442

-0.250 ნ.-ზე გადახურვის ფილის არმირების გეგმა ზედა შრე; Y მიმართულება
მ 1:100

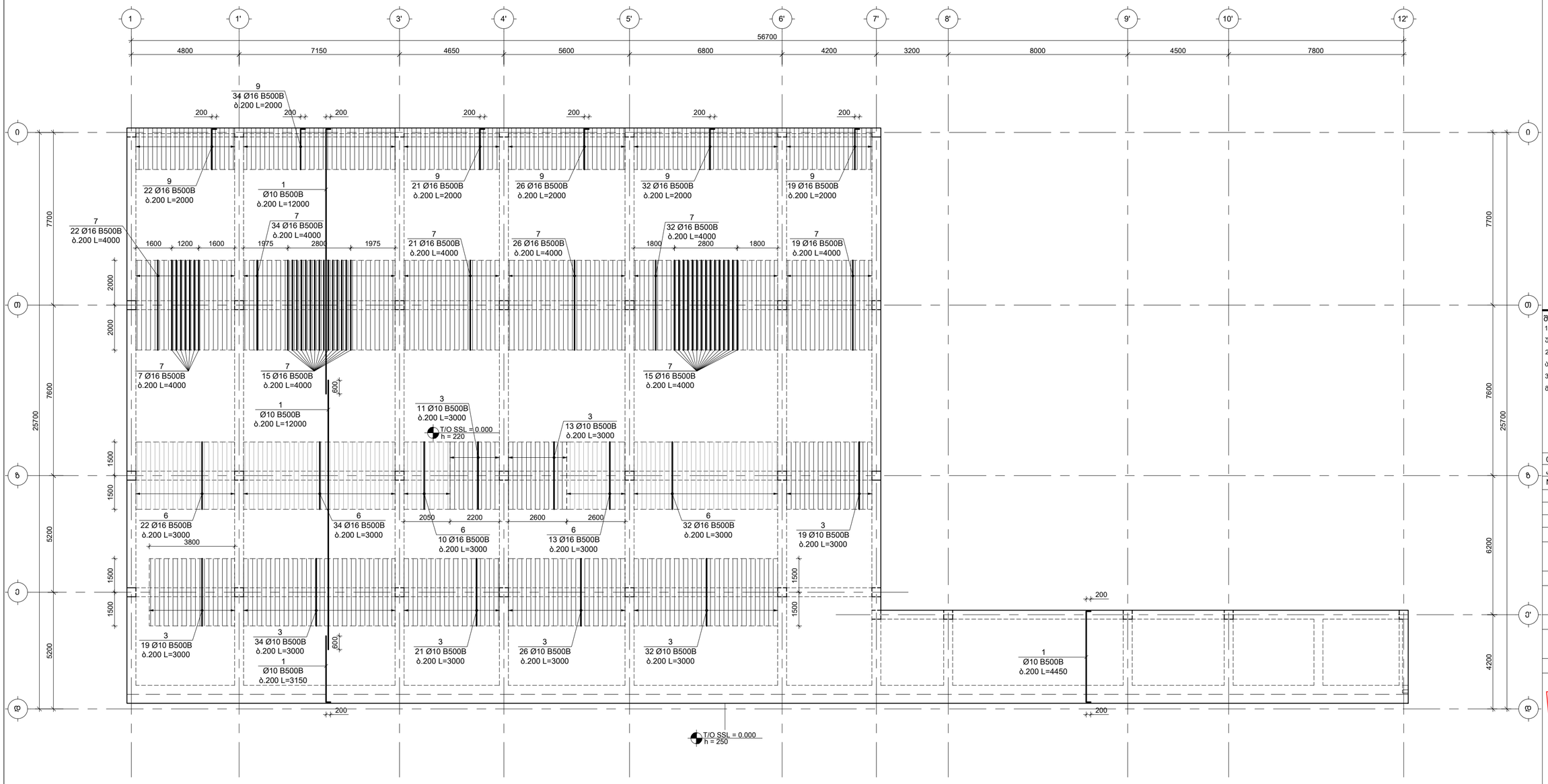

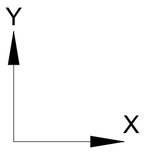

შენიშვნები :

1. ნახაზში მეტანილი ყველა ცვლილება უნდა მეთანხმდეს პროექტის ავტორთან.
2. შენობის საპროექტო ნული ±0.00=414.60 აბსოლუტურ ნიშნულს.
3. პროექტში ყველა ზომა მოცემულია მილიმეტრებში, ნიშნულები-მეტრებში.

თარიღი	Aug 31, 2026 წ.

კორექტირება

№	კორექტირება	თარიღი	შეასრ.
1			
2			
3			

პროექტი / Project

მრავალბინიანი საცხოვრებელი სახლის ავტოფარეხი

მისამართი / Address

ქ. თბილისი, სპირიდონ კედიას ქუჩა N10ა ს/კ 01.13.06.008.118

დამკვეთი / Client

შ.პ.ს. "ბრავო დეველოპმენტი"

სიტუაციური გეგმა

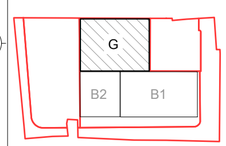

თანამდებობა	სახელი	ხელმოწერა
დირექტორი	ბ. თაბაგარი	
მთ.კონსტრუქტორი	მ. საჯაია	
კონსტრუქტორი	თ. მორალიშვილი	
შეასრულა	ლ. გელაძვილი	
შეამოწმა	თ. მორალიშვილი	

ფაილი/File:SLAB L 00 REINFORCEMENT

პროექტის/Project No 23A25G	ფორმატი Paper Size A3
თარიღი/Date: Aug 31, 2026	
სტადია/Status: C.D.	

ნახაზის დასახელება / Drawing Name:
-0.250 ნ.-ზე გად. ფილის არმირების გეგმა ზედა შრე Y მიმთულებ.

ფურცელი/Drawing No ქ-2004

კვეთი 1-1
მ 1:10

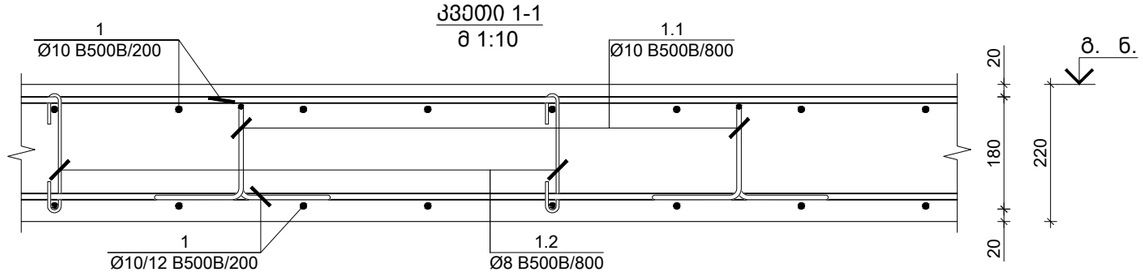

კვეთი 2-2
მ 1:10

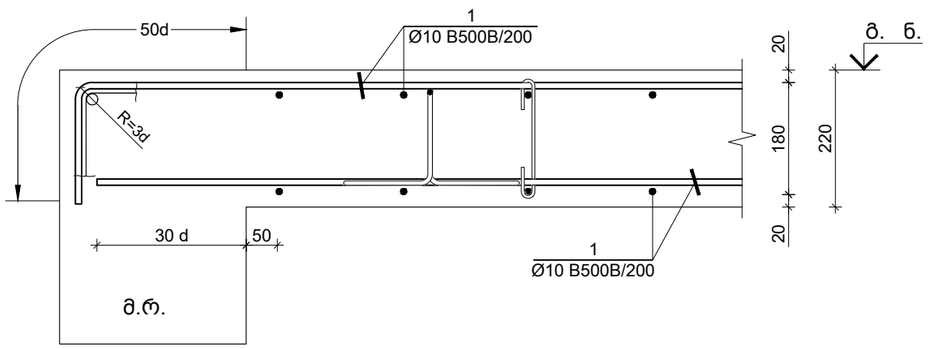

კვეთი 3-3
მ 1:10

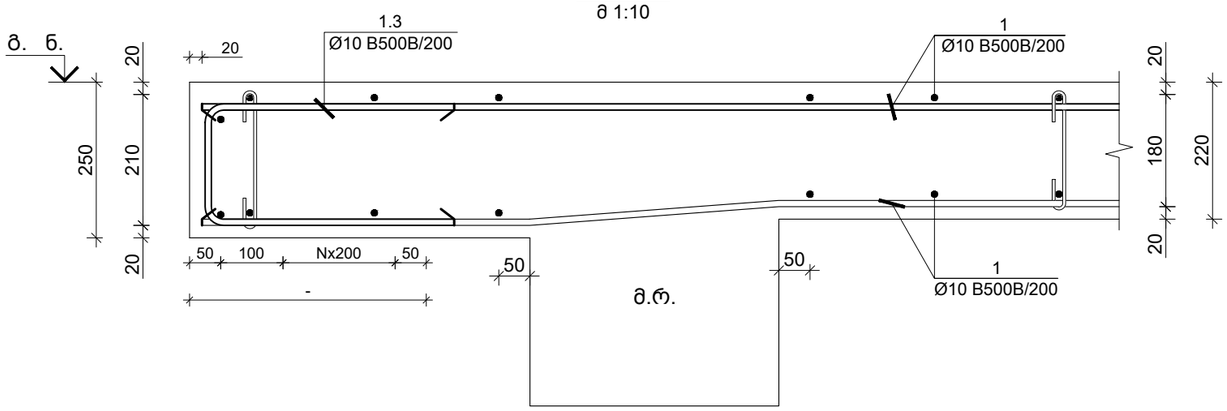

გადახურვის ფილაში ღიობის მოწყობის ფრაგმენტი
მ 1:20

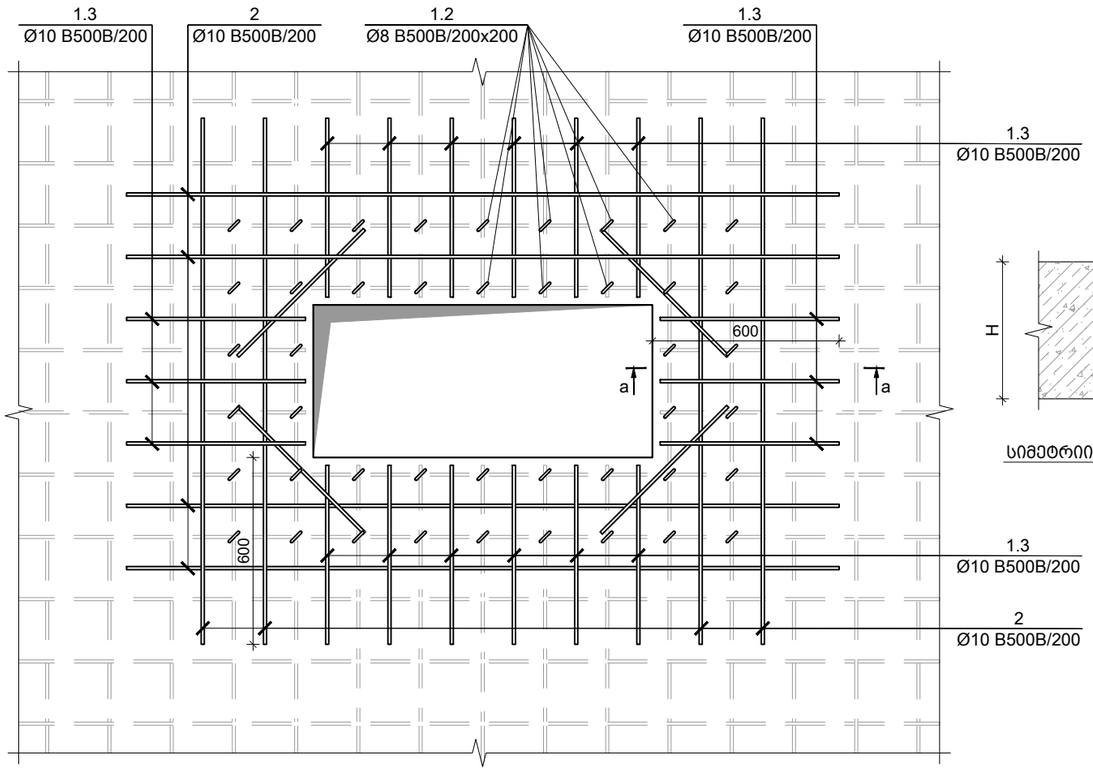

კვეთი a-a
მ 1:10

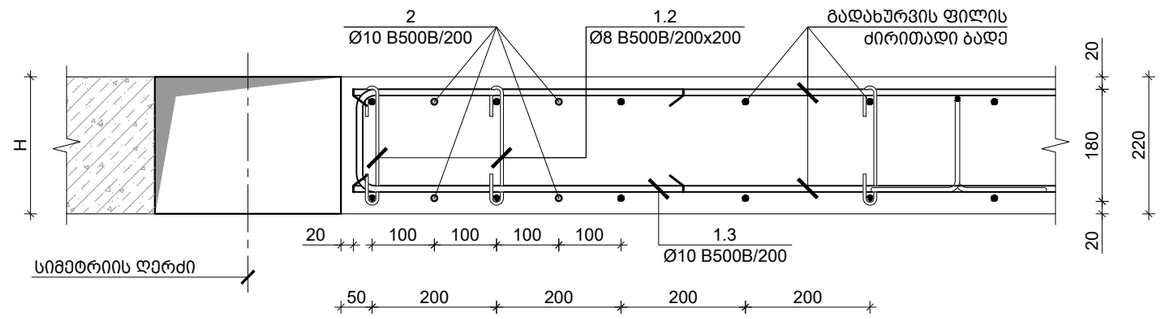

TORNIKEMORALISHVILI@GMAIL.COM
OFFICE@NASAKHI.COM
+995 511 222 442
www.nasakhi.com

შენიშვნები :

1. ნახაზში შეტანილი ყველა ცვლილება უნდა შეთანხმდეს პროექტის ავტორთან.
2. შენობის საპროექტო ნული ±0.00=414.60 აბსოლუტურ ნიშნულს.
3. პროექტში ყველა ზომა მოცემულია მილიმეტრებში, ნიშნულები-მეტრებში.

თარიღი	Aug 31, 2026 წ.

კორექტირება

№	კორექტირება	თარიღი	შეასრ.
1			
2			
3			

პროექტი / Project

მრავალბინიანი საცხოვრებელი სახლის ავტოფარეხი

მისამართი / Address

ქ. თბილისი, სპირიდონ კედიას ქუჩა N10ა ს/კ 01.13.06.008.118

დამკვეთი / Client

შ.პ.ს. "გრადა დეველოპმენტი"

სიტუაციური გეგმა

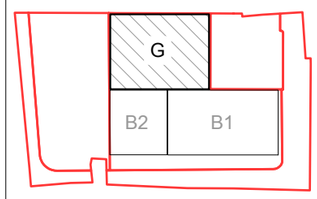

თანამდებობა	გვარი	ხელმოწერა
დირექტორი	მ. თაბაგარი	
მთ.კონსტრუქტორი	მ. საჯაია	
კონსტრუქტორი	თ. მორალიშვილი	
შეასრუა	ლ. გელაშვილი	
შეამოწმა	თ. მორალიშვილი	

ფაილი/File:SLAB SECTION

პროექტი/Project No 23A25G	ფორმატი Paper Size A3
თარიღი/Date: Aug 31, 2026	
სტადია/Status: C.D.	

ნახაზის დასახელება / Drawing Name:

ფილის კვეთი 1-1; 2-2; 3-3

ფურცელი/Drawing No	კ-2005

პოზ. N	Ø [მმ]	ე ს კ ი ზ ი [მმ]	სიგრძე L [მმ]
1.1	Ø 10	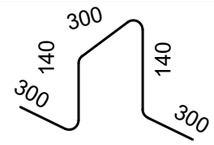	1180
1.2	Ø 8	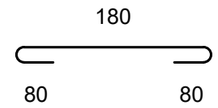	340
1.3	Ø 10	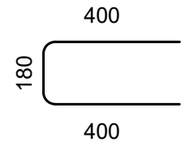	980

კონსტრ. დასახ.	ელემენტის დასახ.	პოზ. №	დიამეტრი ან კვეთი (მმ)	ერთეულის სიგრძე (მმ.)	რაოდენობა (ც.)	საერთო სიგრძე (მ.)	საერთო წონა (კგ.)
მონოლითური გადახურვის ფილის სპეციფიკაცია	0.000 ნ.-ის გადახურვის ფილა	1	Ø 10 B500B	დ.ა.	-	20183	12437
		2	Ø 10 B500B	2000	27 X 1	54	33
		3	Ø 10 B500B	3000	578 X 1	1734	1069
		4	Ø 10 B500B	4000	397 X 1	1588	979
		5	Ø 10 B500B	6000	172 X 1	1032	636
		6	Ø 16 B500B	3000	463 X 1	1389	2191
		7	Ø 16 B500B	4000	233 X 1	932	1470
		8	Ø 16 B500B	6000	298 X 1	1788	2821
		9	Ø 16 B500B	2000	154 X 1	308	486
		1.1	Ø 10 B500B	1180	1499 X 1	1769	1090
		1.2	Ø 8 B500B	340	1499 X 1	510	201
		1.3	Ø 10 B500B	980	290 X 1	284	175
		მძიმე ბეტონი	B25	V =	212 X 1	= 212	მ³

TORNIKEMORALISHVILI@GMAIL.COM
OFFICE@NASAKHI.COM
+995 511 222 442
www.nasakhi.com

შენიშვნები :
1. ნახაზში შეტანილი ყველა ცვლილება უნდა შეთანხმდეს პროექტის ავტორთან.
2. შენობის საპროექტო ნული ±0.00=414.60 აბსოლუტურ ნიშნულს.
3. პროექტში ყველა ზომა მოცემულია მილიმეტრებში, ნიშნულები-მეტრებში.

თარიღი	Aug 31, 2026 წ.

კორექტირება

№	კორექტირება	თარიღი	შეასრ.
1			
2			
3			

პროექტი / Project

მრავალბინიანი საცხოვრებელი სახლის ავტოფარეხი

მისამართი / Address

ქ. თბილისი, სპირიდონ კედიას ქუჩა N10ა ს/კ 01.13.06.008.118

დამკვეთი / Client

შ.პ.ს. "ბრადა დეველოპმენტი"

სიტუაციური გეგმა

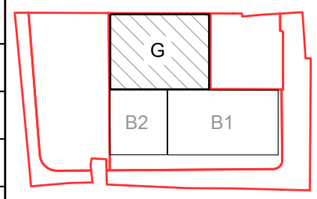

თანამდებობა	გვარი	ხელმოწერა
დირექტორი	გ. თაბაგარი	
მთ.კონსტრუქტორი	მ. საჯაია	
კონსტრუქტორი	თ. მორალიშვილი	
შეასრუა	ლ. გელაშვილი	
შეამოწმა	თ. მორალიშვილი	

ფაილი/File:SLAB SECTION

პროექტი/Project No 23A25G	ფორმატი Paper Size A3
თარიღი/Date: Aug 31, 2026	
სტადია/Status: C.D.	

ნახაზის დასახელება / Drawing Name:

გადახურვის ფილის ესკიზი & სპეციფიკაცია

ფურცელი/Drawing No	კ-2006

TORNIKEMORALISHVILI@GMAIL.COM
+995 511 222 442

-3.400 ნ.-ზე მონოლითური სვეტებისა და დიაფრაგმების მარკირების გეგმა
მ 1:100

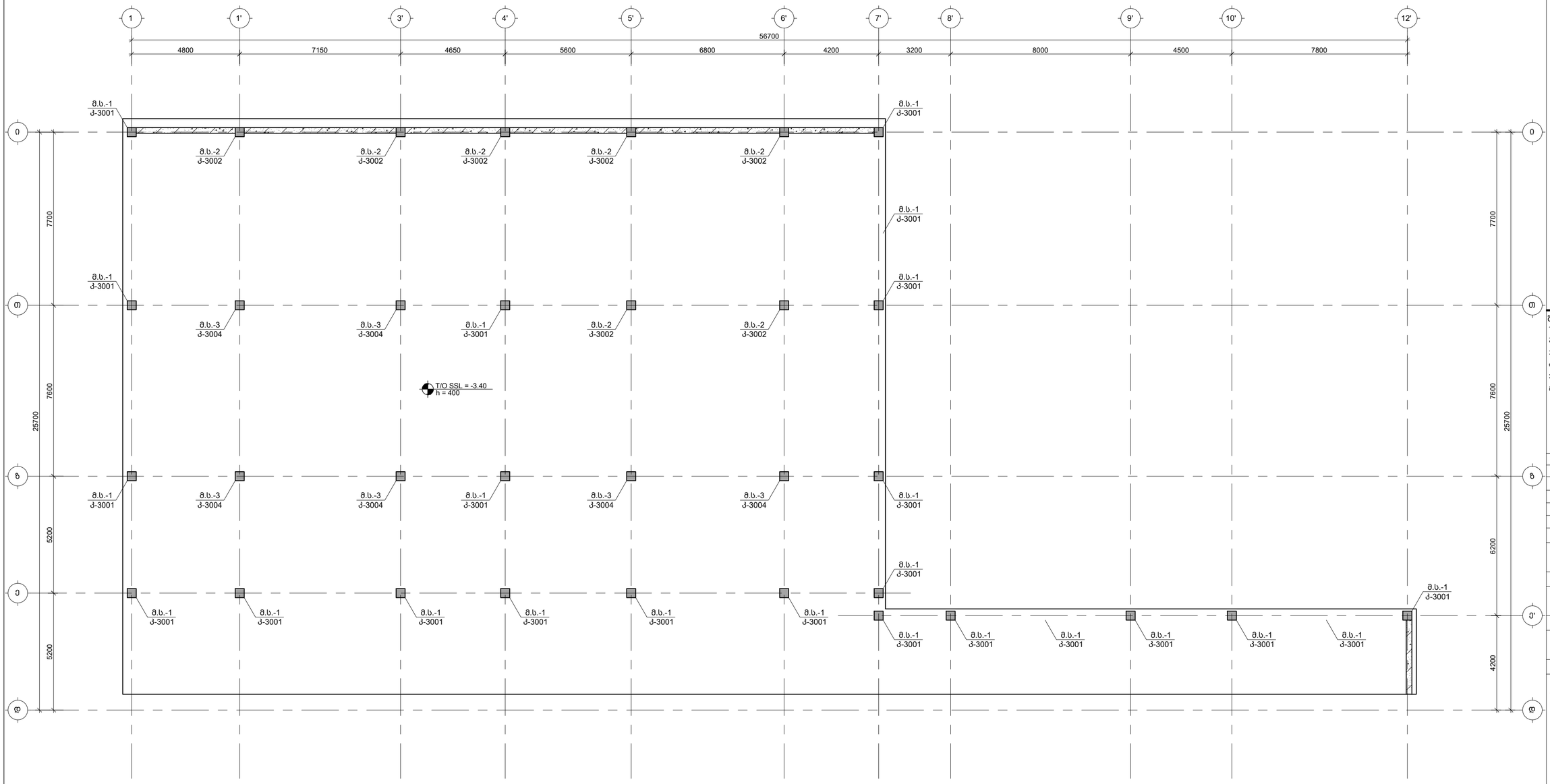

შენიშვნები :

1. ნახაზში მეთანილი ყველა ცვლილება უნდა მეთანხმდეს პროექტის ავტორთან.
2. შენობის საპროექტო ნული ±0.00=414.60 აბსოლუტურ ნიშნულს.
3. პროექტში ყველა ზომა მოცემულია მილიმეტრებში, ნიშნულები-მეტრებში.

თარიღი	Aug 31, 2026 წ.

კორექტირება

№	კორექტირება	თარიღი	შეასრ.
1			
2			
3			

პროექტი / Project

მრავალბინიანი საცხოვრებელი სახლის ავტოფარეხი

მისამართი / Address

ქ. თბილისი, სპირიდონ კედიას ქუჩა N10ა ს/კ 01.13.06.008.118

დამკვეთი / Client

შ.პ.ს. "ტრადა დეველოპმენტი"

სიტუაციური გეგმა

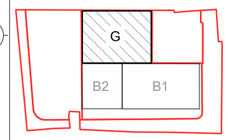

თანამდებობა	სახელი	ხელმოწერა
დირექტორი	მ. თაბაგარი	
მთ.კონსტრუქტორი	მ. საპაია	
კონსტრუქტორი	თ. მორალიშვილი	
შემასრულა	ლ. გელაძვილი	
შემამოწმა	თ. მორალიშვილი	

ფაილი/File:COLUMN PLANE

პროექტი/Project No 23A25G	ფორმატი Paper Size A3
თარიღი/Date: Aug 31, 2026	
სტადია/Status: C.D.	

ნახაზის დასახელება / Drawing Name:

-3.400 ნ.-ზე მონ. სვეტებისა და დიაფრაგმების მარკირების გეგმა

ფურცელი/Drawing No ჯ-3000

მონოლითური სვეტი მ.ს.-1 / 18ც.
მ 1:25

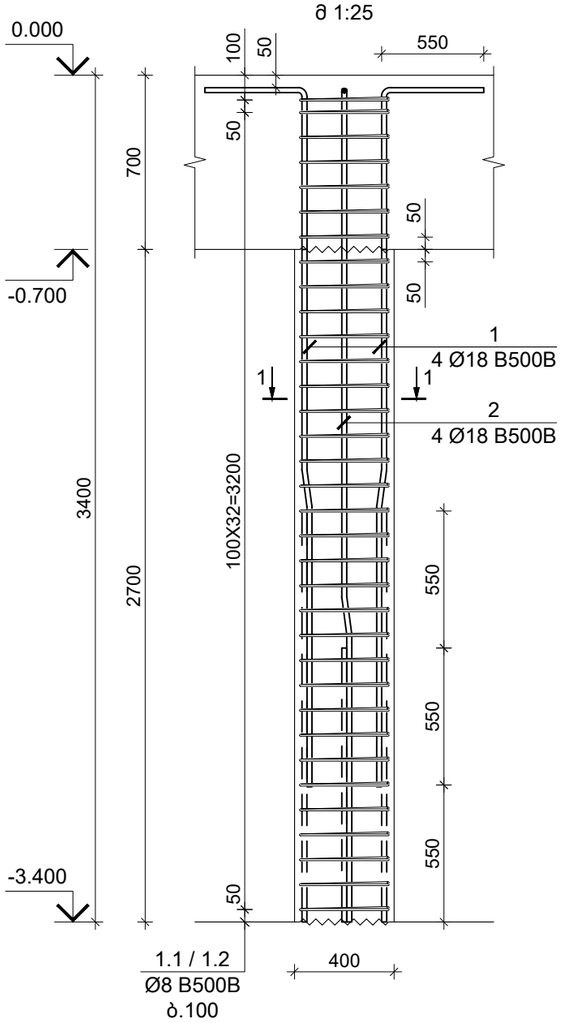

კვეთი 1-1
მ 1:10

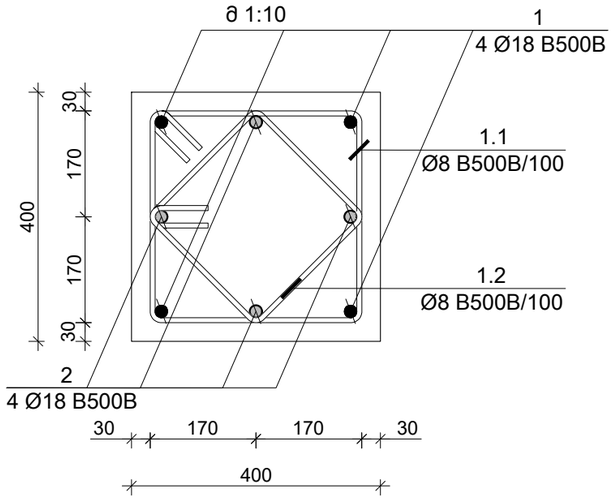

პოზ. N	Ø [მმ]	ე ს კ ი ზ ი [მმ]	სიგრძე L [მმ]
1	Ø18	1100 150 70 1550 550	3350
2	Ø 18	1100 150 70 2100 550	3900
1.1	Ø 8	340 100 100 340 340 340	1560
1.2	Ø 8	240 240 100 240 240	1160

კონსტრ. დასახ.	ელემენტის დასახ.	პოზ. №	დიამეტრი ან კვეთი (მმ)	ერთეულის სიგრძე (მ.)	რაოდენობა (ც.)	საერთო სიგრძე (მ.)	საერთო წონა (კგ.)
მონოლითური სვეტი	მ.ს.-1	1	Ø 18 B500B	3350	4 X 18	241	482
		2	Ø 18 B500B	3900	4 X 18	281	561
		1.1	Ø 8 B500B	1560	33 X 18	927	365
		1.2	Ø 8 B500B	1160	33 X 18	689	272
			მძიმე ბეტონი B25	V = 0.43 X 18 = 7.8 მ³			

TORNIKEMORALISHVILI@GMAIL.COM
OFFICE@NASAKHI.COM
+995 511 222 442
www.nasakhi.com

შენიშვნები :
1. ნახაზში შეტანილი ყველა ცვლილება უნდა შეთანხმდეს პროექტის ავტორთან.
2. შენობის საპროექტო ნული ±0.00=414.60 აბსოლუტურ ნიშნულს.
3. პროექტში ყველა ზომა მოცემულია მილიმეტრებში, ნიშნულები-მეტრებში.

თარიღი	Aug 31, 2026 წ.

კორექტირება

№	კორექტირება	თარიღი	შეასრ.
1			
2			
3			

პროექტი / Project

მრავალბინიანი საცხოვრებელი სახლის ავტოფარეხი

მისამართი / Address

ქ. თბილისი, სპირიდონ კედიას ქუჩა N10ა ს/კ 01.13.06.008.118

დამკვეთი / Client

შ.პ.ს. "ბრადა დეველოპმენტი"

სიტუაციური გეგმა

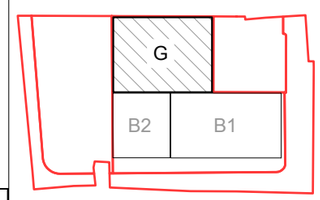

თანამდებობა	გვარი	ხელმოწერა
დირექტორი	გ. თაბაგარი	
მთ.კონსტრუქტორი	მ. საჯაია	
კონსტრუქტორი	თ. მორალიშვილი	
შეასრუა	ლ. გელაშვილი	
შეამოწმა	თ. მორალიშვილი	

ფაილი/File:COLUMN

პროექტი/Project No 23A25G	ფორმატი Paper Size A3
თარიღი/Date: Aug 31, 2026	
სტადია/Status: C.D.	

ნახაზის დასახელება / Drawing Name:

მონოლითური სვეტი მ.ს.-1

ფურცელი/Drawing No კ-3001

მონოლითური სვეტი მ.ს.-2 / 5ც.
მ 1:25

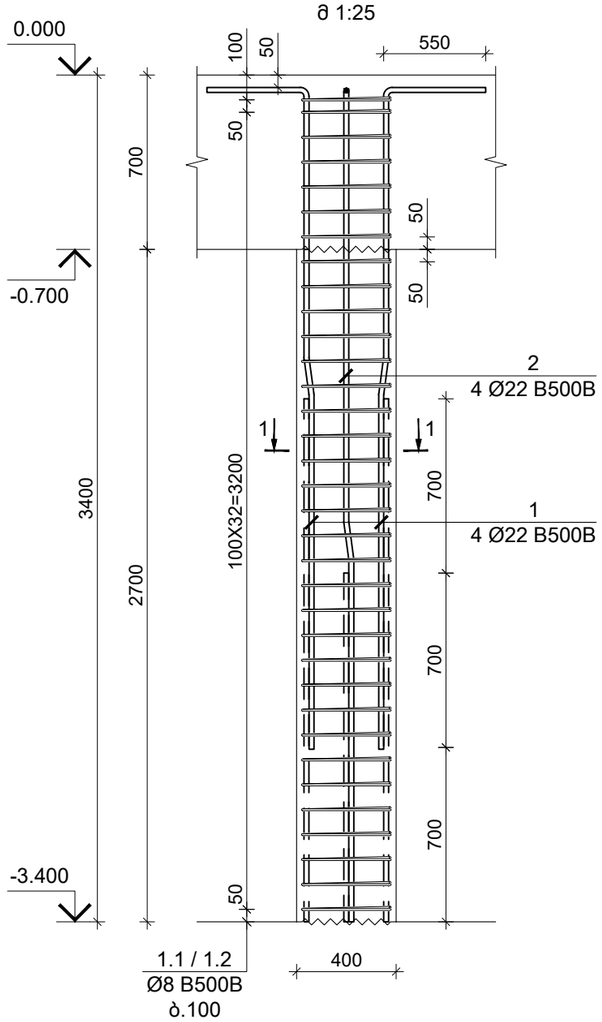

კვეთი 1-1
მ 1:10

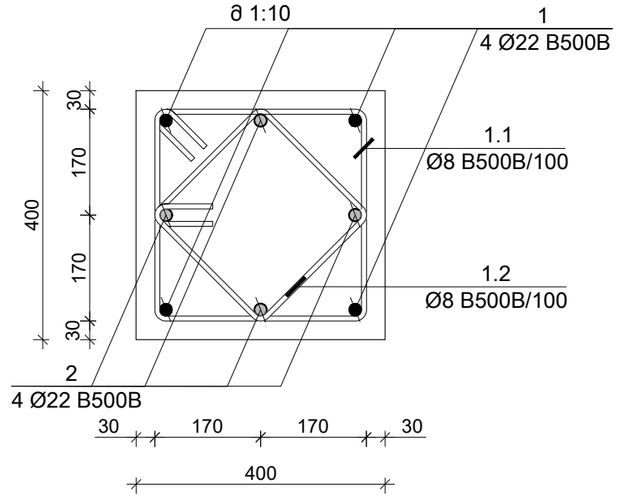

პოზ. N	Ø [მმ]	ე ს კ ი ზ ი [მმ]	სიგრძე L [მმ]
1	Ø 22	1400 180 70 1070 550	3200
2	Ø 22	1400 180 70 1770 550	3900
1.1	Ø 8	340 100 100 340 340 340	1560
1.2	Ø 8	240 240 100 240 240	1160

TORNIKEMORALISHVILI@GMAIL.COM
OFFICE@NASAKHI.COM
+995 511 222 442
www.nasakhi.com

შენიშვნები :
1. ნახაზში შეტანილი ყველა ცვლილება უნდა შეთანხმდეს პროექტის ავტორთან.
2. შენობის საპროექტო ნული ±0.00=414.60 აბსოლუტურ ნიშნულს.
3. პროექტში ყველა ზომა მოცემულია მილიმეტრებში, ნიშნულები-მეტრებში.

თარიღი	Aug 31, 2026 წ.

კორექტირება

№	კორექტირება	თარიღი	შეასრ.
1			
2			
3			

პროექტი / Project

მრავალბინიანი საცხოვრებელი სახლის ავტოფარეხი

მისამართი / Address

ქ. თბილისი, სპირიდონ კედიას ქუჩა N10ა ს/კ 01.13.06.008.118

დამკვეთი / Client

შ.პ.ს. "ბრადა დეველოპმენტი"

სიტუაციური გეგმა

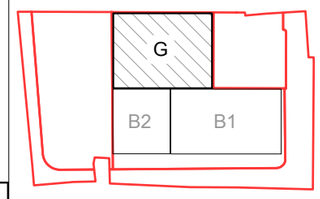

თანამდებობა	გვარი	ხელმოწერა
დირექტორი	გ. თაბაგარი	
მთ.კონსტრუქტორი	მ. საჯაია	
კონსტრუქტორი	თ. მორალიშვილი	
შეასრუა	ლ. გელაშვილი	
შეამოწმა	თ. მორალიშვილი	

ფაილი/File:COLUMN			
პროექტი/Project No	23A25G	ფორმატი Paper Size	A3
თარიღი/Date:	Aug 31, 2026		
სტადია/Status: C.D.			

ნახაზის დასახელება / Drawing Name:

მონოლითური სვეტი მ.ს.-2

ფურცელი/Drawing No	კ-3002

კონსტრ. დასახ.	ელემენტის დასახ.	პოზ. №	დიამეტრი ან კვეთი (მმ)	ერთეულის სიგრძე (მმ.)	რაოდენობა (ც.)	სულ სიგრძე (მ.)	სულ წონა (კგ.)
მონოლითური სვეტი	მ.ს.-2	1	Ø 22 B500B	3200	4 X 5	64	191
		2	Ø 22 B500B	3900	4 X 5	78	233
		1.1	Ø 8 B500B	1560	33 X 5	257	102
		1.2	Ø 8 B500B	1160	33 X 5	191	75
		მძიმე ბეტონი	B25	V =	0.43 X 5	= 2.2	მ³

მონოლითური სვეტი მ.ს.-3 / მცდ.
მ 1:25

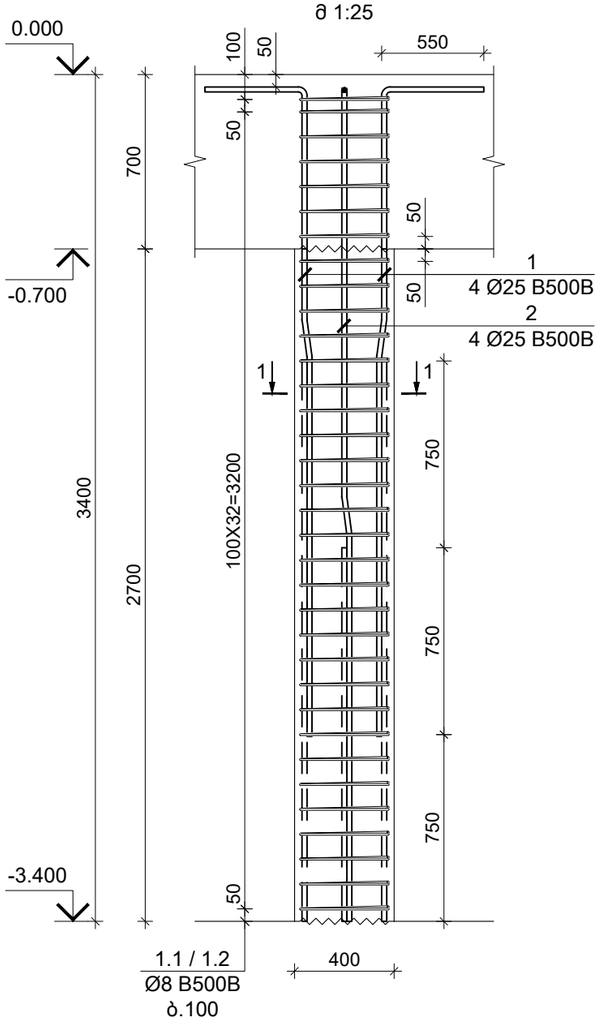

კვეთი 1-1
მ 1:10

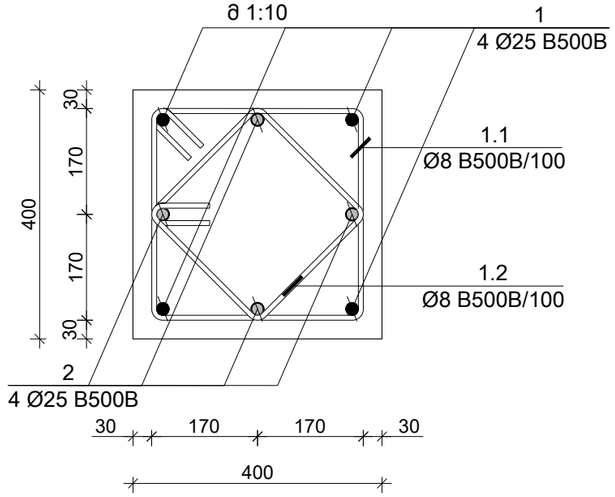

პოზ. N	Ø [მმ]	ე ს კ ი ზ ი [მმ]	სიგრძე L [მმ]
1	Ø 25	1500 200 70 900 550	3150
2	Ø 25	1500 200 70 1650 550	3900
1.1	Ø 8	340 100 100 340 340 340	1560
1.2	Ø 8	240 240 100 240 240	1160

TORNIKEMORALISHVILI@GMAIL.COM
OFFICE@NASAKHI.COM
+995 511 222 442
www.nasakhi.com

შენიშვნები :
1. ნახაზში შეტანილი ყველა ცვლილება უნდა შეთანხმდეს პროექტის ავტორთან.
2. შენობის საპროექტო ნული ±0.00=414.60 აბსოლუტურ ნიშნულს.
3. პროექტში ყველა ზომა მოცემულია მილიმეტრებში, ნიშნულები-მეტრებში.

თარიღი	Aug 31, 2026 წ.

კორექტირება

№	კორექტირება	თარიღი	შეასრ.
1			
2			
3			

პროექტი / Project

მრავალბინიანი საცხოვრებელი სახლის ავტოფარეხი

მისამართი / Address

ქ. თბილისი, სპირიდონ კედიას ქუჩა N10ა ს/კ 01.13.06.008.118

დამკვეთი / Client

შ.პ.ს. "ბრადა დეველოპმენტი"

სიტუაციური გეგმა

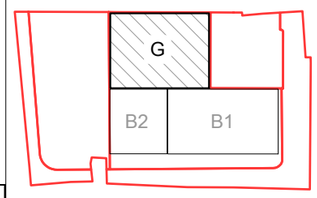

თანამდებობა	გვარი	ხელმოწერა
დირექტორი	გ. თაბაგარი	
მთ.კონსტრუქტორი	მ. საჯაია	
კონსტრუქტორი	თ. მორალიშვილი	
შეასრუა	ლ. გელაშვილი	
შეამოწმა	თ. მორალიშვილი	

ფაილი/File:COLUMN

პროექტი/Project No 23A25G	ფორმატი Paper Size A3
თარიღი/Date: Aug 31, 2026	
სტადია/Status: C.D.	

ნახაზის დასახელება / Drawing Name:

მონოლითური სვეტი მ.ს.-3

ფურცელი/Drawing No კ-3004

კონსტრ. დასახ.	ელემენტის დასახ.	პოზ. №	დიამეტრი ან კვეთი (მმ)	ერთეულის სიგრძე (მმ.)	რაოდენობა (ც.)	სერთო სიგრძე (მ.)	სერთო წონა (კგ.)
მონოლითური სვეტი	მ.ს.-3	1	Ø 25 B500B	3150	4 X 8	101	388
		2	Ø 25 B500B	3900	4 X 8	125	481
		1.1	Ø 8 B500B	1560	33 X 8	412	162
		1.2	Ø 8 B500B	1160	33 X 8	306	121
			მძიმე ბეტონი B25	V = 0.43 X 8	= 3.5	მ³	

TORNIKEMORALISHVILI@GMAIL.COM
+995 511 222 442

-0.250 ნ.-ზე მონოლითური რიგელების ქვედა შრის დამატებითი არმირების სქემა
მ 1:100

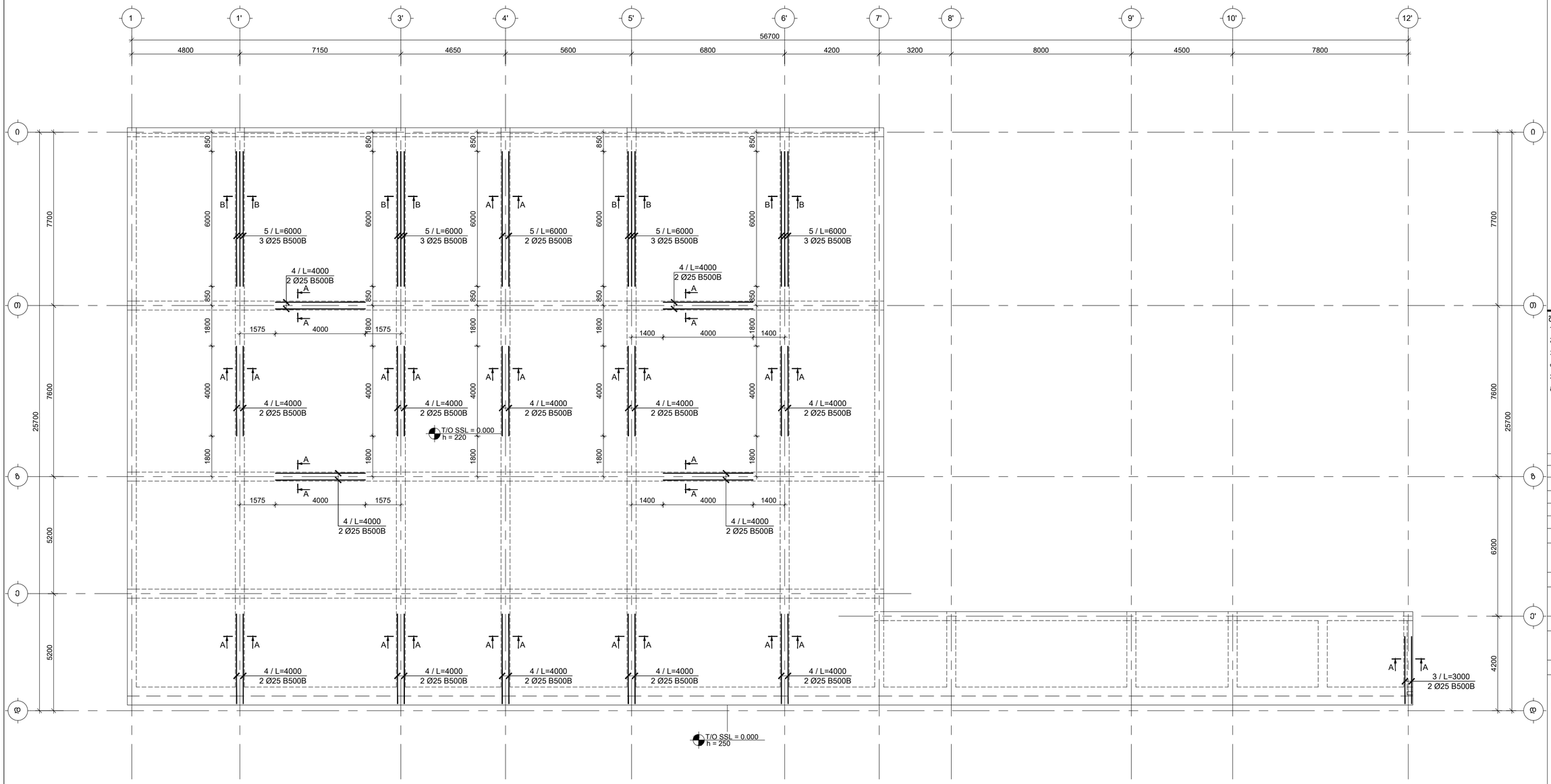

შენიშვნები :

1. ნახაზში მეტანილი ყველა ცვლილება უნდა შეთანხმდეს პროექტის ავტორთან.
2. შენობის საპროექტო ნული ±0.00=414.60 აბსოლუტურ ნიშნულს.
3. პროექტში ყველა ზომა მოცემულია მილიმეტრებში, ნიშნულები-მეტრებში.

თარიღი	Aug 31, 2026 წ.

კორექტირება

№	კორექტირება	თარიღი	შეასრ.
1			
2			
3			

პროექტი / Project

მრავალბინიანი საცხოვრებელი სახლის ავტოფარეხი

მისამართი / Address

ქ. თბილისი, სპირიდონ კედიას ქუჩა N10ა სკ 01.13.06.008.118

დამკვეთი / Client

შ.პ.ს. "ბრავდა დეველოპმენტი"

სიტუაციური გეგმა

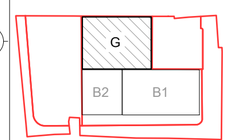

თანამდებობა	გვარი	ხელმოწერა
დირექტორი	გ. თაბაბარი	
მთ.კონსტრუქტორი	მ. საპაია	
კონსტრუქტორი	თ. მორალიშვილი	
შეასრუა	ლ. გელაშვილი	
შეამოწმა	თ. მორალიშვილი	

ფაილი/File:L 00 BEAM REINFORCEMENT

პროექტი/Project No 23A25G	ფორმატი Paper Size A3
თარიღი/Date: Aug 31, 2026	
სტადია/Status: C.D.	

ნახაზის დასახელება / Drawing Name:

-0.250 ნ.-ზე მონ. რიგელების დამატებითი არმირების სქემა

ფურცელი/Drawing No Ꝑ-4000

TORNIKEMORALISHVILI@GMAIL.COM
+995 511 222 442

-0.250 ნ.-ზე მონოლითური რიგელების ზედა შრის დამატებით არმირების სქემა
მ 1:100

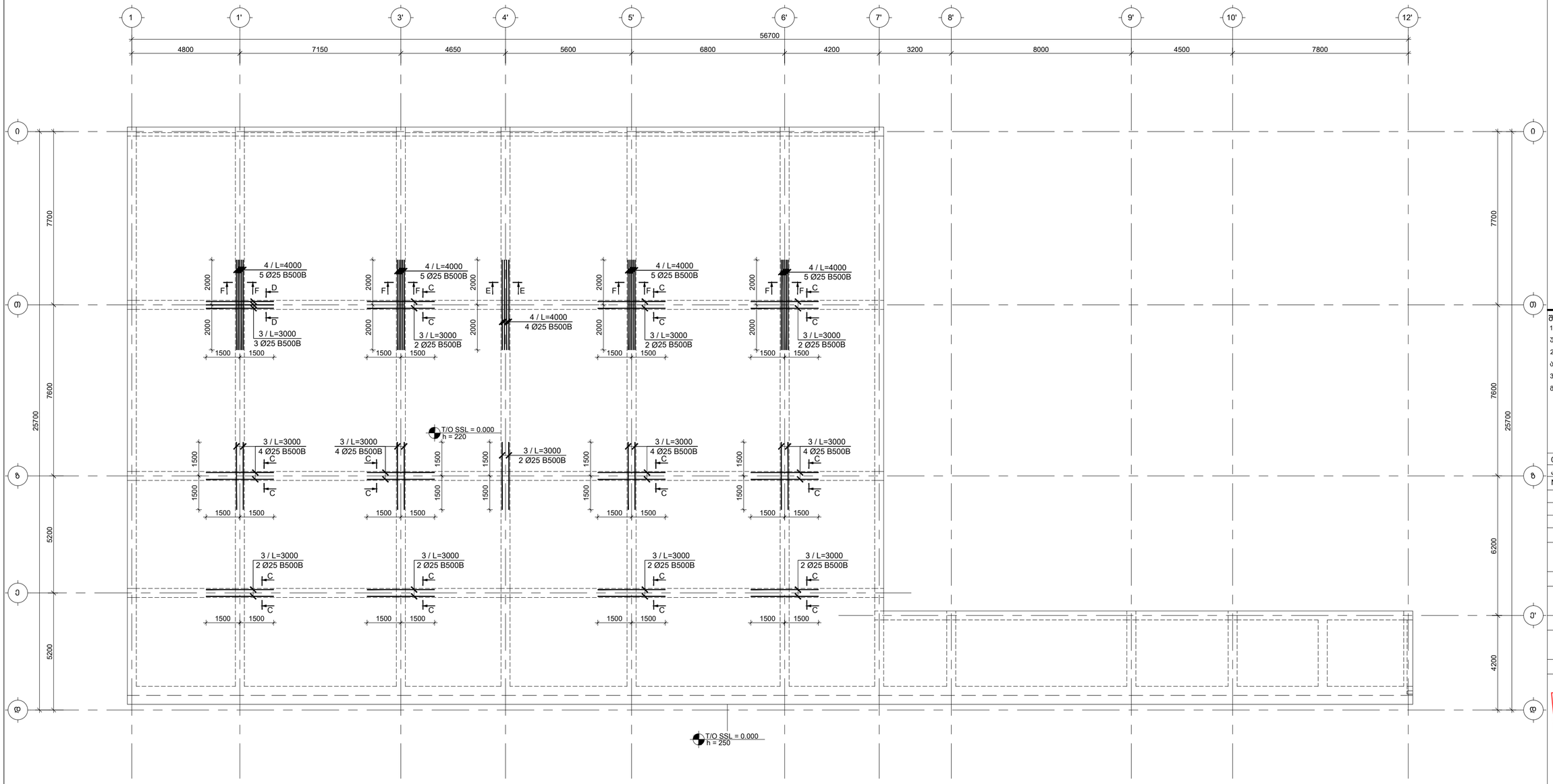

შენიშვნები :

1. ნახაზში მეთანილი ყველა ცვლილება უნდა შეთანხმდეს პროექტის ავტორთან.
2. შენობის საპროექტო ნული ±0.00=414.60 აბსოლუტურ ნიშნულს.
3. პროექტში ყველა ზომა მოცემულია მილიმეტრებში, ნიშნულები-მეტრებში.

თარიღი	Aug 31, 2026 წ.

კორექტირება

№	კორექტირება	თარიღი	შეასრ.
1			
2			
3			

პროექტი / Project

მრავალბინიანი საცხოვრებელი სახლის ავტოფარეხი

მისამართი / Address

ქ. თბილისი, სპირიდონ კედიას ქუჩა N10ა ს/კ 01.13.06.008.118

დამკვეთი / Client

შ.პ.ს. "ზრადა დეველოპმენტი"

სიტუაციური გეგმა

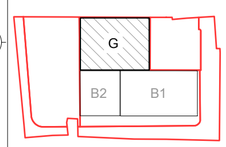

თანამდებობა	სახელი	ხელმოწერა
დირექტორი	ბ. თაბაგარი	
მთ.კონსტრუქტორი	მ. საჯაია	
კონსტრუქტორი	თ. მორალიშვილი	
შეასრულა	ლ. გელაძვილი	
შეამოწმა	თ. მორალიშვილი	

ფაილი/File:L 00 BEAM REINFORCEMENT

პროექტი/Project No 23A25G	ფორმატი Paper Size A3
თარიღი/Date: Aug 31, 2026	
სტადია/Status: C.D.	

ნახაზის დასახელება / Drawing Name:

-0.250 ნ.-ზე მონ. რიგელების ზედა შრის დამატ. არმირების სქემა

ფურცელი/Drawing No ჯ-4001

მონოლითური რიგელის დაარმირების ტიპიური ფრაგმენტი
მ. 1:50

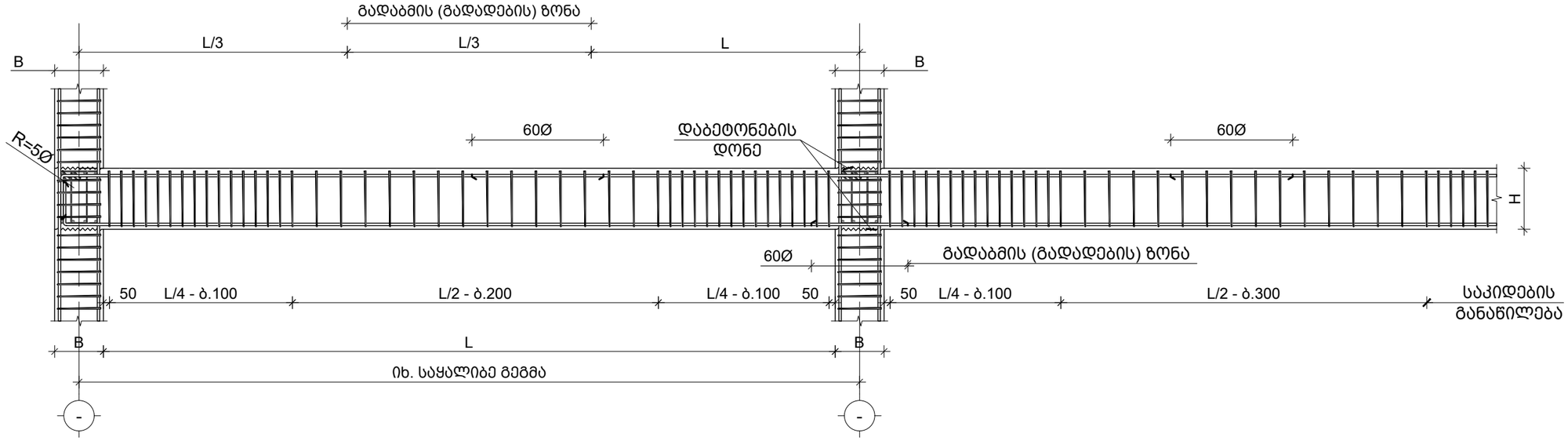

შენიშვნა:
1. ქვედა შრეში მუშა არმატურების პირგადადება (გადაბმა) მოხდეს საყრდენებთან 60Ø (შეკუმშულ ზონა)
2. ზედა შრეში მუშა არმატურების პირგადადება (გადაბმა) მოხდეს მალის შუაში 60Ø (შეკუმშულ ზონა)

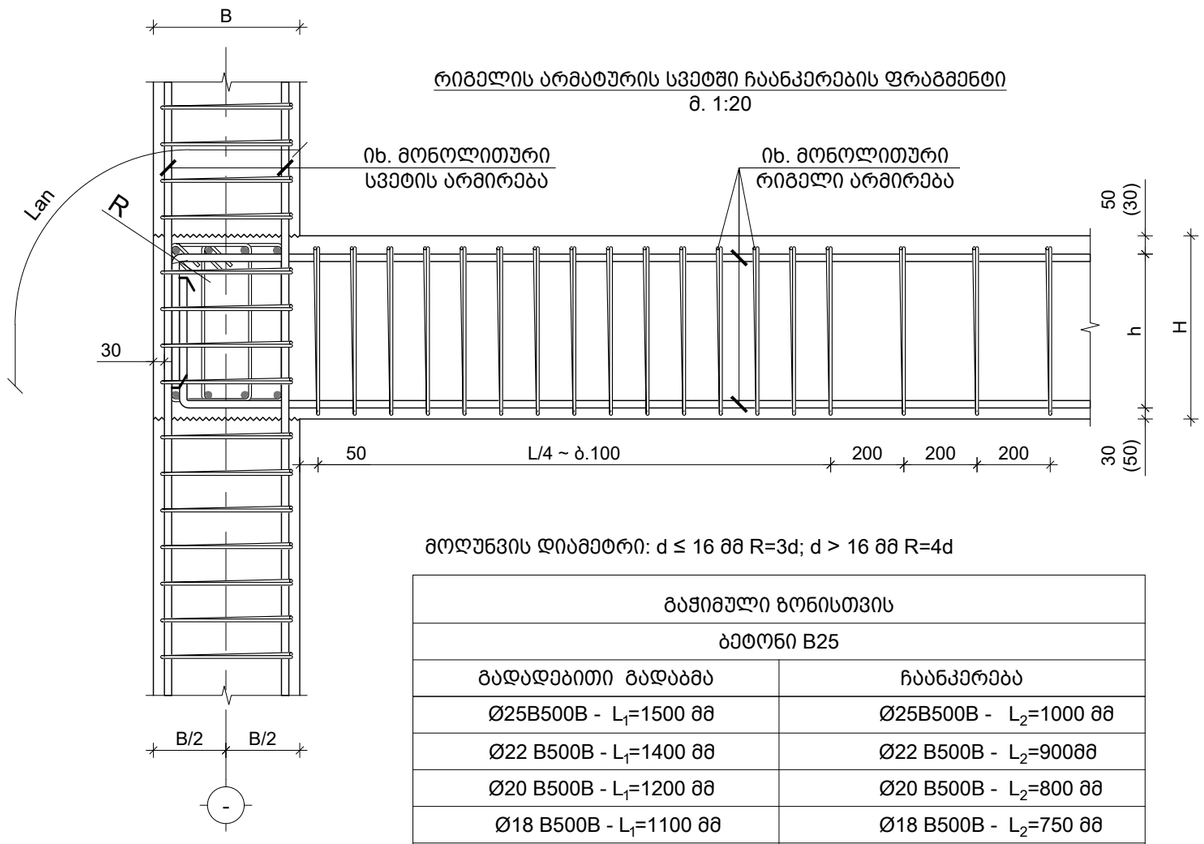

რიგელის არმატურის სვეტში ჩაანკერების ფრაგმენტი
მ. 1:20

მოღუნვის დიამეტრი: d ≤ 16 მმ R=3d; d > 16 მმ R=4d

გაჭიმული ზონისთვის	
ბეტონი B25	
გადადებითი გადაბმა	ჩაანკერება
Ø25B500B - L_1=1500 მმ	Ø25B500B - L_2=1000 მმ
Ø22 B500B - L_1=1400 მმ	Ø22 B500B - L_2=900მმ
Ø20 B500B - L_1=1200 მმ	Ø20 B500B - L_2=800 მმ
Ø18 B500B - L_1=1100 მმ	Ø18 B500B - L_2=750 მმ
Ø16 B500B - L_1=1000 მმ	Ø16 B500B - L_2=700 მმ

TORNIKEMORALISHVILI@GMAIL.COM
OFFICE@NASAKHI.COM
+995 511 222 442
www.nasakhi.com

შენიშვნები :
1. ნახაზში შეტანილი ყველა ცვლილება უნდა შეთანხმდეს პროექტის ავტორთან.
2. შენობის საპროექტო ნული ±0.00=414.60 აბსოლუტურ ნიშნულს.
3. პროექტში ყველა ზომა მოცემულია მილიმეტრებში, ნიშნულები-მეტრებში.

თარიღი	Aug 31, 2026 წ.

კორექტირება

№	კორექტირება	თარიღი	შეასრ.
1			
2			
3			

პროექტი / Project

მრავალბინიანი საცხოვრებელი სახლის ავტოფარეხი

მისამართი / Address

ქ. თბილისი, სპირიდონ კედიას ქუჩა N10ა ს/კ 01.13.06.008.118

დამკვეთი / Client

შ.პ.ს. "ბრადა დეველოპმენტი"

სიტუაციური გეგმა

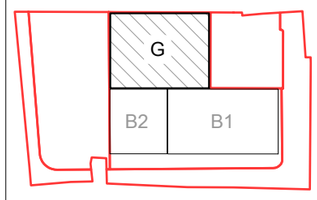

თანამდებობა	გვარი	ხელმოწერა
დირექტორი	გ. თაბაგარი	
მთ.კონსტრუქტორი	მ. საპაია	
კონსტრუქტორი	თ. მორალიშვილი	
შეასრუა	ლ. გელაშვილი	
შეამოწმა	თ. მორალიშვილი	

ფაილი/File:TYPICAL BEAM SECTION

პროექტი/Project No 23A25G	ფორმატი Paper Size A3
თარიღი/Date: Aug 31, 2026	
სტადია/Status: C.D.	

ნახაზის დასახელება / Drawing Name:
მონოლითური რიგელის რიგელების დაარმირების ტიპიური ფრაგმენტი

ფურცელი/Drawing No კ-4002

რიგელიდან სვეტის დაწყების ადგილი კვეთი
მ 1:20

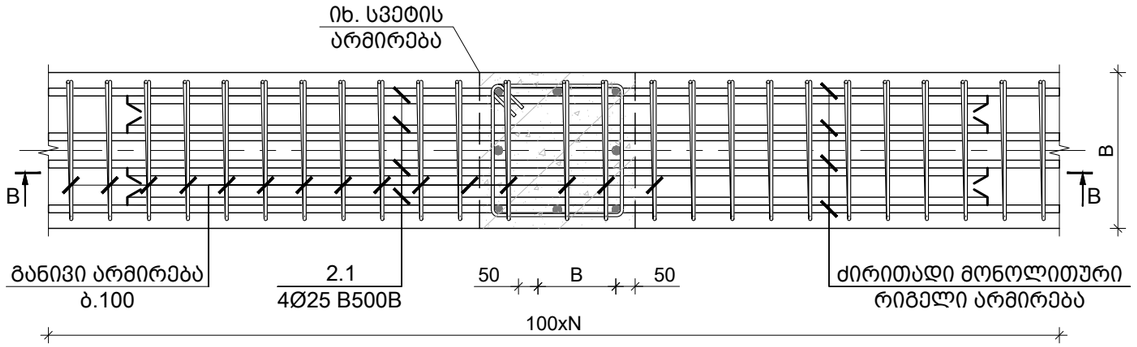

კვეთი C-C / რიგელიდან სვეტის დაწყების ადგილი კვეთი
მ 1:20

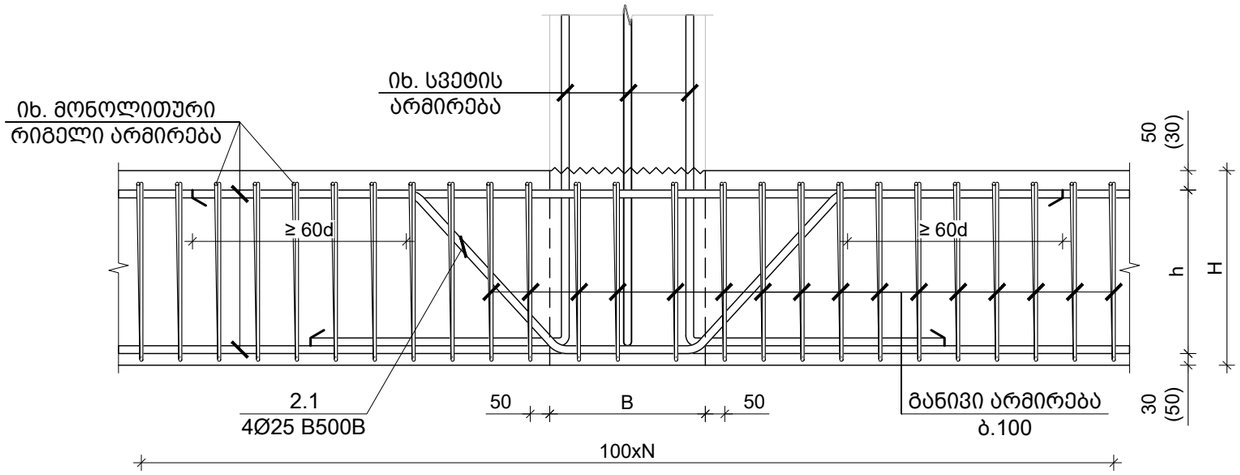

რიგელის რიგელთან შეერთების კვანძი - I
მ 1:20

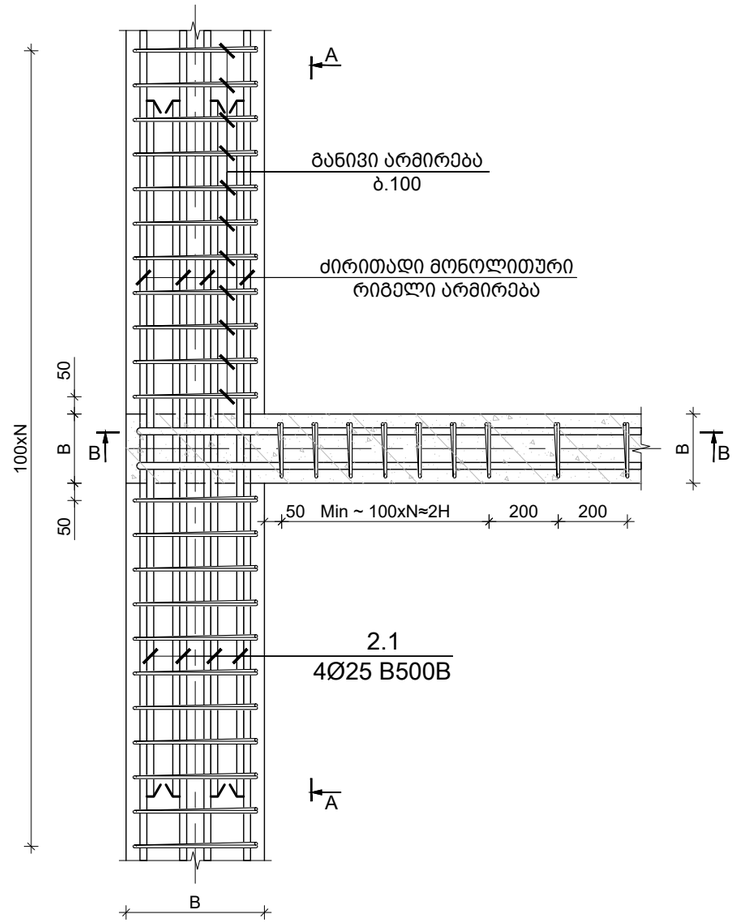

კვეთი A-A / რიგელის რიგელთან შეერთების კვანძი
მ 1:20

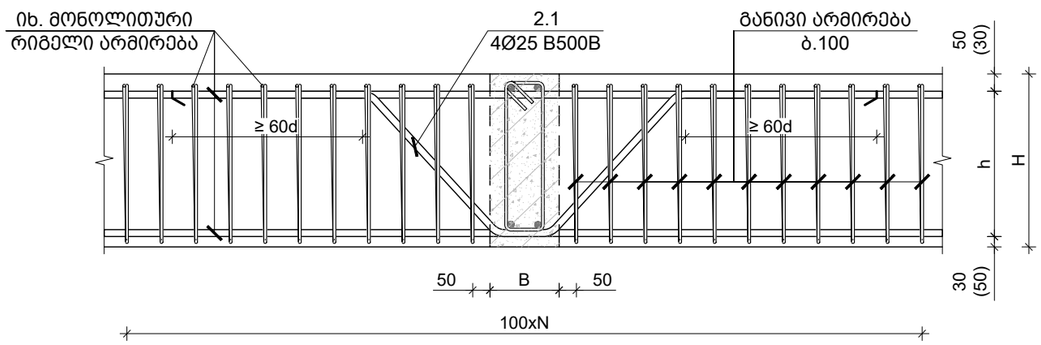

კვეთი B-B / რიგელის რიგელთან შეერთების კვანძი
მ 1:20

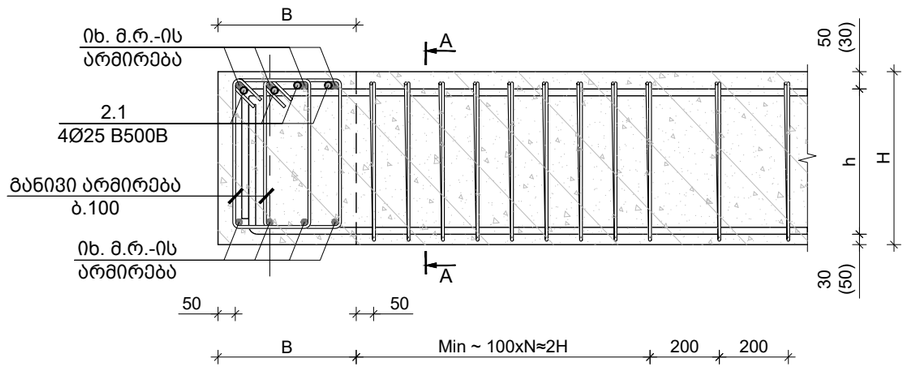

TORNIKEMORALISHVILI@GMAIL.COM
OFFICE@NASAKHI.COM
+995 511 222 442
www.nasakhi.com

შენიშვნები :

1. ნახაზში შეტანილი ყველა ცვლილება უნდა შეთანხმდეს პროექტის ავტორთან.
2. შენობის საპროექტო ნული ±0.00=414.60 აბსოლუტურ ნიშნულს.
3. პროექტში ყველა ზომა მოცემულია მილიმეტრებში, ნიშნულები-მეტრებში.

თარიღი	Aug 31, 2026 წ.

კორექტირება

№	კორექტირება	თარიღი	შეასრ.
1			
2			
3			

პროექტი / Project

მრავალბინიანი საცხოვრებელი სახლის ავტოფარეხი

მისამართი / Address

ქ. თბილისი, სპირიდონ კედიას ქუჩა N10ა ს/კ 01.13.06.008.118

დამკვეთი / Client

შ.პ.ს. "გრადა დეველოპმენტი"

სიტუაციური გეგმა

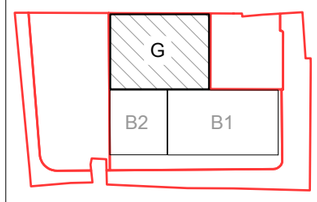

თანამდებობა	გვარი	ხელმოწერა
დირექტორი	გ. თაბაგარი	
მთ.კონსტრუქტორი	მ. საჯაია	
კონსტრუქტორი	თ. მორალიშვილი	
შეასრუა	ლ. გელაშვილი	
შეამოწმა	თ. მორალიშვილი	

ფაილი/File:TYPICAL BEAM SECTION

პროექტი/Project No 23A25G	ფორმატი Paper Size A3
თარიღი/Date: Aug 31, 2026	
სტადია/Status: C.D.	

ნახაზის დასახელება / Drawing Name:

რიგელის რიგელთან შეერთების კვანძი

ფურცელი/Drawing No К-4003

მ.რ.-1 / მონ. რიგელის ტიპური არმირ.
მ. 1:10

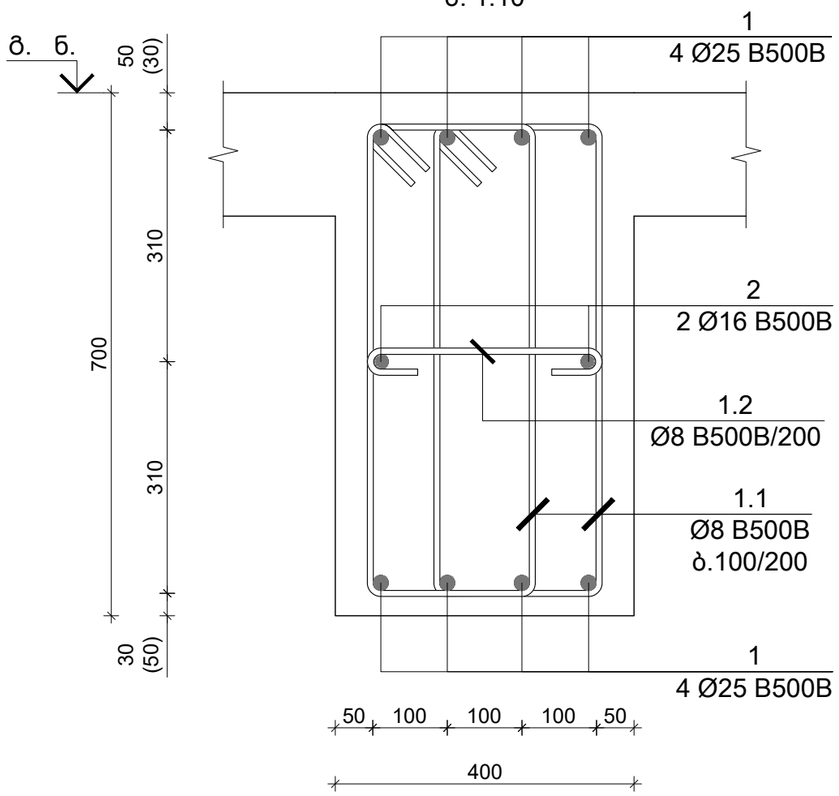

კვეთი A-A; მ.რ.-1 / ქვედა შრის დამატებითი არმირ.
მ. 1:10

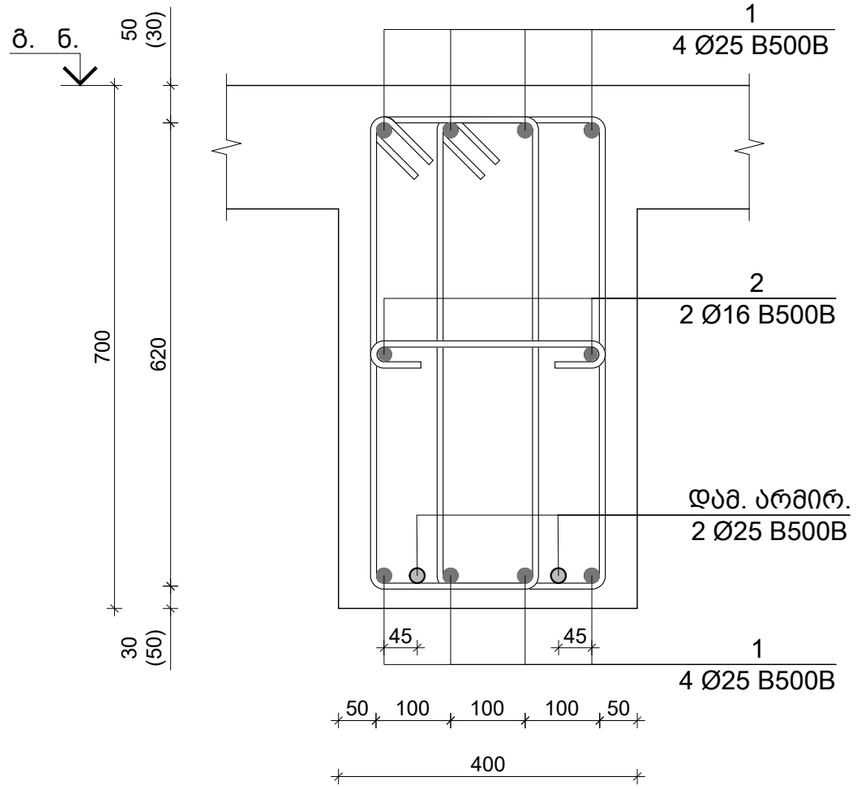

კვეთი B-B; მ.რ.-1 / ქვედა შრის დამატებითი არმირ.
მ. 1:10

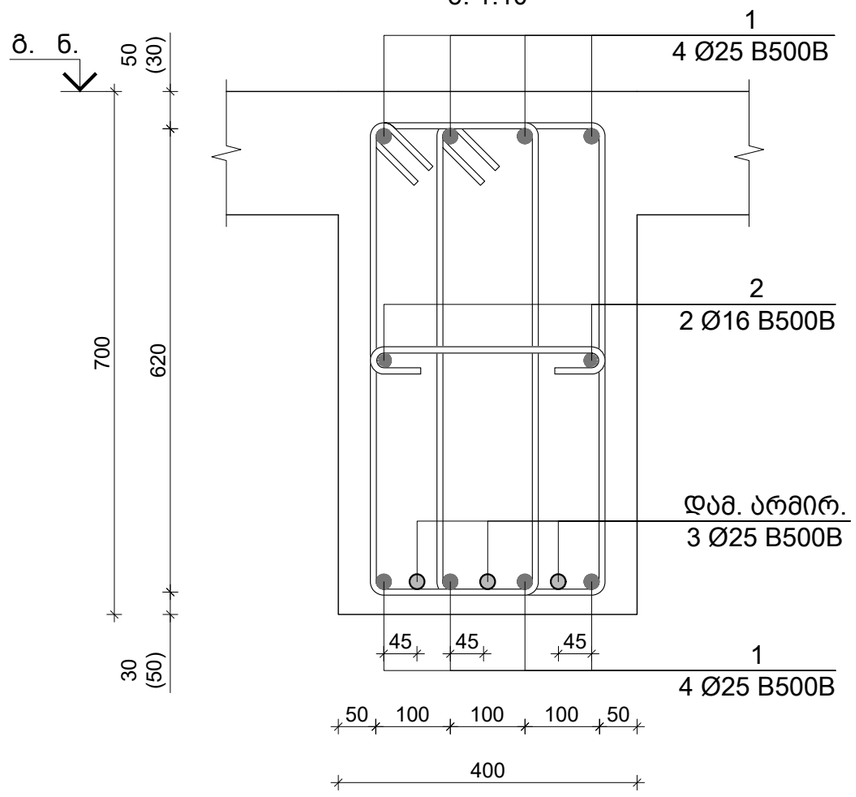

კვეთი C-C; მ.რ.-1 / ზედა შრის დამატებითი არმირ.
მ. 1:10

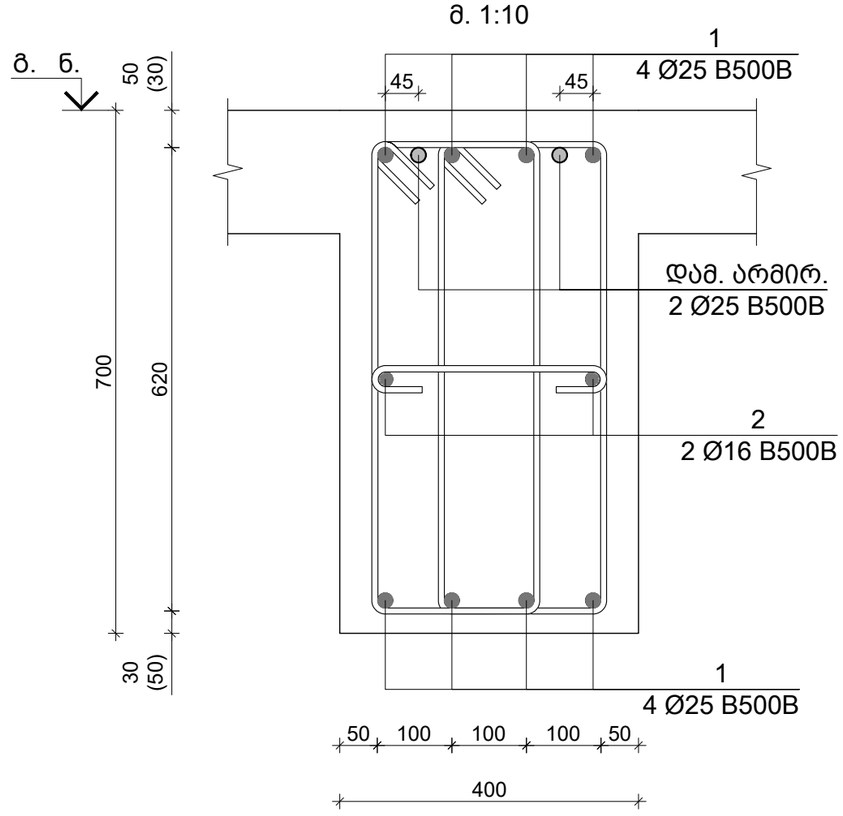

TORNIKEMORALISHVILI@GMAIL.COM
OFFICE@NASAKHI.COM
+995 511 222 442
www.nasakhi.com

შენიშვნები :
1. ნახაზში შეტანილი ყველა ცვლილება უნდა შეთანხმდეს პროექტის ავტორთან.
2. შენობის საპროექტო ნული ±0.00=414.60 აბსოლუტურ ნიშნულს.
3. პროექტში ყველა ზომა მოცემულია მილიმეტრებში, ნიშნულები-მეტრებში.

თარიღი	Aug 31, 2026 წ.

კორექტირება

№	კორექტირება	თარიღი	შეასრ.
1			
2			
3			

პროექტი / Project

მრავალბინიანი საცხოვრებელი სახლის ავტოფარეხი

მისამართი / Address

ქ. თბილისი, სპირიდონ კედიას ქუჩა N10ა ს/კ 01.13.06.008.118

დამკვეთი / Client

შ.პ.ს. "ბრადა დეველოპმენტი"

სიტუაციური გეგმა

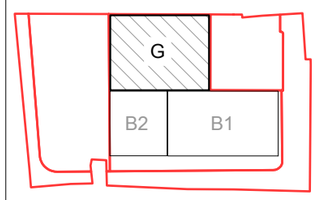

თანამდებობა	გვარი	ხელმოწერა
დირექტორი	გ. თაბაგარი	
მთ.კონსტრუქტორი	მ. საპაია	
კონსტრუქტორი	თ. მორალიშვილი	
შეასრუა	ლ. გელაშვილი	
შეამოწმა	თ. მორალიშვილი	

ფაილი/File:TYPICAL BEAM SECTION

პროექტი/Project No 23A25G	ფორმატი Paper Size A3
თარიღი/Date: Aug 31, 2026	
სტადია/Status: C.D.	

ნახაზის დასახელება / Drawing Name:

მონოლითური რიგელი მ.რ.- 1 ; კვეთი A-A B-B & C-C

ფურცელი/Drawing No	კ-4004

კვეთი D-D; მ.რ.-1 / ზედა შრის დამატებითი არმირ.
მ. 1:10

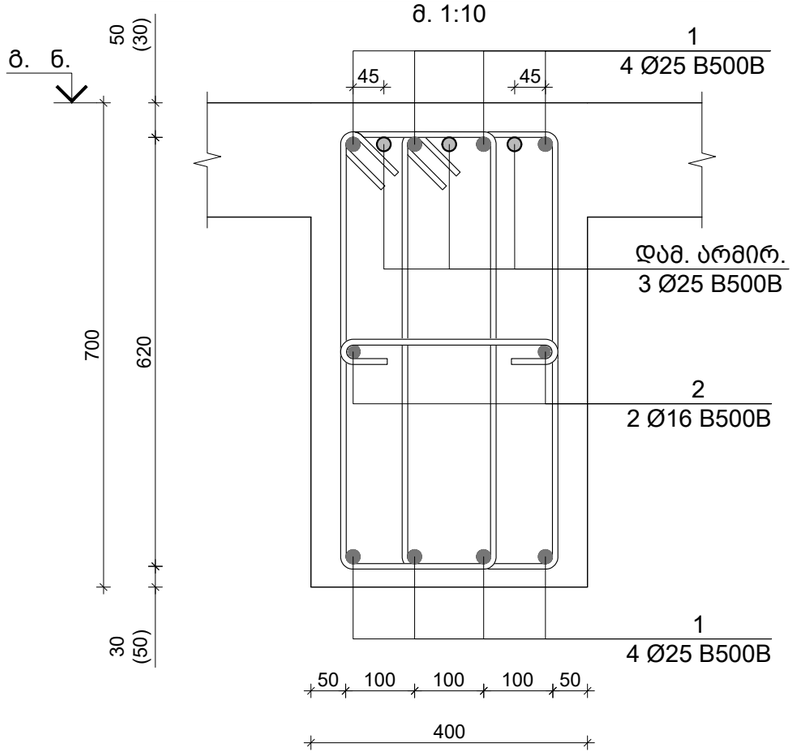

კვეთი E-E; მ.რ.-1 / ზედა შრის დამატებითი არმირ.
მ. 1:10

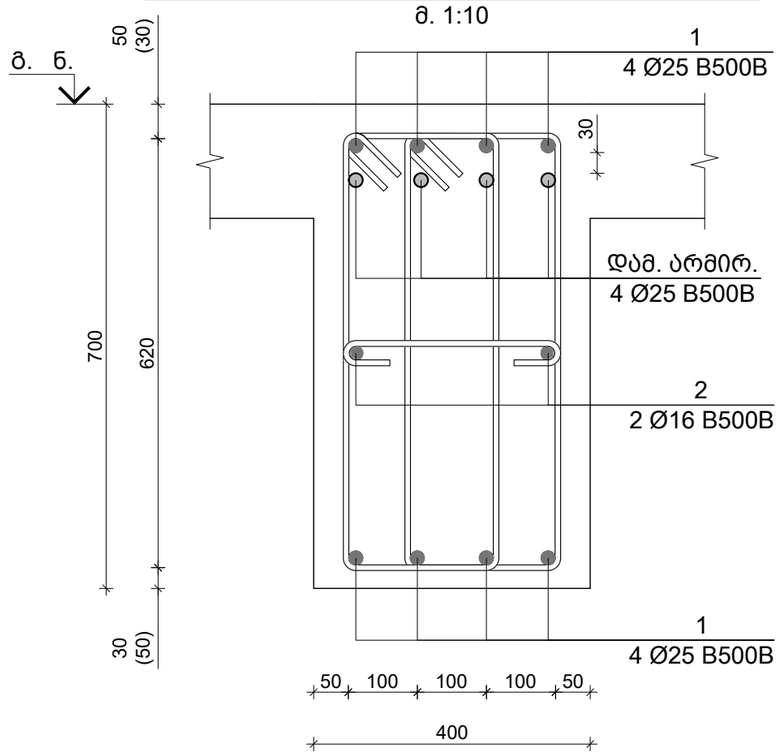

კვეთი F-F; მ.რ.-1 / ზედა შრის დამატებითი არმირ.
მ. 1:10

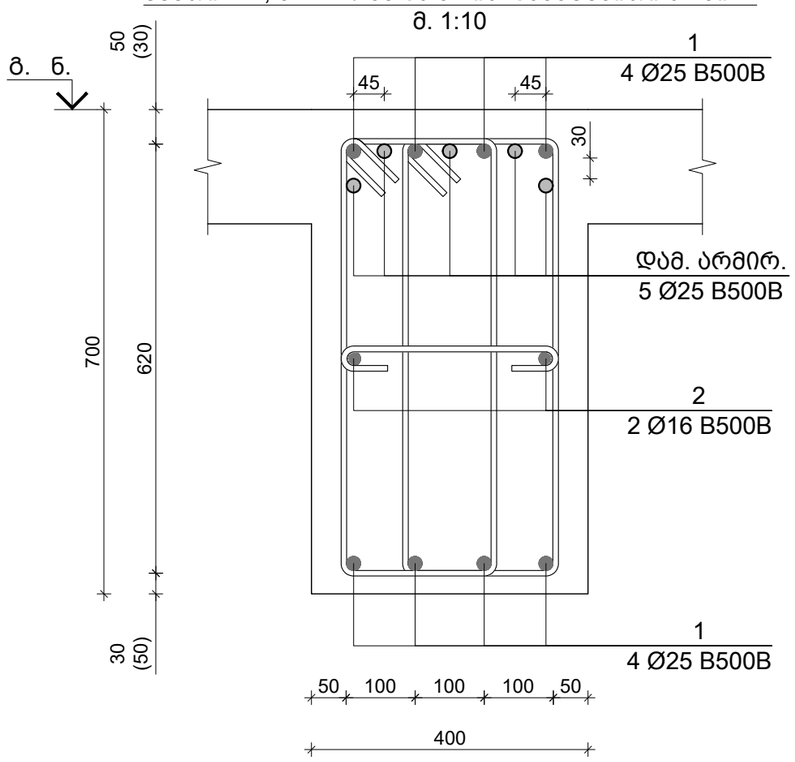

TORNIKEMORALISHVILI@GMAIL.COM
OFFICE@NASAKHI.COM
+995 511 222 442
www.nasakhi.com

შენიშვნები :
1. ნახაზში მეტანილი ყველა ცვლილება უნდა შეთანხმდეს პროექტის ავტორთან.
2. შენობის საპროექტო ნული ±0.00=414.60 აბსოლუტურ ნიშნულს.
3. პროექტში ყველა ზომა მოცემულია მილიმეტრებში, ნიშნულები-მეტრებში.

თარიღი	Aug 31, 2026 წ.

კორექტირება

№	კორექტირება	თარიღი	შეასრ.
1			
2			
3			

პროექტი / Project

მრავალბინიანი საცხოვრებელი სახლის ავტოფარეხი

მისამართი / Address

ქ. თბილისი, სპირიდონ კედიას ქუჩა N10ა ს/კ 01.13.06.008.118

დამკვეთი / Client

შ.პ.ს. "ბრადა დეველოპმენტი"

სიტუაციური გეგმა

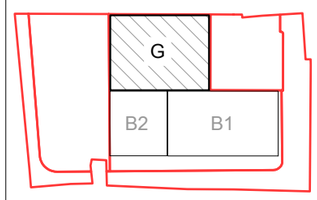

თანამდებობა	გვარი	ხელმოწერა
დირექტორი	მ. თაბაგარი	
მთ.კონსტრუქტორი	მ. საჯაია	
კონსტრუქტორი	თ. მორალიშვილი	
შეასრუა	ლ. გელაშვილი	
შეამოწმა	თ. მორალიშვილი	

ფაილი/File:TYPICAL BEAM SECTION

პროექტი/Project No 23A25G	ფორმატი Paper Size A3
თარიღი/Date: Aug 31, 2026	
სტადია/Status: C.D.	

ნახაზის დასახელება / Drawing Name:

რიგელი დამატებით არმირების კვეთი C-C & D-D

ფურცელი/Drawing No	კ-4005

პოზ. N	Ø [მმ]	ე ს კ ი ზ ი [მმ]	სიგრძე L [მმ]
1.1	Ø 8	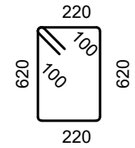	1880
1.2	Ø 8	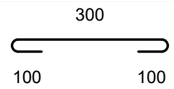	500

კონსტრ. დასახ.	ელემენტის დასახ.	პოზ. №	დიამეტრი ან კვეთი (მმ)	ერთეულის სიგრძე (მმ.)	რაოდენობა (ც.)	საერთო სიგრძე (მ.)	საერთო წონა (კგ.)
0.000 ნ.-ზე მონოლითური რიგელების სპეციფიკაცია	მ.რ.-1 40x60 h	1	Ø 25 B500B	დ.ა.	-	3688	14202
		2	Ø 16 B500B	დ.ა.	-	922	1454
		3	Ø 25 B500B	3000	37 X 1	111	428
		4	Ø 25 B500B	4000	52 X 1	208	801
		5	Ø 25 B500B	6000	14 X 1	84	324
		1.1	Ø 8 B500B	1880	5853 X 1	11004	4340
		1.2	Ø 8 B500B	500	2195 X 1	1098	433
			მძიმე ბეტონი B25	V =	84 X 1	= 84.3	მ³

TORNIKEMORALISHVILI@GMAIL.COM
OFFICE@NASAKHI.COM
+995 511 222 442
www.nasakhi.com

შენიშვნები :

1. ნახაზში შეტანილი ყველა ცვლილება უნდა შეთანხმდეს პროექტის ავტორთან.
2. შენობის საპროექტო ნული ±0.00=414.60 აბსოლუტურ ნიშნულს.
3. პროექტში ყველა ზომა მოცემულია მილიმეტრებში, ნიშნულები-მეტრებში.

თარიღი	Aug 31, 2026 წ.

კორექტირება

№	კორექტირება	თარიღი	შეასრ.
1			
2			
3			

პროექტი / Project

მრავალბინიანი საცხოვრებელი სახლის ავტოფარეხი

მისამართი / Address

ქ. თბილისი, სპირიდონ კედიას ქუჩა N10ა ს/კ 01.13.06.008.118

დამკვეთი / Client

შ.პ.ს. "გრადა დეველოპმენტი"

სიტუაციური გეგმა

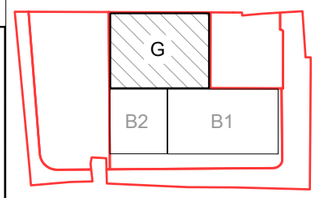

თანამდებობა	გვარი	ხელმოწერა
დირექტორი	გ. თაბაგარი	
მთ.კონსტრუქტორი	მ. საპაია	
კონსტრუქტორი	თ. მორალიშვილი	
შეასრუა	ლ. გელაშვილი	
შეამოწმა	თ. მორალიშვილი	

ფაილი/File:TYPICAL BEAM SECTION

პროექტი/Project No 23A25G	ფორმატი Paper Size A3
თარიღი/Date: Aug 31, 2026	
სტადია/Status: C.D.	

ნახაზის დასახელება / Drawing Name:

მონოლითური რიგელების ესკიზი & სპეციფიკაცია

ფურცელი/Drawing No	კ-4006

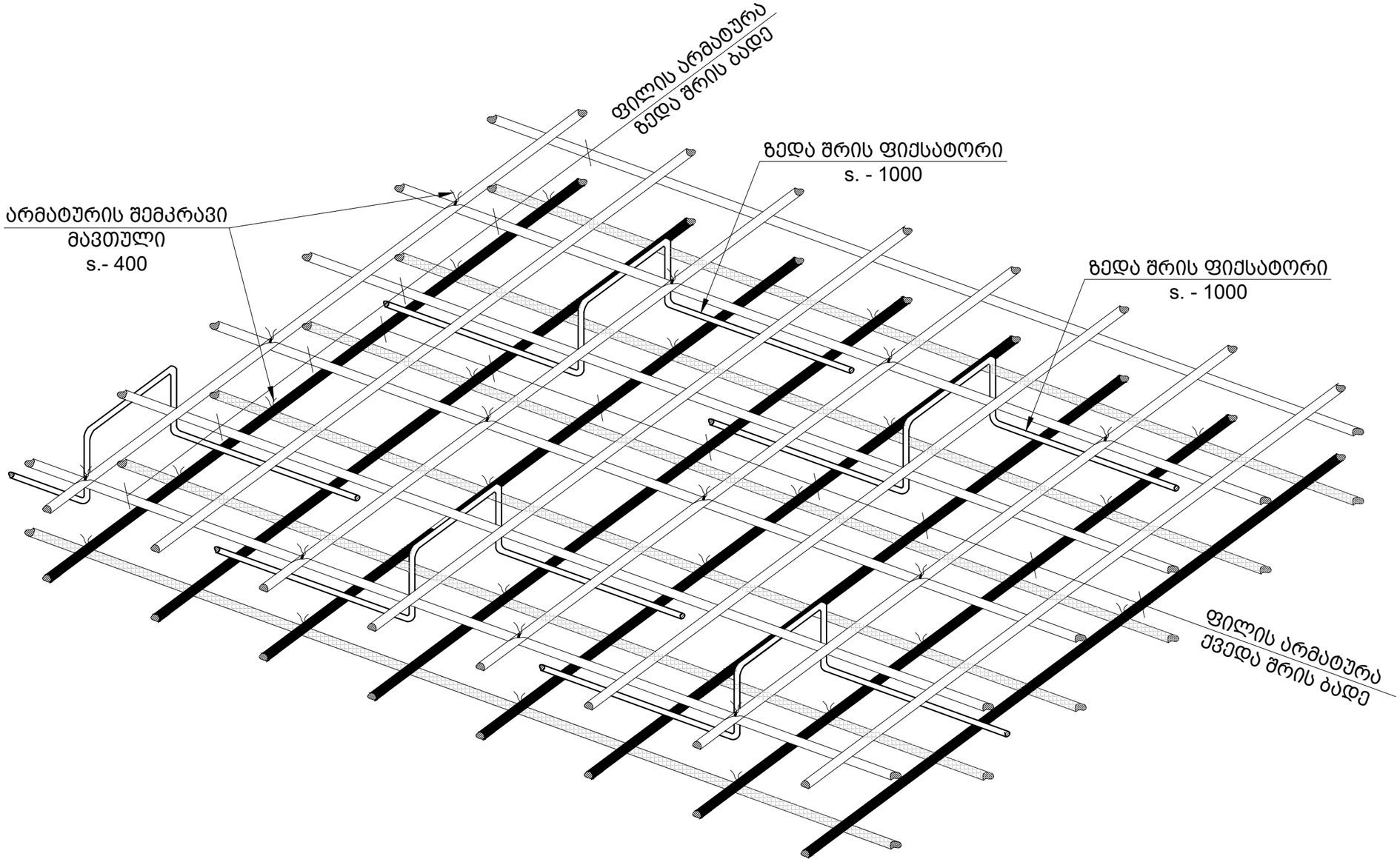

TORNIKEMORALISHVILI@GMAIL.COM
OFFICE@NASAKHI.COM
+995 511 222 442
www.nasakhi.com

შენიშვნები :

1. ნახაზში შეტანილი ყველა ცვლილება უნდა შეთანხმდეს პროექტის ავტორთან.
2. შენობის საპროექტო ნული ±0.00=414.60 აბსოლუტურ ნიშნულს.
3. პროექტში ყველა ზომა მოცემულია მილიმეტრებში, ნიშნულები-მეტრებში.

თარიღი	Aug 31, 2026 წ.

კორექტირება

№	კორექტირება	თარიღი	შეასრ.
1			
2			
3			

პროექტი / Project

მრავალბინიანი საცხოვრებელი სახლის ავტოფარეხი

მისამართი / Address

ქ. თბილისი, სპირიდონ კედიას ქუჩა N10ა ს/კ 01.13.06.008.118

დამკვეთი / Client

შ.პ.ს. "ბრადა დეველოპმენტი"

სიტუაციური გეგმა

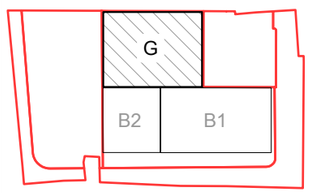

თანამდებობა	გვარი	ხელმოწერა
დირექტორი	გ. თაბაგარი	
მთ.კონსტრუქტორი	მ. საჯაია	
კონსტრუქტორი	თ. მორალიშვილი	
შეასრუა	თ. მორალიშვილი	
შეამოწმა	თ. მორალიშვილი	

ფაილი/File:TIXREBI

პროექტი/Project No 23A25G	ფორმატი Paper Size A3
თარიღი/Date: Aug 31, 2026	
სტადია/Status: C.D.	

ნახაზის დასახელება / Drawing Name:

ფილაში ფიქსატორების მოწყობის ნახაზი

ფურცელი/Drawing No	კ-8000

ზღუდარის სამონტაჟო ფრაგმენტი
მ 1:20

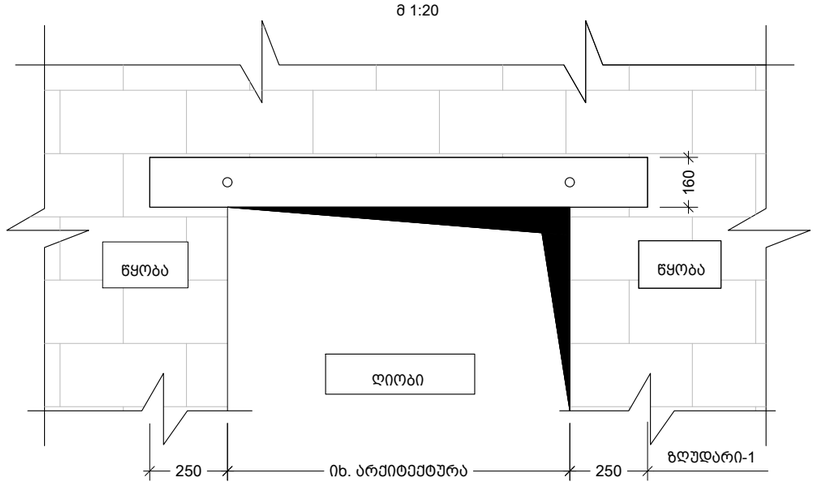

ზღუდარა - 1
მ. 1:10

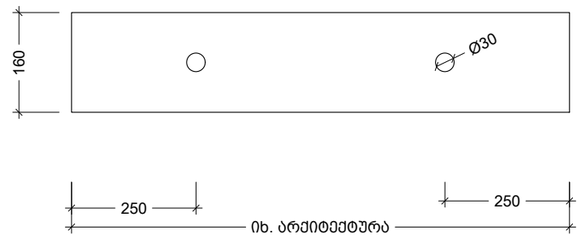

კვეთი c
მ. 1:10

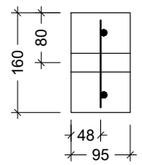

კარკასი -1
მ. 1:10

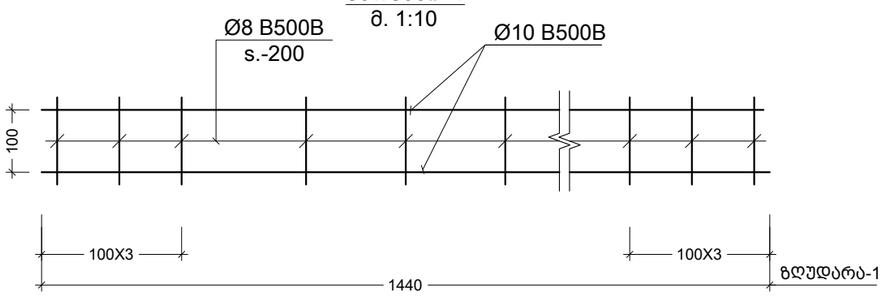

კვეთი d
მ. 1:10

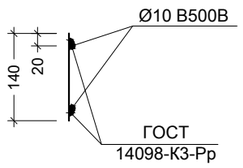

კვეთი a
მ. 1:10

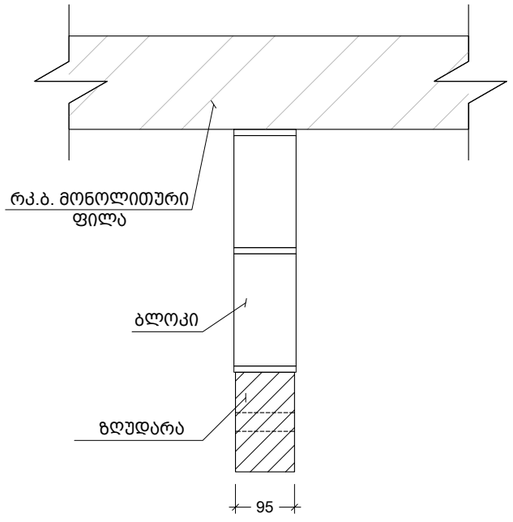

კვეთი b
მ. 1:10

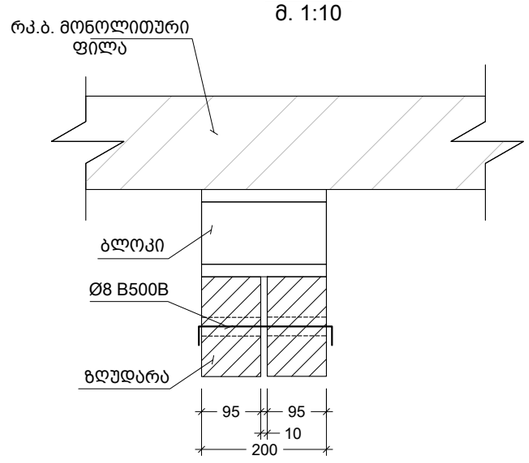

TORNIKEMORALISHVILI@GMAIL.COM
OFFICE@NASAKHI.COM
+995 511 222 442
www.nasakhi.com

შენიშვნები :
1. ნახაზში შეტანილი ყველა ცვლილება უნდა შეთანხმდეს პროექტის ავტორთან.
2. შენობის საპროექტო ნული ±0.00=414.60 აბსოლუტურ ნიშნულს.
3. პროექტში ყველა ზომა მოცემულია მილიმეტრებში, ნიშნულები-მეტრებში.

თარიღი	Aug 31, 2026 წ.

კორექტირება

№	კორექტირება	თარიღი	შეასრ.
1			
2			
3			

პროექტი / Project

მრავალბინიანი საცხოვრებელი სახლის ავტოფარეხი

მისამართი / Address

ქ. თბილისი, სპირიდონ კედიას ქუჩა N10ა ს/კ 01.13.06.008.118

დამკვეთი / Client

შ.პ.ს. "ბრადა დეველოპმენტი"

სიტუაციური გეგმა

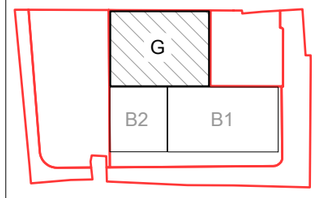

თანამდებობა	გვარი	ხელმოწერა
დირექტორი	გ. თაბაგარი	
მთ.კონსტრუქტორი	მ. საპაია	
კონსტრუქტორი	თ. მორალიშვილი	
შეასრუა	თ. მორალიშვილი	
შეამოწმა	თ. მორალიშვილი	

ფაილი/File:TIXREBI

პროექტი/Project No 23A25G	ფორმატი Paper Size A3
თარიღი/Date: Aug 31, 2026	
სტადია/Status: C.D.	

ნახაზის დასახელება / Drawing Name:

ზღუდარის სამონტაჟო ფრაგმენტი

ფურცელი/Drawing No	კ-8001

ტიხრების დამაგრება
მ 1:50

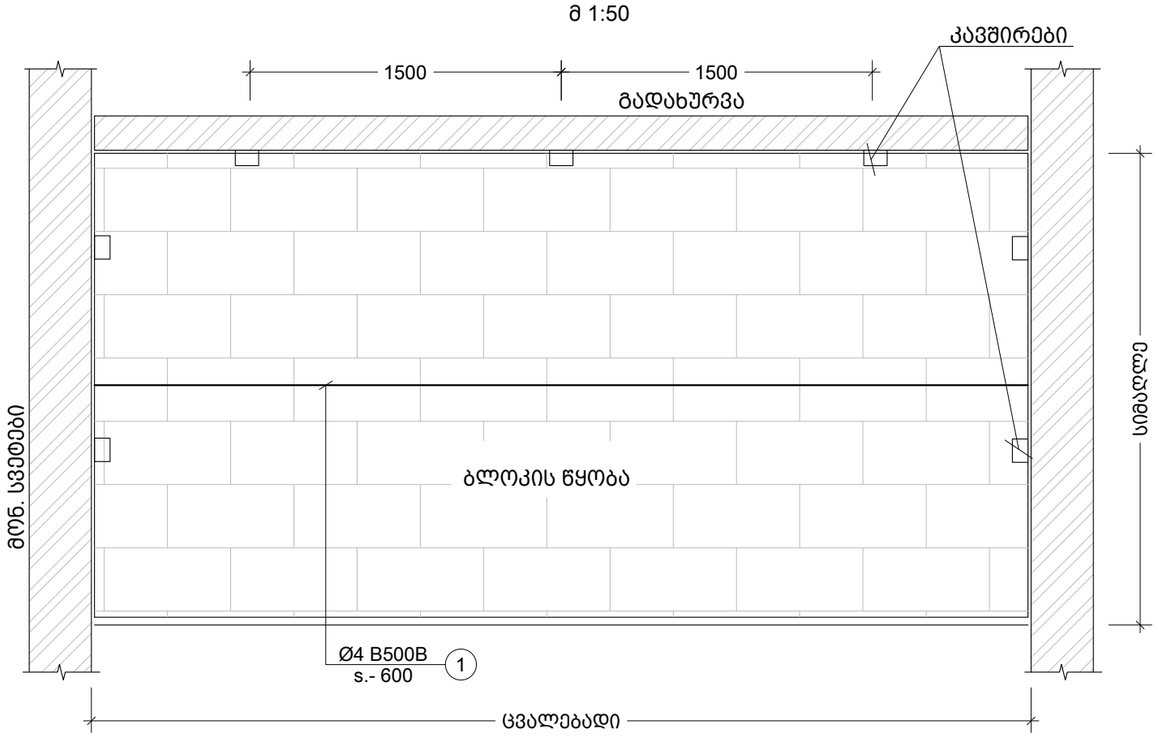

100 მმ -იანი ტიხრის გადახურვის ფილასთან და რიგელთან შეპირაპირების კვანძი
მ.1:10

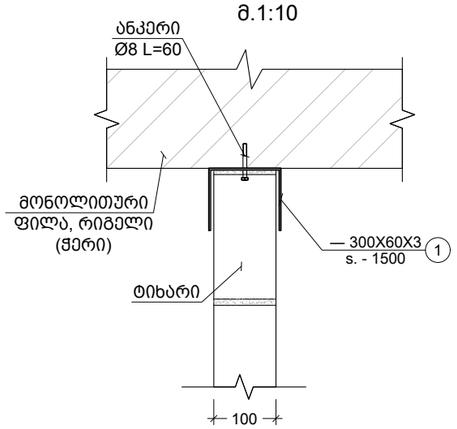

200 მმ -იანი ტიხრის გადახურვის ფილასთან და რიგელთან შეპირაპირების კვანძი
მ.1:10

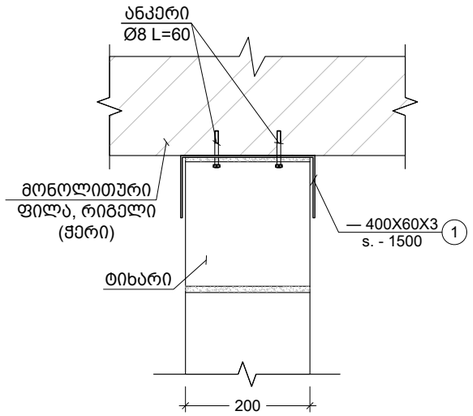

შენიშვნა:
ტიხრების დაარმირება და დამაგრება გადახურვებთან ხდება 2.0 მეტრზე მეტი სიგრძის შემთხვევაში.

TORNIKEMORALISHVILI@GMAIL.COM
OFFICE@NASAKHI.COM
+995 511 222 442
www.nasakhi.com

შენიშვნები :
1. ნახაზში შეტანილი ყველა ცვლილება უნდა შეთანხმდეს პროექტის ავტორთან.
2. შენობის საპროექტო ნული ±0.00=414.60 აბსოლუტურ ნიშნულს.
3. პროექტში ყველა ზომა მოცემულია მილიმეტრებში, ნიშნულები-მეტრებში.

თარიღი	Aug 31, 2026 წ.

კორექტირება

№	კორექტირება	თარიღი	შეასრ.
1			
2			
3			

პროექტი / Project
მრავალბინიანი საცხოვრებელი სახლის ავტოფარეხი

მისამართი / Address
ქ. თბილისი, სპირიდონ კედიას ქუჩა N10ა ს/კ 01.13.06.008.118

დამკვეთი / Client
შ.პ.ს. "ბრადა დეველოპმენტი"

სიტუაციური გეგმა

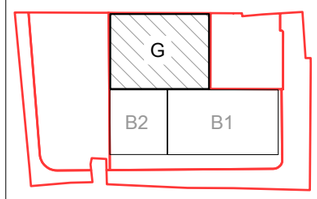

თანამდებობა	გვარი	ხელმოწერა
დირექტორი	გ. თაბაგარი	
მთ.კონსტრუქტორი	მ. საჯაია	
კონსტრუქტორი	თ. მორალიშვილი	
შეასრუა	თ. მორალიშვილი	
შეამოწმა	თ. მორალიშვილი	

ფაილი/File: TIXREBI

პროექტი/Project No 23A25G	ფორმატი Paper Size A3
თარიღი/Date: Aug 31, 2026	
სტადია/Status: C.D.	

ნახაზის დასახელება / Drawing Name:
კედლების ანტისეისმური არმირების სქემა

ფურცელი/Drawing No კ-8002

მონ. რ.ბ.-ის სვეტების და გარე შემომგზღუდავი კედლების მიერთების სქემა
მ.1:25

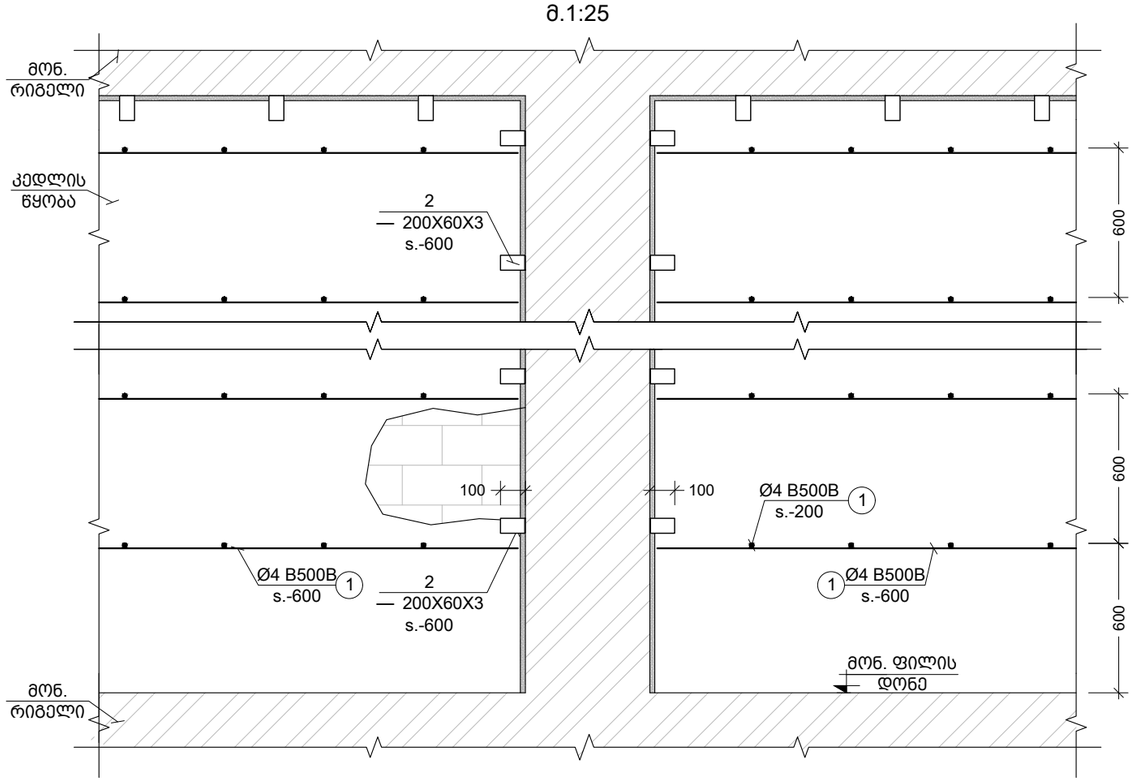

კუთხის სვეტებთან კედლების მიერთების კვანძი
მ.1:25

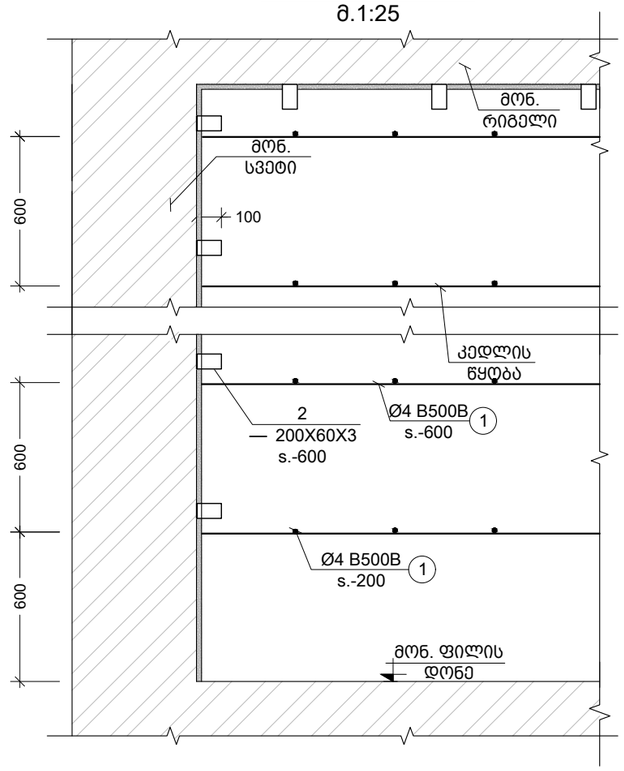

კვეთი a
მ.1:25

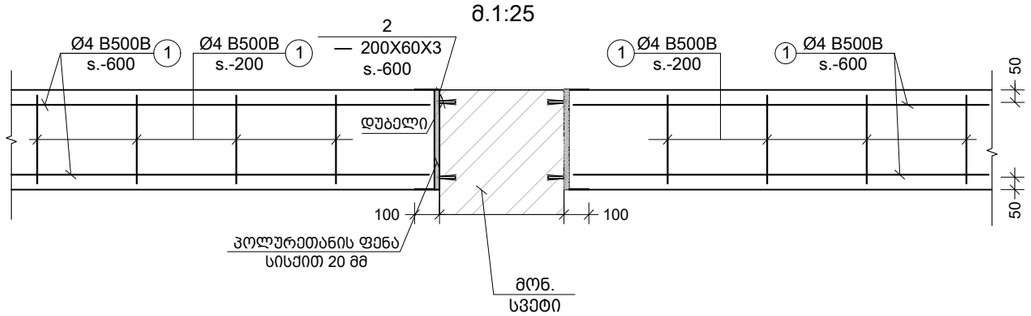

კვეთი b
მ.1:25

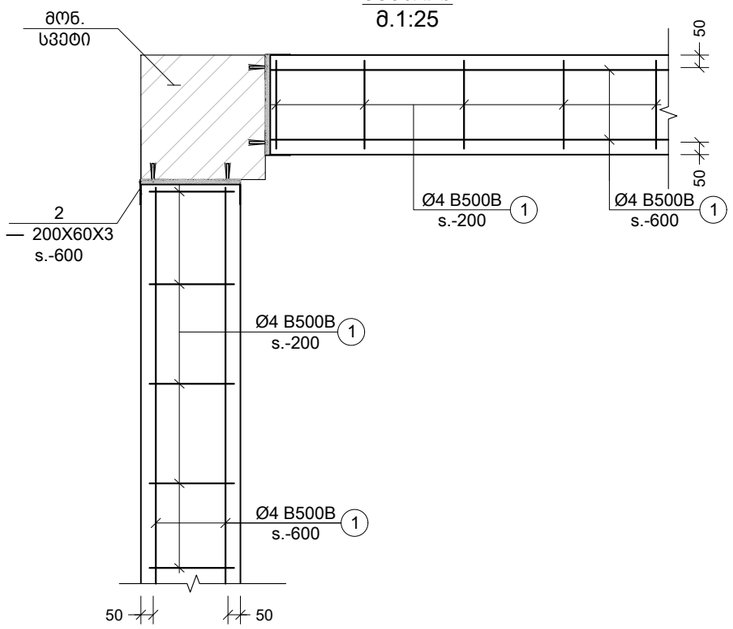

კვეთი c
მ.1:10

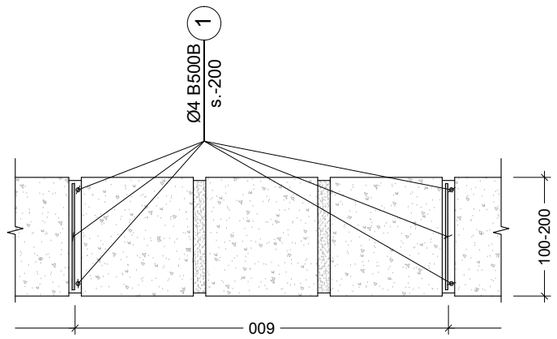

TORNIKEMORALISHVILI@GMAIL.COM
OFFICE@NASAKHI.COM
+995 511 222 442
www.nasakhi.com

შენიშვნები :
1. ნახაზში შეტანილი ყველა ცვლილება უნდა შეთანხმდეს პროექტის ავტორთან.
2. შენობის საპროექტო ნული ±0.00=414.60 აბსოლუტურ ნიშნულს.
3. პროექტში ყველა ზომა მოცემულია მილიმეტრებში, ნიშნულები-მეტრებში.

თარიღი	Aug 31, 2026 წ.

კორექტირება

№	კორექტირება	თარიღი	შეასრ.
1			
2			
3			

პროექტი / Project

მრავალბინიანი საცხოვრებელი სახლის ავტოფარეხი

მისამართი / Address

ქ. თბილისი, სპირიდონ კედიას ქუჩა N10ა ს/კ 01.13.06.008.118

დამკვეთი / Client

შ.პ.ს. "ბრადა დეველოპმენტი"

სიტუაციური გეგმა

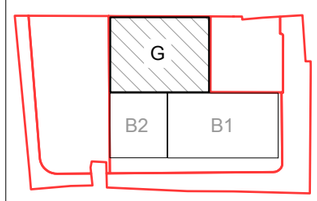

თანამდებობა	გვარი	ხელმოწერა
დირექტორი	გ. თაბაგარი	
მთ.კონსტრუქტორი	გ. საპაია	
კონსტრუქტორი	თ. მორალიშვილი	
შეასრუა	თ. მორალიშვილი	
შეამოწმა	თ. მორალიშვილი	

ფაილი/File:TIXREBI

პროექტი/Project No 23A25G	ფორმატი Paper Size A3
თარიღი/Date: Aug 31, 2026	
სტადია/Status: C.D.	

ნახაზის დასახელება / Drawing Name:

კედლების ანტისეისმური არმირების სქემა II

ფურცელი/Drawing No	კ-8003